607794
TELEFONOS (91) ~~607 77 93~~/94
FAX (91) 607 00 87

RUMATIC, S. A.
POL. IND. LA LAGUNA
C/. LAGUNA, 35 - 28940 FUENLABRADA
(MADRID) - ESPAÑA

GAELCO BARCELONA
A LA ATENCION DE JULIAN

2- CONTACTOS DE GOLES
1- CONTACTO DE COMIENZO DE PARTIDA

1- SALIDA PARA CONTADOR QUE ACTUE AL COMIENZO DE PARTIDA
1- SALIDA PARA RELE (LUCES A 220 V)
2- SALIDAS PARA CONTROLAR 2 LAMPARAS (DE 12V 300mA) CADA SALIDA
3,6 W
2 -(luces-1)
2 -(luces-2)
4- PAREJAS DE DIGITOS 2 -GOLES-1
2 -GOLES-2
1- SALIDA DE ALTAVOZ

PULSANDO EL CONTACTO DE COMIENZO DE PARTIDA; MARCARA UN PULSO EL CONTADOR DE PARTIDAS, ACTUARA EL RELE (LUCES A 220 V),SE - ENCENDERAN LAS 4 LAMPARAS (12V 300mA), Y DARA UN PITIDO DE COMIENZO DE PARTIDO Y PONDRA DIGITOS A "00"

TENDRA UN CONTACTO DE GOLES EN CADA CAMPO, CUANDO UN CONTACTO DE ESTOS SE CIERRE, INCREMENTARA EN "1" LA PAREJA DE DIGITOS CORRESPONDIENTE (2-PAREJAS); PARPADEARAN LAS LUCES(12V) CORRESPONDIENTE (DURANTE 3 Seg.) Y DARA UN PITIDO, SEGUIDAMENTE PRONUNCIARA GOL

FINALIZARA LA PARTIDA CUANDO SE ALCANCE EL TOPE DE GOLES MARCADOPOR EL PRESELECTOR, DANDO UN PITIDO, APAGANDO LUCES Y HACIENDO PARPADEAR LOS DIGITOS DEL EQUIPO GANADOR DURANTE 5 Seg.

CON EL PRESELECTOR SE TIENE QUE PODER AJUSSTAR EL N. DE GOLES QUE SERA : 4 A 11 TOTALES (CORRESPONDIENTE A LA SUMA DE LOS 2 CAMPOS)

NOTA
CON LA PENULTIMA BOLA, CONTARA 2 min. SI EN ESTE TIEMPO NO SE HA TRAGADO LA ULTIMA BOLA, DARA POR TERMINADA LA PARTIDA.

C.I.F. A 28759843

RUMATIC, S. A.
POL. IND. LA LAGUNA
C/. LAGUNA, 35 - 28940 FUENLABRADA
(MADRID) - ESPAÑA

TELEFONOS (91) 607 77 93/94
FAX (91) 607 00 87

GAELCO (BARCELONA)
A LA ATENCION DE JULIAN

ENTRE GOL Y GOL CONTARA 10 min. SI EN ESTE PLAZO NO SE HA TRAGADO NINGUN GOL DARA POR TERMINADA LA PARTIDA A EXCEPCION DEL ULTIMO GOL QUE CONTARA 2min. PARA FINALIZAR LA PARTIDA.

SONIDO

MUSICA DE CAMPEONES, LOS PRIMEROS 20 Seg. (REPETITIVOS)

TENDRA OPCION DE MUSICA EN ATRACCION, ESTA SERA DE 30 Seg. DE DURACION CADA 4 min.

AL INICIALIZAR LA PARTIDA DIRA:
COMIENZA EL PARTIDO CON X (NUMERO DE BOLAS AJUSTADAS), BOLAS, DARA UN PITIDO Y SE PONDRA A SONAR LA MUSICA.
CADA VEZ QUE SE META UN GOLDIRA: GOL BLANCO O GOL ROJIBLANCO, DEPENDIENDO DE QUIEN LO META.
A CONTINUACION LEERA LOS MARCADORES COMENZANDO CON EL QUE MAS GOLES TENGA. Ejemplo:GOL BLANCO
GANAN LOS ROJIBLANCOS "5" A "3"
EN CASO DE EMPATE DIRIA: GOL BLANCO EMPATE A "5"
CON LA ULTIMA BOLA DIRA: ULTIMOS DOS MINUTOS DE JUEGO

CUANDO FINALIZA EL PARTIDO DA 3 PITIDOS SEGUIDOS, LEE LOS MARCADORES, EMPEZANDO POR EL GANADOR, EJEMPLO

PIIII, PIII, PIII
"FIN DEL PARTIDO"
"GANA LOS ROJIBLANCOS 6 A 5"

ATT.: SR. JULIAN

Fuenlabrada, 24 de Abril de 1992

AL ENCENDER LA MAQUINA, SE ILUMINARA EL DIGITO DE LAS UNIDADES Y MARCARA "0". EL DIGITO DE LAS DECENAS SE ENCENDERA UNICAMENTE CUANDO SEA NECESARIO, QUE SERA CUANDO EN UNA PARTIDA HAYA UN TANTEO SUPERIOR A "9" GOLES.

EL ULTIMO TANTEO OBTENDO, DEBE PERMANECER INDICADO EN LOS DIGITOS ; HASTA EL COMIENZO DE UNA NUEVA PARTIDA.

NO ALMACENAR PARTIDAS; DURANTE EL PARTIDO NO ATENDER ENTRADA DE MONEDAS, ESTO QUIERE DECIR QUE SOLO HARA CASO DEL PRIMER PULSO QUE RECIBA DE ENTRADA DE MONEDAS Y NO HARA CASO DE NINGUN OTRO PULSO QUE PUDIERA RECIBIR, HASTA LA FINALIZACION DE LA PARTIDA.

-

SONIDO EN ATRACCION SERA:
CADA 4 MINUTOS Y CON UNA DURACION DE 30 SEGUNDOS.
LA MUSICA QUE SONARA SERA LA DE CAMPEONES

-

DURANTE EL PARTIDO LA MUSICA QUE SONARA SERA, LA MUSICA DE CAMPEONES, QUE ESTA REPITIENDOSE CONSTAMENTE , DURANTE TODO EL PARTIDO Y SOLO SE INTERRUMPIRA CUANDO ENTRE, SONIDO DE VOCES, TANTEO Y EN LOS DOS ULTIMOS MINUTOS, DE JUEGO, QUE SERA CUANDO ESTEN JUGANDO LA ULTIMA BOLA, O DESPUES DE HABER PASADO 10 MINUTOS DEL ULTIMO GOL, EN CUYO CASO SONARA LA MUSICA DE "CHASE" QUE ESTARA REPITIENDOSE DURANTE LOS 2 ULTIMOS MINUTOS, O HASTA QUE METAN EL ULTIMO GOL.

PLACA

ENTRA DE 12 VAC DOBLADA SEGUN CONVERSACION TELEFONICA

COMUN 12 V LAMPARAS CON UN FILTRO MENOR Y AÑADIR UNA

TENSION DE 12 V DE SALIDA CON FILTRO MAYOR SEGUN CONVERSACION TELEFONICA.

OPTION SWITCH FUTBOLIN

OPTION		S1	S2	S3	S4
11 BOLAS		OFF	OFF	OFF	
10 BOLAS		ON	OFF	OFF	
9 BOLAS		OFF	ON	OFF	
8 BOLAS		ON	ON	OFF	
7 BOLAS		OFF	OFF	ON	
6 BOLAS		ON	OFF	ON	
5 BOLAS		OFF	ON	ON	
4 BOLAS		ON	ON	ON	
SONIDO DEMOSTRACION	SI				OFF
	NO				ON

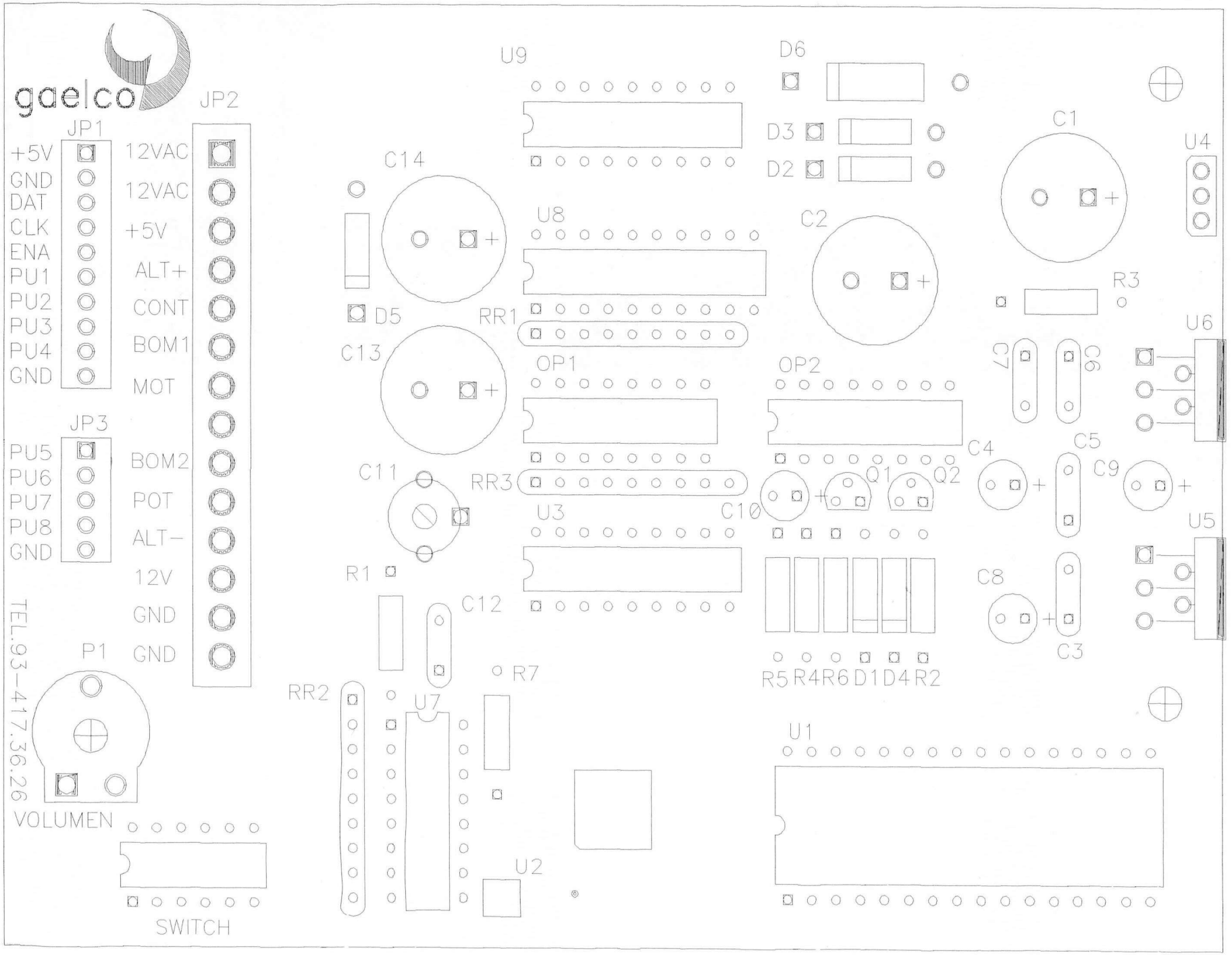
gaelco
JP1
+5V
GND
DAT
CLK
ENA
PU1
PU2
PU3
PU4
GND
JP2
12VAC
12VAC
+5V
ALT+
CONT
BOM1
MOT
JP3
PU5
PU6
PU7
PU8
GND
BOM2
POT
ALT-
12V
GND
GND
P1
VOLUMEN
SWITCH
TEL.93-417.36.26
U9
D6
D3
D2
C1
U4
C14
U8
C2
R3
D5
RR1
C13
OP1
OP2
C7
C6
U6
C11
RR3
Q1
Q2
C4
C5
C9
C10
U3
U5
R1
C12
C8
C3
R5 R4 R6 D1 D4 R2
R7
RR2
U7
U1
U2

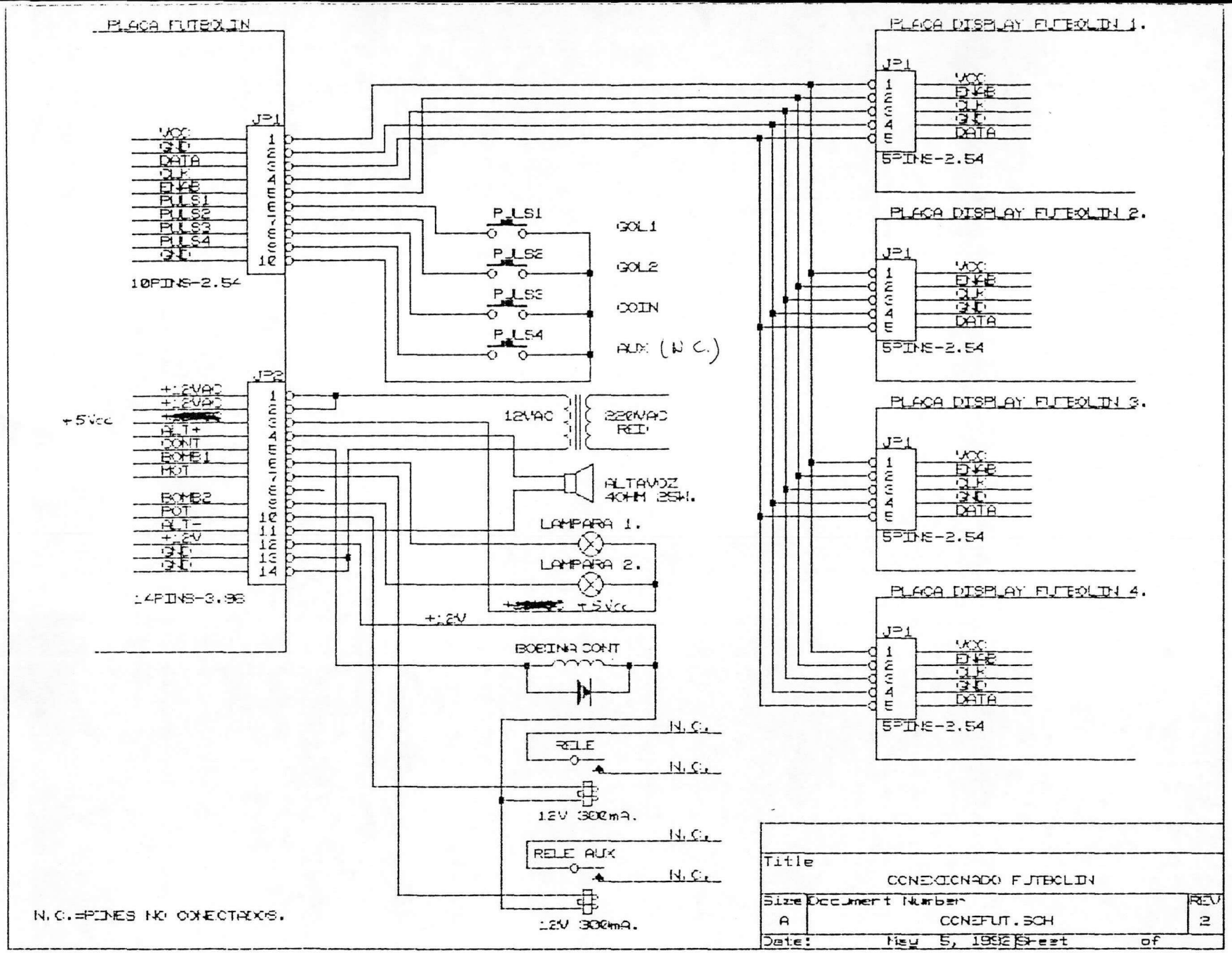
PLACA FUTBOLIN
JP1
VCC
GND
DATA
CLK
DISP
PULS1
PULS2
PULS3
PULS4
GND
10PINS-2.54
JP2
+12VAC
+12VAC
+5Vcc
ALT+
CONT
BOMB1
MOT
BOMB2
POT
ALT-
+12V
GND
GND
14PINS-3.96
PLACA DISPLAY FUTBOLIN 1.
PLACA DISPLAY FUTBOLIN 2.
PLACA DISPLAY FUTBOLIN 3.
PLACA DISPLAY FUTBOLIN 4.
5PINS-2.54
PULS1
PULS2
PULS3
PULS4
GOL1
GOL2
COIN
AUX (N.C.)
12VAC
220VAC RED
ALTAVOZ 4OHM 25W.
LAMPARA 1.
LAMPARA 2.
+5Vcc
+12V
BOBINA CONT
RELE
N.C.
12V 300mA.
RELE AUX
N.C.=PINES NO CONECTADOS.
Title
CONEXIONADO FUTBOLIN
Size
A
Document Number
CONFUT.SCH
REV
2
Date: May 5, 1992
Sheet of

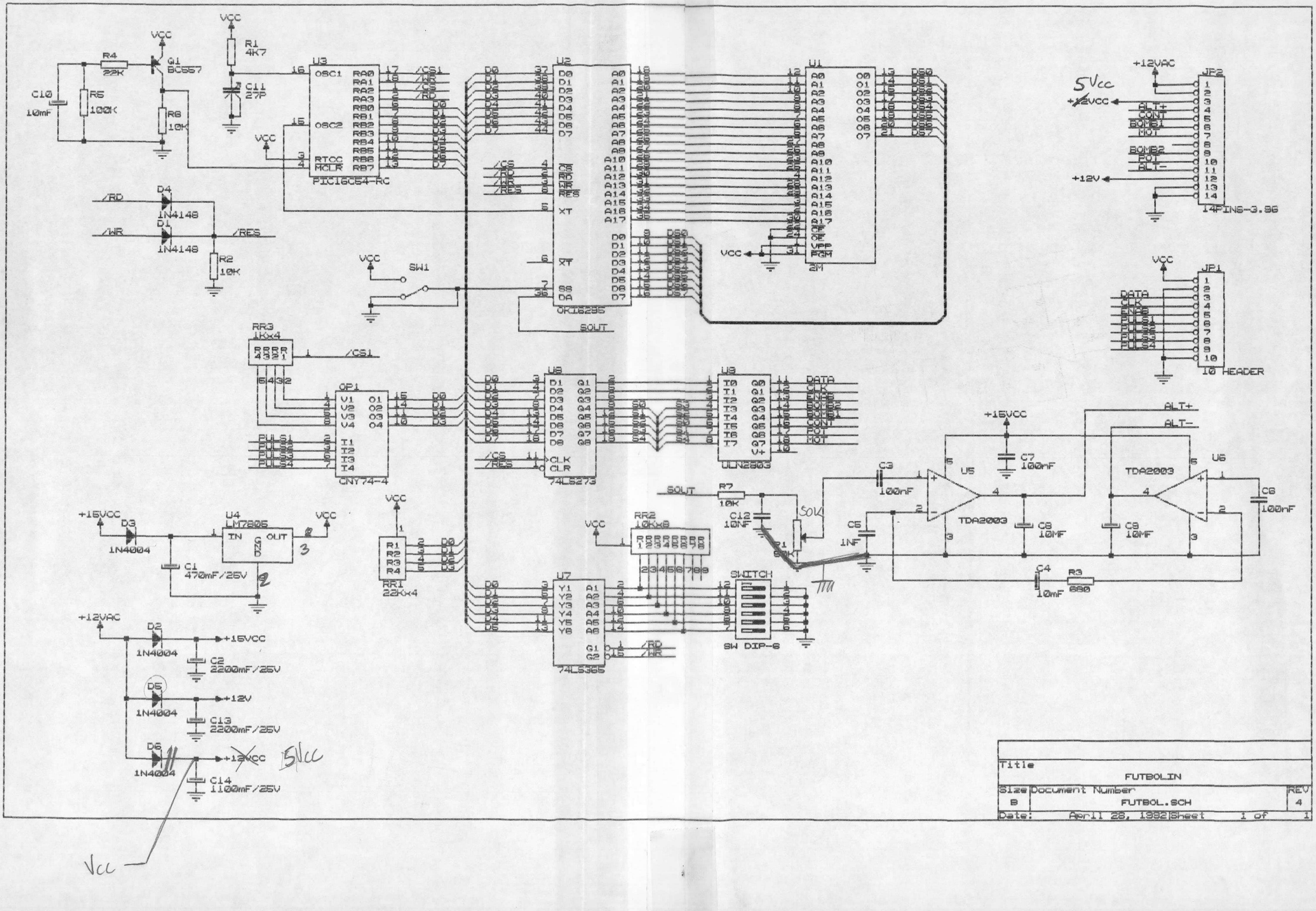

VCC
R4
22K
Q1
BC557
C10
10mF
R5
100K
R6
10K
R1
4K7
C11
27P
U3
OSC1
OSC2
RTCC
MCLR
PIC16C54-RC
/CS1
/WR
/CS
/RD
D4
1N4148
D1
1N4148
/RD
/WR
/RES
R2
10K
SW1
U2
OKI6295
SOUT
U1
2M
+12VAC
JP2
14PINS-3.96
5Vcc
+12VCC
ALT+
CONT
BOMB1
MOT
BOMB2
POT
ALT-
+12V
JP1
10 HEADER
DATA
CLK
ENAB
PULS1
PULS2
PULS3
PULS4
RR3
1Kx4
OP1
CNY74-4
U8
74LS273
U9
ULN2803
+15VCC
C7
100nF
C3
100nF
U5
TDA2003
U6
C6
100nF
C8
10MF
C9
10MF
C5
1NF
C4
10mF
R3
680
SOUT
R7
10K
C12
10NF
50K
P1
50K
RR2
10Kx8
U7
74LS365
SWITCH
SW DIP-6
+15VCC
D3
1N4004
U4
LM7805
IN
OUT
GND
C1
470mF/25V
RR1
22Kx4
+12VAC
D2
1N4004
+15VCC
C2
2200mF/25V
D5
1N4004
+12V
C13
2200mF/25V
D6
1N4004
+12VCC
5Vcc
C14
1100mF/25V
Vcc
Title
FUTBOLIN
Size
B
Document Number
FUTBOL.SCH
REV
4
Date: April 28, 1992
Sheet 1 of 1