Recreativos Franco, S.A.U.
Plaza de Cronos, 4
28037 Madrid - ESPAÑA
Tel.: (34) 91 440 92 00 - Fax : (34) 91754 41 66
http://www.rfranco.com

TÓMBOLA ROULETTE SALÓN

Ref.: 10207230000

17 de Junio de 2016

© R.Franco

Esta página queda intencionadamente en blanco

ÍNDICE 3
CARACTERÍSTICAS FÍSICAS Y ELÉCTRICAS 5
DESCRIPCIÓN DEL JUEGO Y FUNCIONAMIENTO 6
1. DESCRIPCIÓN DE LA MÁQUINA 6
1.1. FRONTAL SUPERIOR 6
1.1.1. MUEBLE DE PIE 6
1.1.2. MUEBLE DE CONSOLA 6
1.2. FRONTAL CENTRAL 6
1.2.1. MUEBLE DE PIE 6
1.2.2. MUEBLE DE CONSOLA 7
1.3. PANEL DE BOTONES 7
1.4. DESCRIPCIÓN DEL DISPOSITIVO DE SORTEO 7
1.5. BANDEJA DE RECOGIDA DE MONEDAS 7
1.6. MUEBLE INFERIOR 7
1.7. MARCAS DE IDENTIFICACIÓN 8
2. DESCRIPCIÓN DEL JUEGO DE LA MAQUINA "TÓMBOLA ROULETTE SALÓN " 8
2.1. JUEGO PRINCIPAL 8
2.2. JUEGOS ADICIONALES O DE ENTRETENIMIENTO 8
3. RESERVA DE MONEDAS 12
4. TEST GENERAL Y CONFIGURACIÓN DE LA MÁQUINA 13
4.1. INFORMACIÓN GENERAL 13
4.2. CONTADORES ELECTRÓNICOS 16
4.3. TEST HISTÓRICO POR CICLOS 17
4.4. TEST HISTÓRICO POR AÑOS 17
4.5. TEST HISTÓRICO POR LOCALES 18
4.6. HISTORIAL ÚLTIMAS JUGADAS 18
4.7. TEST DE PICS 18
4.8. AJUSTE DE PARÁMETROS 19
4.9. AJUSTE DE PARÁMETROS MEDIOS DE PAGO 1 19
4.10. AJUSTE DE PARÁMETROS MEDIOS DE PAGO 2 20
4.11. AJUSTE DE PARÁMETROS CONFIGURACIÓN DE RED 20
4.12. AJUSTE DE VOLUMEN Y TEST DE SONIDO 21
4.13. TEST DE LUCES 21
4.14. TEST DE CONTACTOS 22
4.15. TEST DE BILLETERO 22
4.16. TEST DE HOPPER 23
4.17. TEST DE DESCARGA DE HOPPER 23
4.18. TEST DE MONEDERO 23
4.19. TEST DE MONITOR 24
5. COMUNICACIONES EN SERIE VÍA rs-232 25
6. RECARGA 26
7. DISPOSITIVOS OPCIONALES DE INTERCONEXIÓN PARA SALONES DE JUEGO, BINGOS Y CASINOS. 26
OPCIONES CONFIGURABLES 28

Este documento contiene información exclusiva y sometida a derechos de autor. Queda prohibida su reproducción o divulgación sin contar con el consentimiento por escrito de R. Franco, Inc. ©R. Franco

MECÁNICA (MANUAL DE PIEZAS) 67
MONTAJE GENERAL 67
CONJUNTO MUEBLE 69
CONJUNTO PÉNDULO FALTA 73
CONJUNTO SOPORTE BOMBO 74
CONJUNTO BOMBO 76
CAJA CONTROL PLACA BOMBO 77
CAJA CONTROL PLACA TOTALIZADORES 78
RACK ABATIBLE CYGNUS 79
SOPORTE SELECTOR Y CAÍDAS 80
BILLETERO IT PAGADOR 82
HOPPER 83
CAJA CONTROL PLACA HOPPER 84
CONJUNTO PUERTA 85
SOPORTE MONITOR Y PULSADORES 88
ENTRADA DE MONEDAS 89
CAJA CONTROL PLACA BOTONERA 91
CHAPA FRONTAL PUERTA 92
EXTENSIÓN DE GARANTÍA 93
DECLARACION UE DE CONFORMIDAD 94

Este documento contiene información exclusiva y sometida a derechos de autor. Queda prohibida su reproducción o divulgación sin contar con el consentimiento por escrito de R. Franco, Inc. ©R. Franco

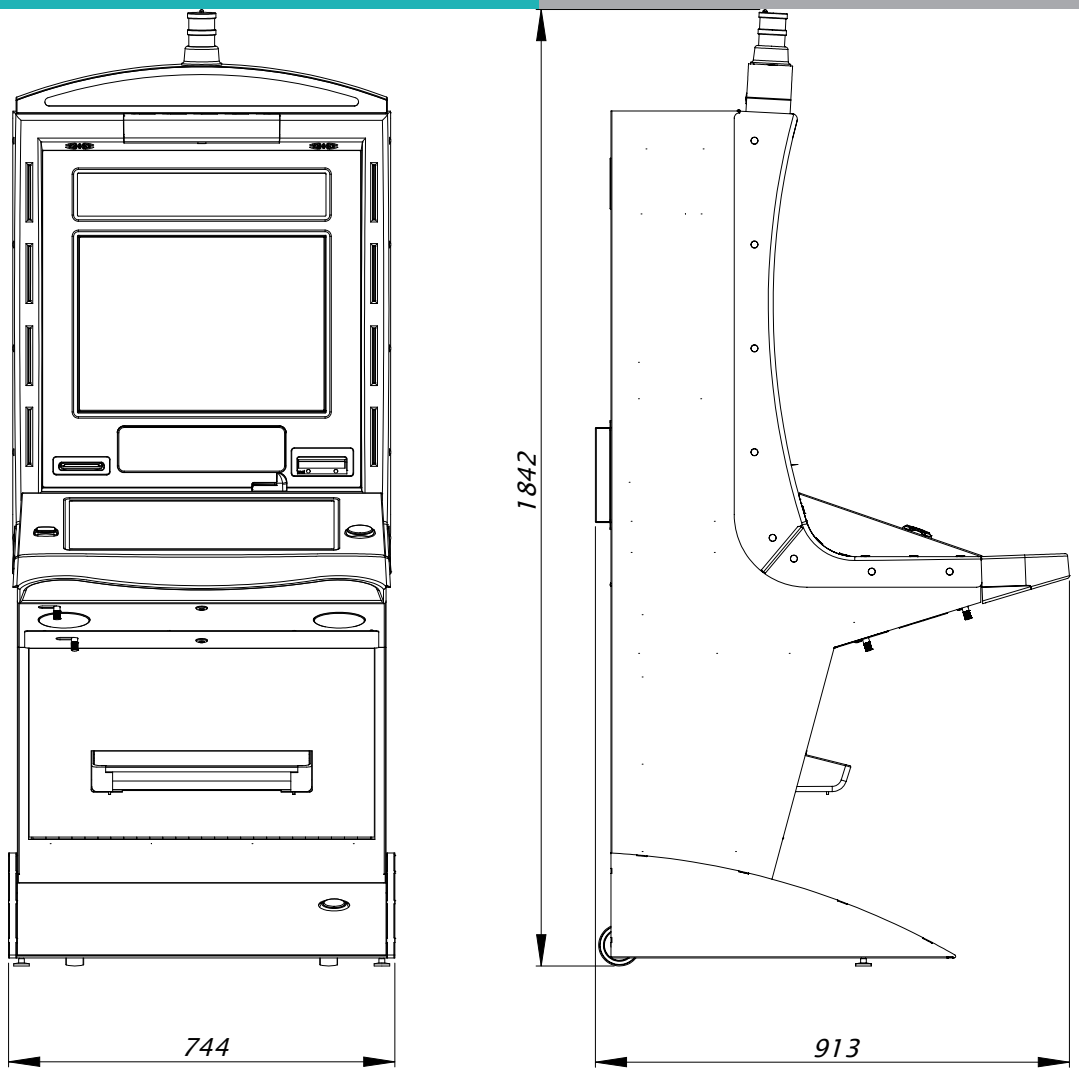

CARACTERÍSTICAS FÍSICAS:

◊ Alto..... 1842mm.
◊ Ancho..... 744 mm.
◊ Fondo..... 913 mm.
◊ Peso aprox. ..... 150 Kg.

CARACTERÍSTICAS ELÉCTRICAS

Tensión de entrada	100V. - 240V. AC. 60Hz - 50Hz
Corriente máxima	4A - 2A

RANGOS DE FUNCIONAMIENTO EN TENSIÓN Y TEMPERATURA

1. Las máquinas salen de fábrica preparadas para soportar 230 voltios de tensión de allmentación de la red.

Los márgenes de temperatura ambiente para un funcionamiento correcto son de 0-60º C.
La humedad relativa del aire podrá variar entre el 10% y el 90%.

2. La fuente de alimentación conmutada trabaja a 230 VAC.

Este documento contiene información exclusiva y sometida a derechos de autor. Queda prohibida su reproducción o divulgación sin contar con el consentimiento por escrito de R. Franco, Inc. ©R. Franco

1. DESCRIPCIÓN DE LA MÁQUINA

Es una máquina recreativa con premio, accionada por monedas. El mueble de la máquina conforma el conjunto con todos los elementos de la misma. Su característica principal es disponer de un dispositivo de sorteo, consistente en un bombo de bolas. Además se da la posibilidad al jugador de elegir entre una gama de juegos adicionales, presentados en un menú de selección. Esta máquina se comercializa en dos formatos, mueble de pie y terminal de consola. En ambos formatos la distribución de elementos es muy similar y distinguiremos las siguientes partes:

1.1. FRONTAL SUPERIOR

1.1.1. MUEBLE DE PIE

Sobre el panel, en la parte superior de la máquina se encuentra el avisador luminoso de pago manual, además de indicar algún tipo de incidencia en la máquina.

Dentro del frontal, justo debajo de los altavoces se encuentra dentro de un habitáculo transparente, el dispositivo de sorteo, o bombo de bolas.

1.1.2. MUEBLE DE CONSOLA

En la parte superior de la máquina se encuentra el avisador luminoso de pago manual, además de indicar algún tipo de incidencia en la máquina.

En la parte más elevada se encuentran centrado entre los altavoces de sonido, el alojamiento con las llaves de servicio.

Más abajo, se aloja el dispositivo de sorteo o bombo de bolas de forma elipsoide.

Por debajo del dispositivo de sorteo, en la parte central aparece la denominación del modelo y las etiquetas informativas reglamentarias. A la izquierda en esta zona, se encuentra la ranura de inserción de billetes. El aceptador de billetes puede admitir los billetes de euro de curso legal hasta el valor límite que establezcan los diferentes reglamentos autonómicos.

Por último encontramos a la derecha la entrada de monedas que permite la utilización de monedas de curso legal 0'10 €, 0'20 €, 0'50 €, 1 € y 2 €. Además del pulsador de retorno de monedas, para el caso de atasco en el selector de monedas.

1.2. FRONTAL CENTRAL

1.2.1. MUEBLE DE PIE

En la parte central se sitúa una segunda pantalla de TFT sobre la que se desarrolla el juego de la máquina. También se utiliza para mostrar las instrucciones e información de los juegos a través de unas pantallas de ayuda, pulsando sobre el botón correspondiente. Opcionalmente puede ser una pantalla táctil, y el jugador interactuar en los juegos que se desarrollan sobre ella.

En el lateral derecho de la máquina, justo a la altura de la pantalla de TFT, se encuentran las llaves de servicio.

Para el mueble de pie

- Cerradura superior: acceso a las pantallas de test, estadísticas y configuración.
- Cerradura intermedia: inspección por parte de la administración y servicio.
- Cerradura inferior: recarga de los pagadores / pago manual.

Para versión mueble de consola:

- Cerradura izquierda: acceso a las pantallas de test, estadísticas y configuración.
- Cerradura central: inspección por parte de la administración y servicio.
- Cerradura derecha: recarga de los pagadores / pago manual.

Este documento contiene información exclusiva y sometida a derechos de autor. Queda prohibida su reproducción o divulgación sin contar con el consentimiento por escrito de R. Franco, Inc. ©R. Franco

Por debajo de la pantalla de monitor, se encuentra la ranura de inserción de monedas. Este dispositivo permite la utilización de monedas de curso legal de 0'10 €, 0'20 €, 0'50 €, 1 € y 2 €, como indica la pegatina junto al botón de devolución, para el caso de atasco en el selector de monedas.

A la izquierda de la entrada de monedas, encontramos un plástico decorado con el nombre del modelo y el número de homologación, a la derecha, la ranura de introducción de billetes.

1.2.2. MUEBLE DE CONSOLA

En este mueble la pantalla de TFT se encuentra en posición inclinada. Y además sispone por debajo un reposa brazos para mayor comodidad.

1.3. PANEL DE BOTONES

El panel de botones es distinto en cuanto al número de pulsadores, dependiendo del mueble.

Así en el mueble de consola los botones se distribuyen a ambos lados de la pantalla de video y son: JUEGUE FICHAS, APUESTA, COBRAR, JUEGUE y A BANCO.

En el mueble de pie encontramos los botones: JUEGUE FICHAS, COBRAR y A BANCO. Además sobre la botonera en este formato, se encuentran las etiquetas informativas reglamentarias.

1.4. DESCRIPCIÓN DEL DISPOSITIVO DE SORTEO

Este mecanismo consiste en un bombo esférico o elíptico, según el mueble, de radios o meridianos de plástico. Este volumen, es capaz de girar en torno a un eje que pasa por sus dos polos (puntos de intersección de los meridianos). El eje de rotación se dispone en posición horizontal. Un motor instalado en el propio eje permite el volteo completo del bombo en cualquier sentido de giro.

En su interior se confinan 37 bolas de plástico hueco con la numeración impresa y un código de barras que identifique el número impreso y que permite a su vez la lectura automática de la bola.

Una abertura entre los meridianos permite que uno de las bolas del interior del bombo pueda caer por gravedad a un "bota" o alojamiento de forma que un montaje mecánico haga imposible que una segunda bola pueda entrar en dicho alojamiento. El lector de código de barras completa la lectura una vez la bola se aloja en la "bota" y reporta al control de juego el número.

El peso de las bolas es el mismo, con unas tolerancias muy bajas, esto unido a un volteo prolongado durante cada juego en el interior del bombo, hacen que la probabilidad de que cualquiera de las bolas caiga en la "bota" de salida, es la misma.

Por último uno de los sentidos de giro permite la mezcla de bolas sin que pueda caer ninguna en la "bota" de salida, mientras que invirtiendo el sentido de giro la entrada queda expedita. Por ello la secuencia de extracción de bola consiste en varias vueltas en el primer sentido para la mezcla de bolas, detención de la "bota" en la parte superior y cambio del sentido de giro hasta colocar la salida en la parte inferior del bombo y así dejar que una de las bolas caiga al alojamiento de salida.

1.5. BANDEJA DE RECOGIDA DE MONEDAS

Debajo de la consola va incorporada una bandeja para recoger las monedas de los premios obtenidos y que los depósitos de reserva de pago expulsan automáticamente, además de las monedas rechazadas por el selector de monedas. En el mueble de píe, la bandeja de recepción de monedas, se encuentra bajo el panel de botones.

1.6. MUEBLE INFERIOR

En ambos muebles, tras la puerta se encuentran los depósitos de ganancias de la máquina.

Este documento contiene información exclusiva y sometida a derechos de autor. Queda prohibida su reproducción o divulgación sin contar con el consentimiento por escrito de R. Franco, Inc. ©R. Franco

1.7. MARCAS DE IDENTIFICACIÓN

Las marcas de identificación indelebles, están situadas en el panel de la zona superior y en la puerta de la máquina. Hay una placa de identificación en el lateral izquierdo de la misma.

2. DESCRIPCIÓN DEL JUEGO DE LA MAQUINA "TÓMBOLA ROULETTE SALÓN "

2.1. JUEGO PRINCIPAL

Inicialmente, el jugador podrá introducir monedas de 0'10, 0'20, 0'50, 1'00 ó 2'00 € y billetes de 5, 10, 20 ó 50 €, este último únicamente en las comunidades autónomas donde esté autorizado su uso, quedando reflejado el número de créditos en el marcador dedicado a ello. El precio de la partida es de 0'20 €, existiendo la posibilidad de jugar a partida simple o a varias simultáneas, mostrando el caso seleccionado en el campo de apuesta.

Una vez haya créditos disponibles, el usuario puede comenzar. La mecánica del juego consta de dos juegos principales: el resultante de pulsar el botón "JUEGUE" y el que resulta de pulsar el botón "A BANCO". Ambos modos o tipos pueden conllevar las siguientes situaciones:

La obtención de premios directos en forma de créditos. Aparecen en el marcador de banco y pueden cobrarse mediante la pulsación del botón "COBRAR".

La pérdida de la apuesta seleccionada.

La obtención de fichas. Estas fichas pueden usarse en los juegos de entretenimiento disponibles en la máquina o jugarse, pulsando el botón "A BANCO". Esto último puede suponer o no consumo de créditos.

Un claro ejemplo de la secuencia de juego para comprender la funcionalidad sería el siguien- te: El usuario pulsa el botón "JUEGUE" y tras el sorteo se obtienen fichas. A continuación, se podría optar por pulsar "A BANCO" considerándose esta acción parte de la misma apuesta y, por tanto, no consumiéndo- se nuevos créditos. Como cabe esperar, la suma de premios y de apuestas entre los dos tipos de juga- das, están sujetos a las limitaciones legales pertinentes. Si tras el caso expuesto aún tuviéramos fichas y se pulsara de nuevo el botón "A BANCO", sí daría lugar a consumo de créditos, ya que se consideraría una nueva partida.

En cualquier caso, si el usuario no efectúa ninguna de las dos opciones (pulsar "JUEGUE" o pulsar "A BANCO"), ni otra opción principal (cambio de apuesta, ayuda, cobrar, o inserción de dinero...), siempre y cuando haya suficientes créditos y se cumplan los requisitos legales de tiempo, se efectuará una jugada autónoma de pulsar "JUEGUE" cada tres o cinco segundos, dependiendo de la reglamentación.

Es importante precisar que teniendo fichas suficientes, en cualquier momento, se podrá acceder a la variedad de juegos, adicionales o de entretenimiento, disponibles, pulsando sobre el icono del juego deseado que aparece en la pantalla principal.

2.2. JUEGOS ADICIONALES O DE ENTRETENIMIENTO

Además del juego principal descrito hasta el momento, esta máquina dispone de varios juegos de entretenimiento, en los que el jugador podrá hacer uso de las fichas obtenidas en el juego principal, pero nunca supondrá consumo de créditos. En estos juegos de entre- tenimiento únicamente se podrá obtener fichas, no existiendo la posibilidad de conseguir créditos.

En la pantalla principal se presenta un conjunto iconos, correspondientes a cada uno de los juegos de entretenimiento disponibles. Para acceder a ellos, basta con pulsar sobre el juego deseado.
A continuación se describen estos juegos:

Este documento contiene información exclusiva y sometida a derechos de autor. Queda prohibida su reproducción o divulgación sin contar con el consentimiento por escrito de R. Franco, Inc. ©R. Franco

CINEMA FESTIVAL

Se trata de una "video slot" de 5 rodillos.

Descripción del juego.

En la pantalla principal se muestran cinco rodillos en vídeo en los que se pueden obtener fichas sobre las diez líneas, esto es, una sola apuesta ya habilita todas las posibles líneas. El juego consiste en conseguir determinadas configuraciones para obtener fichas. Las fichas se pueden obtener sobre las líneas, estando siempre activas las diez posibles líneas, o sobre "scatters", es decir, figuras repartidas en los rodillos. La obtención de fichas depende de la apuesta seleccionada y se muestran dinámicamente.

Juego de BONUS: Con tres figuras "LOGO" en cualquier posición de los tres rodillos centrales, se obtiene el juego de BONUS. Una vez dentro, se presentan varias opciones entre las que el usuario deberá elegir; cada opción elegida desvelará un número de juegos libres, que se sumarán a un contador.

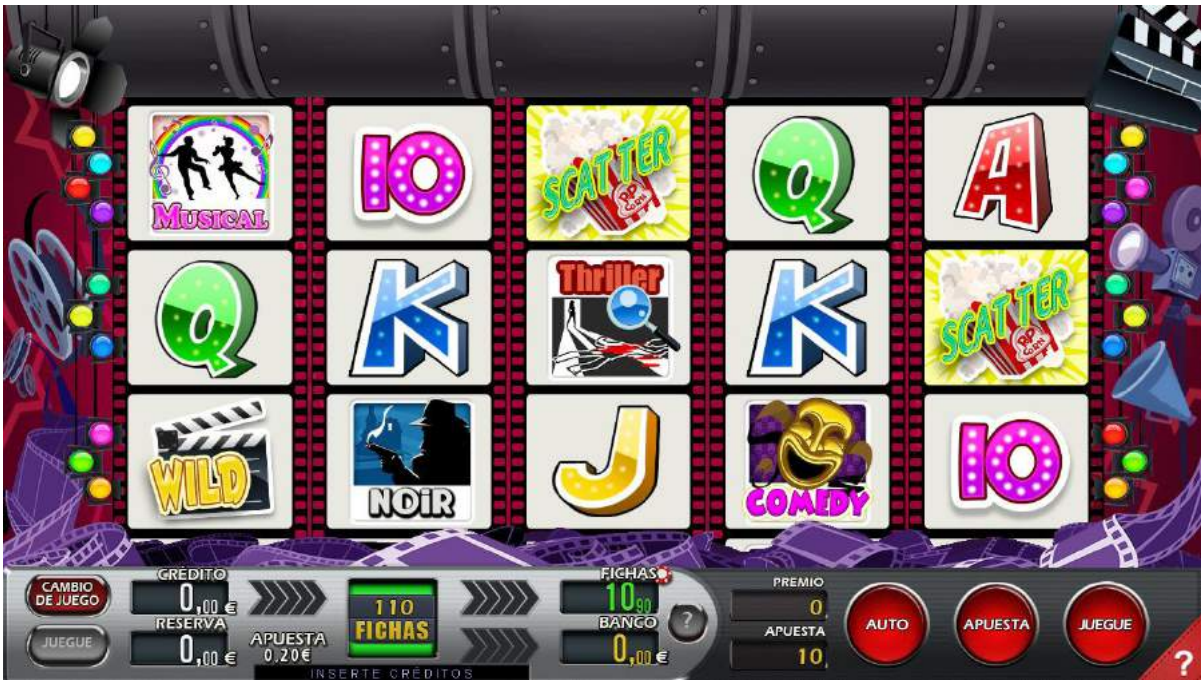

Este documento contiene información exclusiva y sometida a derechos de autor. Queda prohibida su reproducción o divulgación sin contar con el consentimiento por escrito de R. Franco, Inc. ©R. Franco

FRUITY COCKTAIL

Se trata de una "video slot" de 3 rodillos.

Descripción del juego.

En la pantalla principal se muestran tres rodillos en vídeo en los que se obtienen fichas sobre cinco líneas, esto es, una sola apuesta ya habilita todas las posibles líneas.

La apuesta elegida aparece representada en el plan de fichas de la pantalla superior, además de en la zona inferior de la pantalla principal.

El juego consiste en obtener tres frutas o figuras iguales en línea, o bien, la combinación de cualquiera de los tres sietes. La obtención de fichas será siempre sobre cinco líneas. La obtención de fichas depende de la apuesta seleccionada y se muestran dinámicamente.

Juego de BONUS.

Una vez dentro, se muestran tres frutas entre las que el usuario deberá elegir una; al pulsar sobre ella, apareciendo el número de fichas que oculta. En ese momento, el jugador tiene la opción de quedarse con esas fichas obtenidas, o bien, elegir otra de la frutas, repitiéndose el proceso hasta que elige la opción de quedarse con las fichas o se destapan todas las frutas.

Este documento contiene información exclusiva y sometida a derechos de autor. Queda prohibida su reproducción o divulgación sin contar con el consentimiento por escrito de R. Franco, Inc. ©R. Franco

POKER ACE BONUS

Simula el juego del poker.

Descripción del juego.

Se trata del tradicional juego de video poker con baraja de 52 cartas más comodín, en el que la jugada se desarrolla en dos manos.

La apuesta elegida aparece representada en las configuraciones de la pantalla superior, además de en la zona inferior de la pantalla principal.

En la primera mano se reparten cinco cartas que inicialmente están boca abajo. Al pulsar el botón "JUEGUE FICHAS", las cartas se destapan, reteniéndose automáticamente las jugadas. No obstante, el jugador puede cambiar dicha retención a su antojo.

Pulsando de nuevo "JUEGUE FICHAS" se inicia la segunda mano. Las cartas retenidas se mantienen y el resto son sustituidas por nuevas cartas del mazo. Si al final se ha conseguido una determinada combinación, ésta se marca en la pantalla superior y se obtienen las fichas.

Doble o nada.

En caso de que el jugador así lo desee, todas las fichas se pueden arriesgar a un juego de doble o nada. Se muestran cinco cartas, la primera de ellas es de la banca y aparece destapada. El jugador elige una de las otras cuatro cartas, en este caso se encuentran cubiertas; si la carta descubierta es mayor que la de la banca, se doblan las fichas, si es menor, se pierden y si es igual, se repite el juego.

Juego de BONUS.

Las combinaciones de pareja de ases van engrosando un contador de ases. Cuando el contador de ases llega a una cierta cantidad, se pasa al juego de BONUS.

Una vez dentro de este juego, se distribuyen en pantalla un conjunto de cartas boca abajo, cada una de las cuales esconde un número de fichas. La máquina sortea el número de cartas que el jugador ha de descubrir, con el fin de ir sumando fichas ocultas en el marcador correspondiente.

Este documento contiene información exclusiva y sometida a derechos de autor. Queda prohibida su reproducción o divulgación sin contar con el consentimiento por escrito de R. Franco, Inc. ©R. Franco

TÓMBOLA ROULETTE SALÓN

Simula el juego del juego ruleta.

Descripción del juego.

En la pantalla principal se muestran el tapete donde el usuario podrá interactuar para realizar sus apuestas.

El juego es la tradicional ruleta americana, donde se establecen unas fases del juego. Una primera fase o "hagan sus apuestas", permite, a los jugadores que dispongan de fichas definir sus apuestas sobre el tapete. Una segunda fase o "no va más", durante la cual no se pueden modificar las apuestas del tapete y, por último, el resumen de la partida, donde se muestra el número ganador y se asignan las fichas.

Apuestas.

Las apuestas que se pueden realizar pueden ser internas y externas al tapete como en el juego de mesa tradicional.

3. RESERVA DE MONEDAS

La máquina lleva incorporada un mecanismo de reserva de monedas, visible desde el exterior.

Su funcionamiento permite al usuario, conocer la cantidad de monedas, de que dispone, si así lo desea, ya que refleja las cantidades, correspondientes a monedas que el usuario introduzca, y que no destina al juego, por existir algún crédito sin consumir en la máquina. Además puede recuperarlo en cualquier momento pulsando el botón COBRAR.

Si hay dinero acumulado en banco, primero se cobra éste y luego la reserva.

Este documento contiene información exclusiva y sometida a derechos de autor. Queda prohibida su reproducción o divulgación sin contar con el consentimiento por escrito de R. Franco, Inc. ©R. Franco

4. TEST GENERAL Y CONFIGURACIÓN DE LA MÁQUINA

La máquina dispone de una serie de pantallas desde las cuales se pueden verificar sus principales elementos y dispositivos, además de poder programar una serie de parámetros de servicio y operación. A estas utilidades, se accede accionando la llave de test, al tiempo que se abre la puerta principal de la máquina, si después del aviso de puerta abierta que aparece en pantalla, tiramos del interruptor tipo cherry del interior del mueble, aparecerá en pantalla la primera pantalla del test. Todas las pantallas de la utilidad son auto explicativas, apareciendo siempre en la zona superior izquierda las posibles acciones dentro del test, y como pasar al siguiente menú.

Se podrán recorrer todas las opciones del menu, con los botones del panel o bien con los botones táctiles de colores sobre la pantalla.

Con el pulsador de JUEGUE vamos recorriendo todas las pantallas del menú de test y configuración, en concreto por las siguientes pantallas:

- 0 INFORMACIÓN GENERAL.
- 1 CONTADORES ELECTRÓNICOS.
- 2 TEST HISTÓRICO POR CICLOS.
- 3 TEST HISTÓRICO POR AÑOS.
- 4 TEST HISTÓRICO POR LOCALES.
- 5 TEST HISTORIAL ÚLTIMAS JUGADAS.
- 6 TEST DE PICS
- 7 AJUSTE DE PARÁMETROS.
- 8 AJUSTE DE PARÁMETROS MEDIOS DE PAGO 1.
- 9 AJUSTE DE PARÁMETROS MEDIOS DE PAGO 2.
- 10 AJUSTE DE PARÁMETROS DE CONFIGURACIÓN DE RED
- 11 AJUSTE DE VOLUMEN Y TEST DE SONIDO.
- 12 TEST DE LUCES.
- 13 TEST DE CONTACTOS.
- 14 TEST DE BILLETERO.
- 15 TEST DE HOPPER.
- 16 TEST DE DESCARGA DE HOPPER.
- 17 TEST DE MONEDERO.
- 18 TEST DE MONITOR.

4.1. INFORMACIÓN GENERAL

La información se muestra en seis pantallas.

En la primera se da información del juego base de la máquina. Número de jugadas en las diferentes modalidades de juego, y por apuesta. También los créditos jugados y ganados, existen unos contadores parciales que pueden inicializarse pulsando el botón de APUESTA. Por último se refleja la información relativa a los pagos manuales

En la segunda pantalla, se registran los cambios en el ajuste de porcentaje de Juego.

En la tercera de las pantallas, se muestran los contadores de las entradas y salidas de monedas por sus diferentes denominaciones, y las recargas realizadas en la operación de la máquina.

En la cuarta pantalla, se muestran las entradas y salidas de billetes en sus diferentes denominaciones.

En la quinta pantalla se muestran las estadísticas parciales de los juegos adicionales. Las fichas apostadas o ganadas y las jugadas a los diferentes juegos.
La última pantalla, muestra el histórico de los errores registrados

Este documento contiene información exclusiva y sometida a derechos de autor. Queda prohibida su reproducción o divulgación sin contar con el consentimiento por escrito de R. Franco, Inc. ©R. Franco

BASE GAME

0. INFORMACIÓN GENERAL

Fecha inicialización: Sat May 28 15:58:36 2016
Fecha arranque: Sun May 29 08:17:09 2016
Fecha actual: Sun May 29 08:17:54 2016
Versión de software: v6.1 (v6.C.1.0.1) - Tombola Roulette

Pulse JUEGUE o AZUL para Siguiente Test
Pulse Llave de Servicio para Salir de Test
Pulse A BANCO o VERDE para Pantalla siguiente
Pulse COBRAR o ROJO para Pantalla anterior
Pulse cuatro veces APUESTA o AMARILLO para resetear las Entradas y Salidas parciales

JUEGO: JUEGOBASE
Reenganches: 0

			(€ cents)	(20 cents)
Partidas JUGADAS:	2	Créditos JUGADOS TOTAL:	600	30
Partidas CRÉDITOS --> (BANCO/FICHAS/NADA):	2	Créditos JUGADOS CRÉDITOS --> (BANCO/FICHAS/NADA):	600	30
Partidas CREDITOS --> NADA:	0	Créditos JUGADOS BANCO <-- FICHAS:	0	0
Partidas CRÉDITOS --> FICHAS:	1			
Partidas CRÉDITOS --> BANCO :	1	Créditos GANADOS CRÉDITOS --> BANCO:	1000	50
Partidas BANCO <-- FICHAS :	0	Créditos GANADOS BANCO <-- FICHAS:	0	0
		Fichas GANADAS CRÉDITOS --> FICHAS:	300	15
		Fichas JUGADAS BANCO <-- FICHAS:	0	0

Partidas Por Apuesta 0.20 € : 0
Partidas Por Apuesta 3.00 € : 2
Partidas Por Apuesta 6.00 € : 0

Entradas Parciales: 600 --> (20 cents) 30	Veces RIESGO:	0		
Salidas Parciales: 1000 --> (20 cents) 50	RIESGO Dobla:	0		
	RIESGO Pierde:	0		(20 cents)
	Créditos Pago Manual:	900	--> 45	
	Veces Pago Manual:	1		
	Veces TODO o NADA:	0		
	Créditos ganados TODO o NADA:	0	--> 0	
	Créditos jugados TODO o NADA:	0	--> 0	

BASE GAME

0. INFORMACIÓN GENERAL

Fecha inicialización: Sat May 28 15:58:36 2016
Fecha arranque: Sun May 29 08:19:50 2016
Fecha actual: Sun May 29 08:20:15 2016
Versión de software: v6.1 (v6.C.1.0.1) - Tombola Roulette

Pulse JUEGUE o AZUL para Siguiente Test
Pulse Llave de Servicio para Salir de Test
Pulse A BANCO o VERDE para Pantalla siguiente
Pulse COBRAR o ROJO para Pantalla anterior

HISTÓRICO DE CAMBIOS EN EL PORCENTAJE DE JUEGO

FECHA	PORCENTAJE	ENTRADAS	SALIDAS
Sat May 29 15:59:39 2016	91.00 %	600	1000

BASE GAME

0. INFORMACIÓN GENERAL

Fecha inicialización: Sat May 28 15:58:36 2016
Fecha arranque: Sun May 29 08:20:51 2016
Fecha actual: Sun May 29 08:21:13 2016
Versión de software: v6.1 (v6.C.1.0.1) - Tombola Roulette

Pulse JUEGUE o AZUL para Siguiente Test
Pulse Llave de Servicio para Salir de Test
Pulse A BANCO o VERDE para Pantalla siguiente
Pulse COBRAR o ROJO para Pantalla anterior
Pulse cuatro veces APUESTA o AMARILLO para resetear los parciales de recarga

ENTRADAS Y SALIDAS TOTALES DE MONEDAS

Número de monedas de entrada		Número de monedas de salida	
Monedas 10 céntimos:	0	Monedas 10 céntimos:	0
Monedas 20 céntimos:	0	Monedas 20 céntimos:	0
Monedas 50 céntimos:	0	Monedas 50 céntimos:	0
Monedas 100 céntimos:	0	Monedas 100 céntimos:	0
Monedas 200 céntimos:	0	Monedas 200 céntimos:	0

RECARGA DE MONEDAS.

Número de monedas totales		Número de monedas parciales	
Monedas 10 céntimos:	0	Monedas 10 céntimos:	0
Monedas 20 céntimos:	0	Monedas 20 céntimos:	0
Monedas 50 céntimos:	0	Monedas 50 céntimos:	0
Monedas 100 céntimos:	0	Monedas 100 céntimos:	0
Monedas 200 céntimos:	0	Monedas 200 céntimos:	0
Núm. total de monedas:	0	Núm. total de monedas:	0
Céntimos totales:	0	Céntimos totales:	0

Este documento contiene información exclusiva y sometida a derechos de autor. Queda prohibida su reproducción o divulgación sin contar con el consentimiento por escrito de R. Franco, Inc. ©R. Franco

BASE GAME

0. INFORMACIÓN GENERAL

Fecha inicialización: Sat May 28 15:58:36 2016
Fecha arranque: Sun May 29 08:21:50 2016
Fecha actual: Sun May 29 08:22:09 2016
Versión de software: v6.1 (v6.C.1.0.1) - Tombola Roulette

Pulse JUEGUE o AZUL para Siguiente Test
Pulse Llave de Servicio para Salir de Test
Pulse A BANCO o VERDE para Pantalla siguiente
Pulse COBRAR o ROJO para Pantalla anterior
Pulse cuatro veces APUESTA o AMARILLO para resetear las Entradas y Salidas parciales

CONTABILIDAD BILLETES

	5	10	20	50
Introducidos en juego	1	0	0	0
Introducidos en test	0	0	0	0
Introducidos en recarga	0	0	0	0
Introducidos parcial juego	1	0	0	0
Pagados en juego	0	0	0	0
Pagados en test	0	0	0	0
Pagados parcial juego	0	0	0	0
En unidad recicladora ahora	0	0	0	0

Total billetes en hucha: 1
Parcial billetes en hucha: 1

BASE GAME

0. INFORMACIÓN GENERAL

Fecha inicialización: Tue Jun 07 15:26:22 2016
Fecha arranque: Wed Jun 08 16:02:15 2016
Fecha actual: Thu Jun 09 10:12:26 2016
Versión de software: v7.0 (v7.3C.10.0) (v2.1) - Tombola

Pulse JUEGUE o AZUL para Siguiente Test
Pulse Llave de Servicio para Salir de Test
Pulse A BANCO o VERDE para Pantalla siguiente
Pulse COBRAR o ROJO para Pantalla anterior

ESTADÍSTICAS PARCIALES JUEGOS SECUNDARIOS

NOMBRE JUEGO	VECES SELECCIONADO	PARTIDAS JUGADAS	FICHAS JUGADAS	FICHAS GANADAS	TIEMPO EN EL JUEGO
HUB	35	0	0	0	0d 0h 0m 0s
CINEMA FESTIVAL	8	32	1940	310	0d 17h 1m 10s
POKER ACE	3	25	250	20	0d 0h 1m 16s
RULETA	5	13	1320	1940	0d 0h 6m 7s
FRUITY COCKTAIL	2	5	50	20	0d 0h 0m 45s

BASE GAME

0. INFORMACIÓN GENERAL

Fecha inicialización: Sat May 28 15:58:36 2016
Fecha arranque: Sun May 29 08:22:44 2016
Fecha actual: Sun May 29 08:23:26 2016
Versión de software: v6.1 (v6.C.1.0.1) - Tombola Roulette

Pulse JUEGUE o AZUL para Siguiente Test
Pulse Llave de Servicio para Salir de Test
Pulse A BANCO o VERDE para Pantalla siguiente
Pulse COBRAR o ROJO para Pantalla anterior

HISTÓRICO DE ERRORES SUCEDIDOS

FECHA	ERROR
Sun May 29 08:22:49 2016	PUERTA ABIERTA
Sun May 29 08:21:55 2016	PUERTA ABIERTA
Sun May 29 08:20:57 2016	PUERTA ABIERTA
Sun May 29 08:19:56 2016	PUERTA ABIERTA
Sun May 29 08:17:14 2016	PUERTA ABIERTA
Sun May 29 08:14:07 2016	PUERTA ABIERTA
Sun May 29 08:04:40 2016	PUERTA ABIERTA
Sun May 29 08:03:38 2016	PUERTA ABIERTA
Sun May 29 08:02:25 2016	PUERTA ABIERTA
Sun May 29 08:02:06 2016	HOPPER VACÍO
Sun May 29 07:59:25 2016	PUERTA ABIERTA
Sun May 29 07:58:26 2016	PUERTA ABIERTA
Sun May 29 07:57:24 2016	PUERTA ABIERTA
Sun May 29 07:56:26 2016	PUERTA ABIERTA
Sun May 29 07:50:31 2016	PUERTA ABIERTA
Sat May 28 15:58:43 2016	PUERTA ABIERTA

Este documento contiene información exclusiva y sometida a derechos de autor. Queda prohibida su reproducción o divulgación sin contar con el consentimiento por escrito de R. Franco, Inc. ©R. Franco

4.2. CONTADORES ELECTRÓNICOS

La información se mostrará en dos pantallas.

En la primera se muestran los contadores básicos de la máquina, esto es, número de partidas y contadores de entrada y salida, además del número de partidas a las diferentes apuestas o partidas simultáneas y el porcentaje de devolución real que arroja la máquina. Esta misma información, se muestra codificado en un código QR. Esta misma pantalla está a disposición de las inspecciones de juego a través de un canal de acceso exclusivo.

En la segunda pantalla se muestran ENTRADAS y SALIDAS físicas de monedas y billetes durante el juego, así como de PAGO MANUAL, todo expresado en CÉNTIMOS DE EURO. Además, se incorpora un código QR adicional para adquirir esos datos.

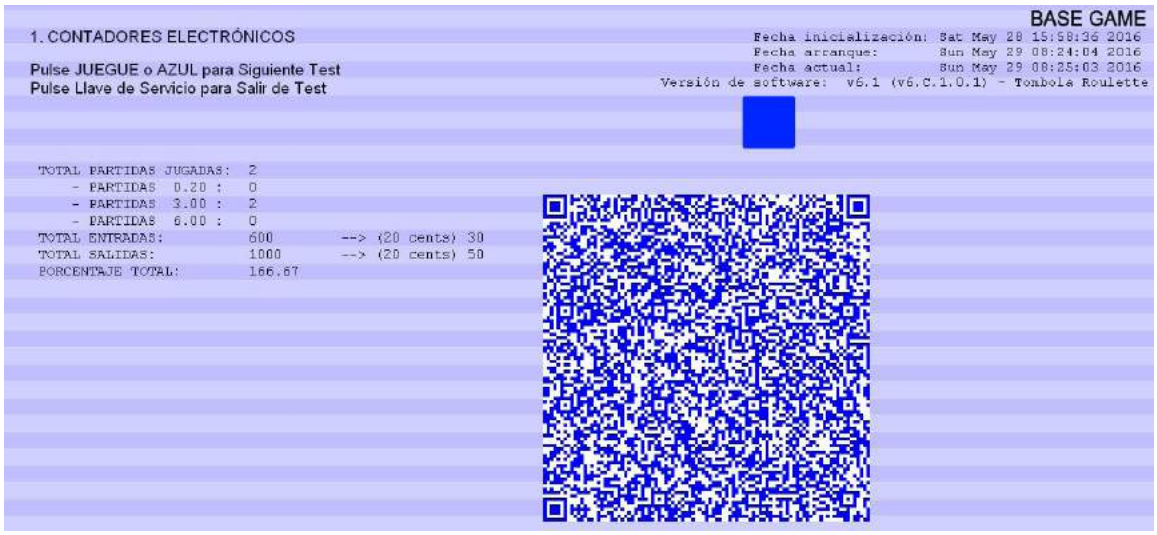

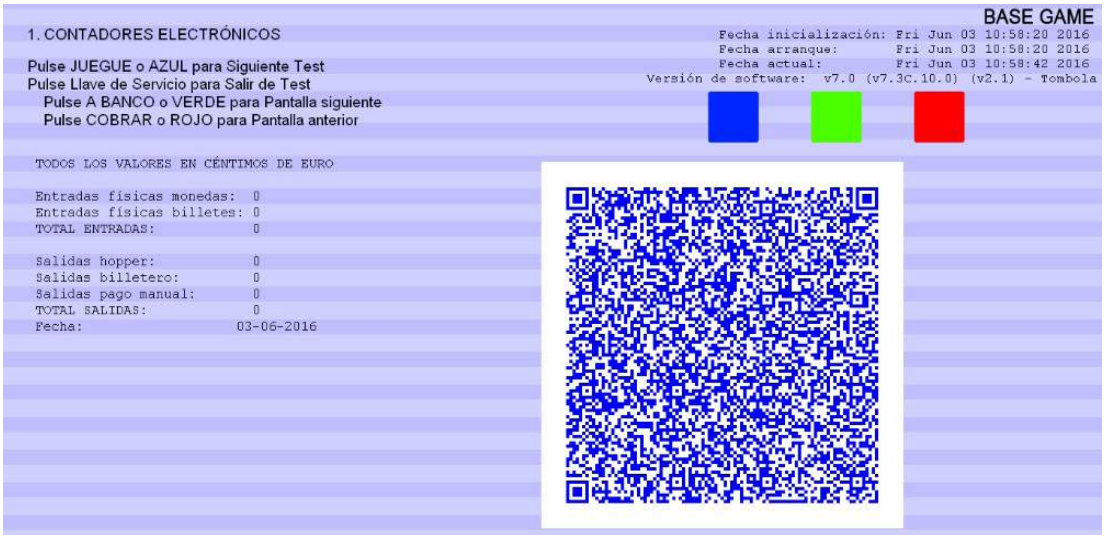

Este documento contiene información exclusiva y sometida a derechos de autor. Queda prohibida su reproducción o divulgación sin contar con el consentimiento por escrito de R. Franco, Inc. ©R. Franco

4.3. TEST HISTÓRICO POR CICLOS

En esta pantalla se muestra la información de los diferentes ciclos de jugadas que ha completado la máquina de juego. Con el aumento de la información se van incluyendo páginas de registro que se pueden visualizar avanzando y retrocediendo con el uso de dos botones especificados en pantalla.

4.4. TEST HISTÓRICO POR AÑOS

De forma similar al test anterior, se muestran los registros de años en la máquina.

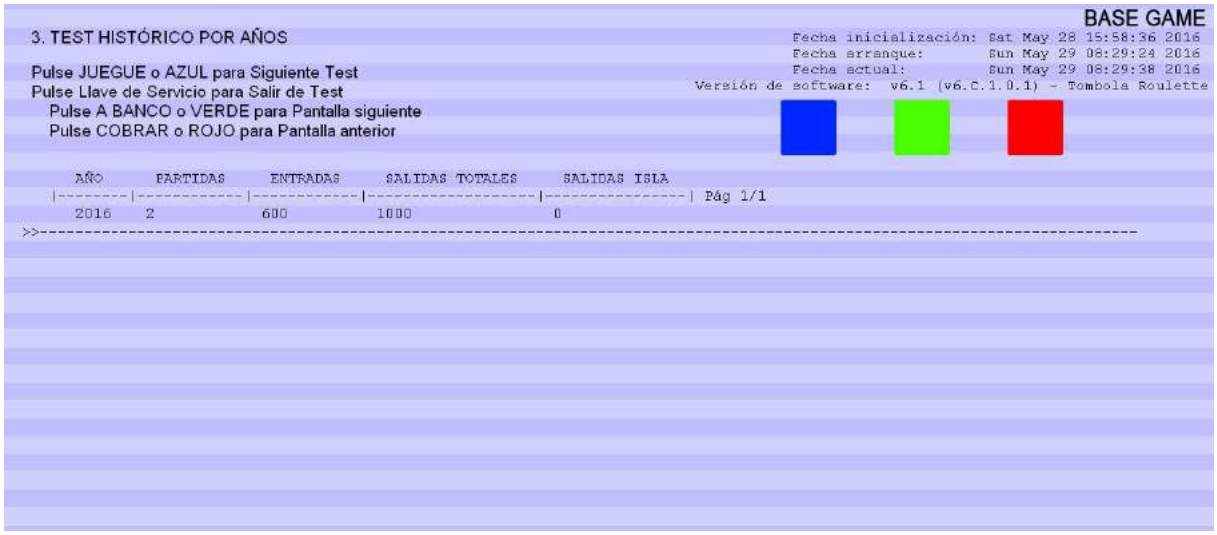

Este documento contiene información exclusiva y sometida a derechos de autor. Queda prohibida su reproducción o divulgación sin contar con el consentimiento por escrito de R. Franco, Inc. ©R. Franco

4.5. TEST HISTÓRICO POR LOCALES

Análogo a los dos test anteriores, se muestran los registro de información por locales de juego de la máquina.

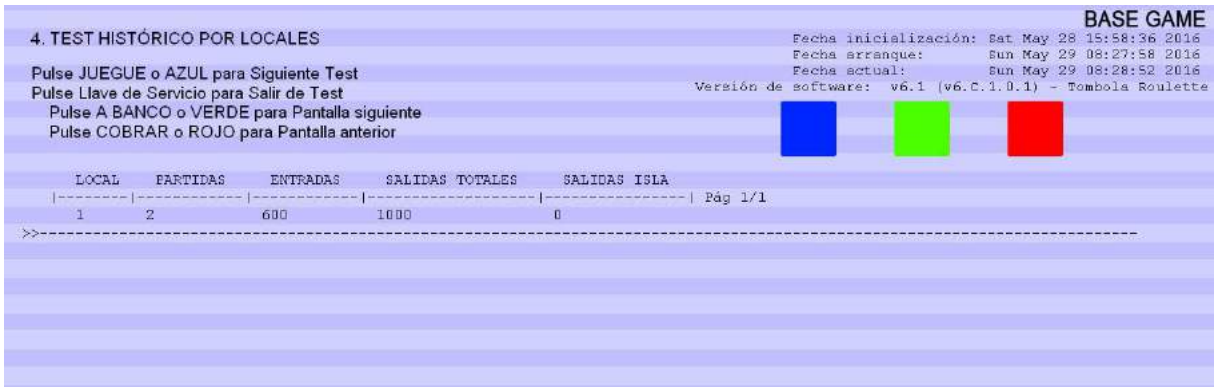

4.6. HISTORIAL ÚLTIMAS JUGADAS

En este menú se muestran los registros de las últimas 100 partidas al juego base, especificándose el movimiento en los contadores de crédito y fichas así como la fecha y hora de la jugada.

4.7. TEST DE PICS

Esta pantalla nos da información sobre la versión de los diferentes circuitos programables de control de la máquina.

Este documento contiene información exclusiva y sometida a derechos de autor. Queda prohibida su reproducción o divulgación sin contar con el consentimiento por escrito de R. Franco, Inc. ©R. Franco

4.8. AJUSTE DE PARÁMETROS

En esta pantalla, se pueden configurar los parámetros programables de la máquina, entre ellos destaca:

- Porcentaje devolución.
- Jugadas desde BANCO.
- Límites de BANCO y CRÉDITO.
- Habilitar el modo exhibición, y el modo de juego automático.
- Programar el umbral de pago manual.

4.9. AJUSTE DE PARÁMETROS MEDIOS DE PAGO 1

Nos permite ajustar parámetros de los pagadores, fundamentalmente podremos programar las monedas que admitirá la máquina, y la asignación de moneda a los diferentes pagadores del conjunto.

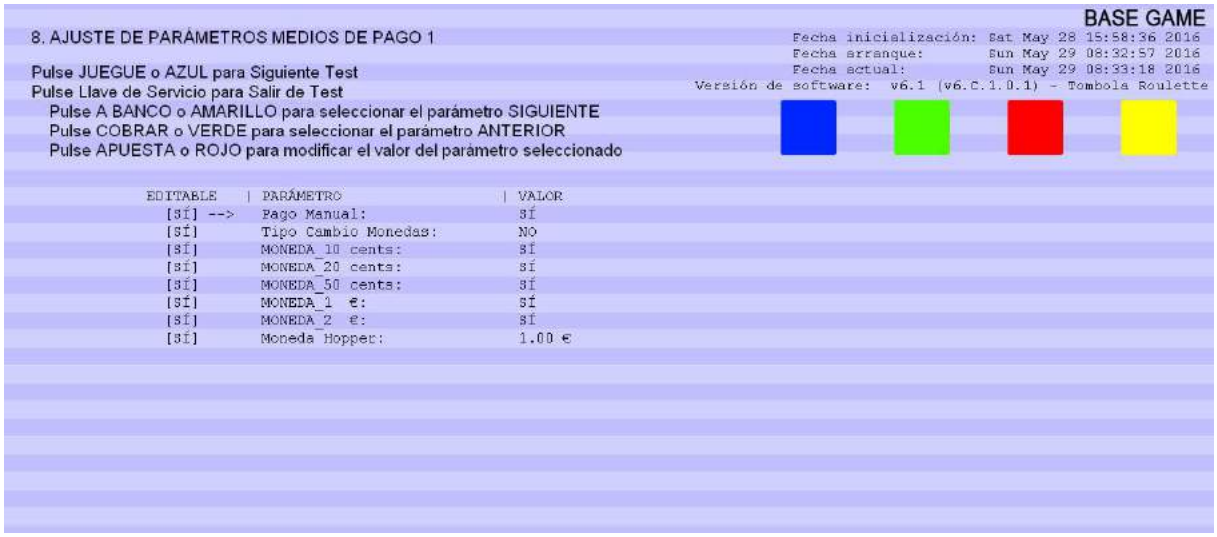

Este documento contiene información exclusiva y sometida a derechos de autor. Queda prohibida su reproducción o divulgación sin contar con el consentimiento por escrito de R. Franco, Inc. ©R. Franco

4.10. AJUSTE DE PARÁMETROS MEDIOS DE PAGO 2

De forma análoga, aquí se permite la programación de los billetes que admitirá la máquina y los diferentes parámetros de almacenamiento y pago del billetero reciclador.

Este modelo permite los pagos con billetes de varias denominaciones, aunque por defecto desde fábrica viene ajustado al pago con billetes de 10€ exclusivamente.

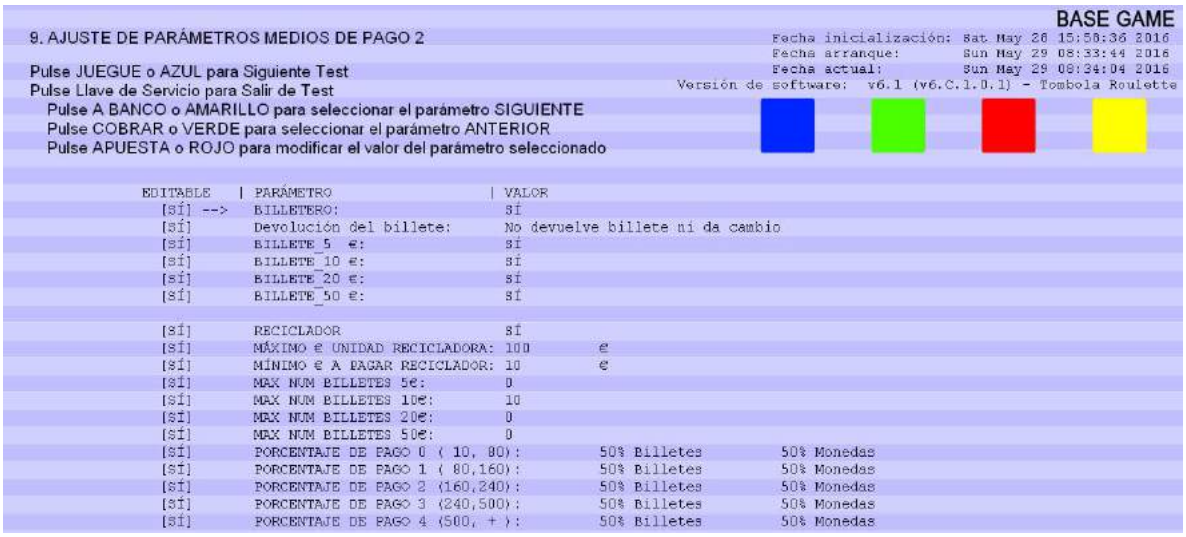

4.11. AJUSTE DE PARÁMETROS CONFIGURACIÓN DE RED

Nos permite configurar la IP del terminal y servidor, asi como su puerto correspondiente. Y también la activación del modo ISLA en la máquina, así como el número de puesto.

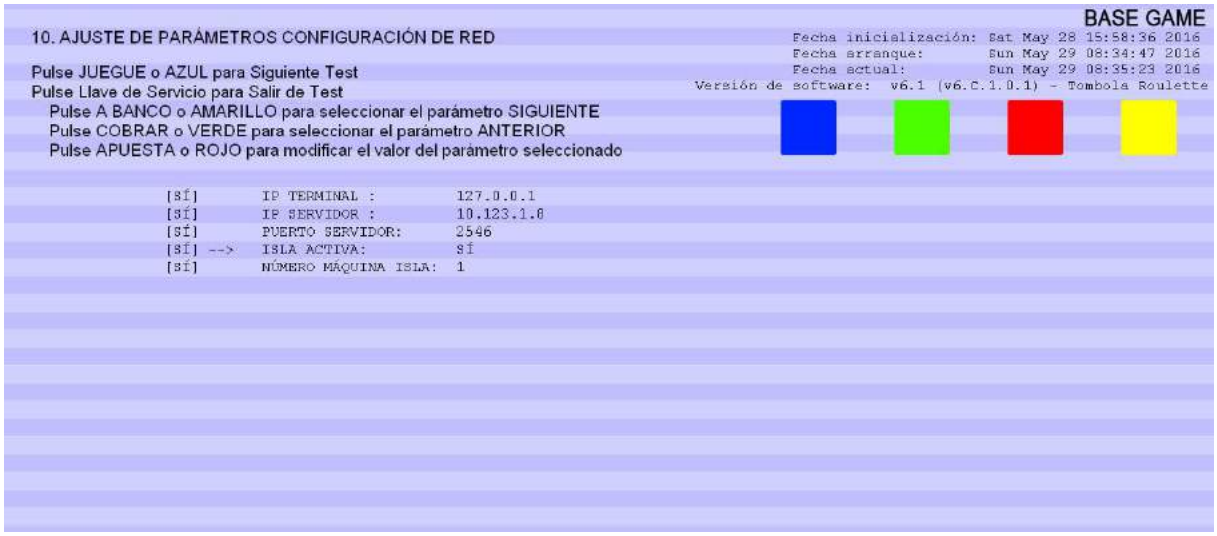

Este documento contiene información exclusiva y sometida a derechos de autor. Queda prohibida su reproducción o divulgación sin contar con el consentimiento por escrito de R. Franco, Inc. ©R. Franco

4.12. AJUSTE DE VOLUMEN Y TEST DE SONIDO

Nos permite ajustar el volumen general de la máquina, en uno de los cinco niveles posibles. Además de generar una señal acústica por cada uno de los canales de audio.

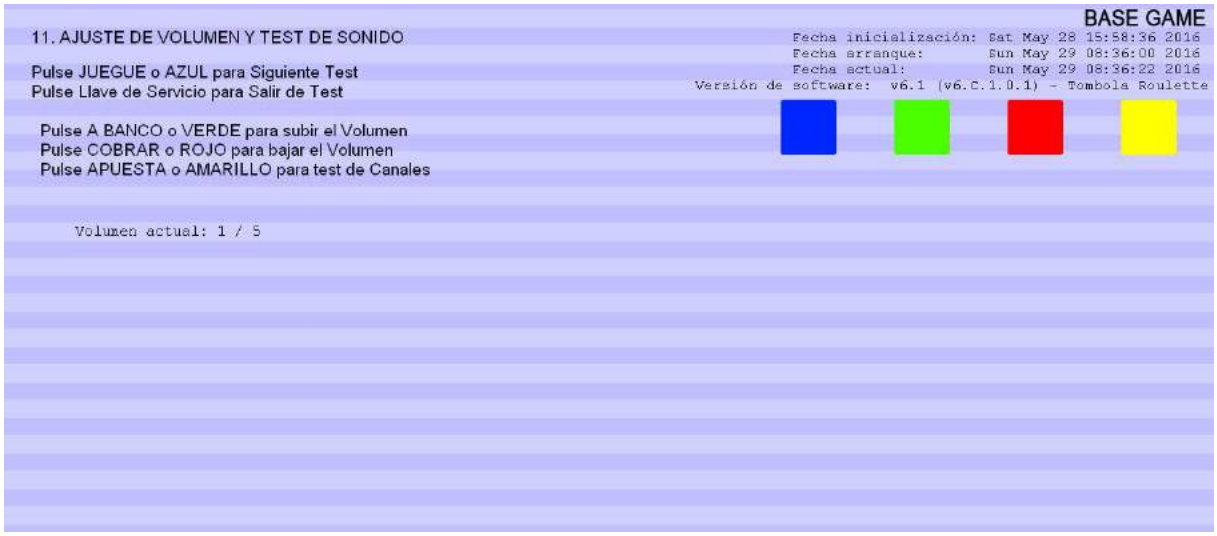

4.13. TEST DE LUCES

Nos permite comprobar el correcto funcionamiento de todas las luces del frontal de la máquina, así como de las luces de la torre de aviso y panel de botones. Puede realizarse el test en modo manual y en modo automático.

Por último nos permite elegir el color de iluminación para el conjunto de luces de cabina y túnel de espejo de la parte superior en el mueble de pie.

Este documento contiene información exclusiva y sometida a derechos de autor. Queda prohibida su reproducción o divulgación sin contar con el consentimiento por escrito de R. Franco, Inc. ©R. Franco

4.14. TEST DE CONTACTOS

En este test podemos comprobar el correcto funcionamiento de todos los pulsadores del panel de botones, así como las llaves de servicio y los contactos de llenado del hopper.

4.15. TEST DE BILLETERO

Unos contadores en pantalla nos van registrando los billetes de diferente valor que vamos introduciendo en la máquina.

Adicionalmente, en esta pantalla se muestran los contadores de las recargas de billetes. Estos contadores son parciales y se pueden poner a cero desde esta pantalla de test pulsando cinco veces consecutivas sobre el botón habilitado en la misma.

Este documento contiene información exclusiva y sometida a derechos de autor. Queda prohibida su reproducción o divulgación sin contar con el consentimiento por escrito de R. Franco, Inc. ©R. Franco

4.16. TEST DE HOPPER

Nos permite comprobar el funcionamiento de los pagadores, haciendo que la máquina expulse cinco monedas por el pagador seleccionado.

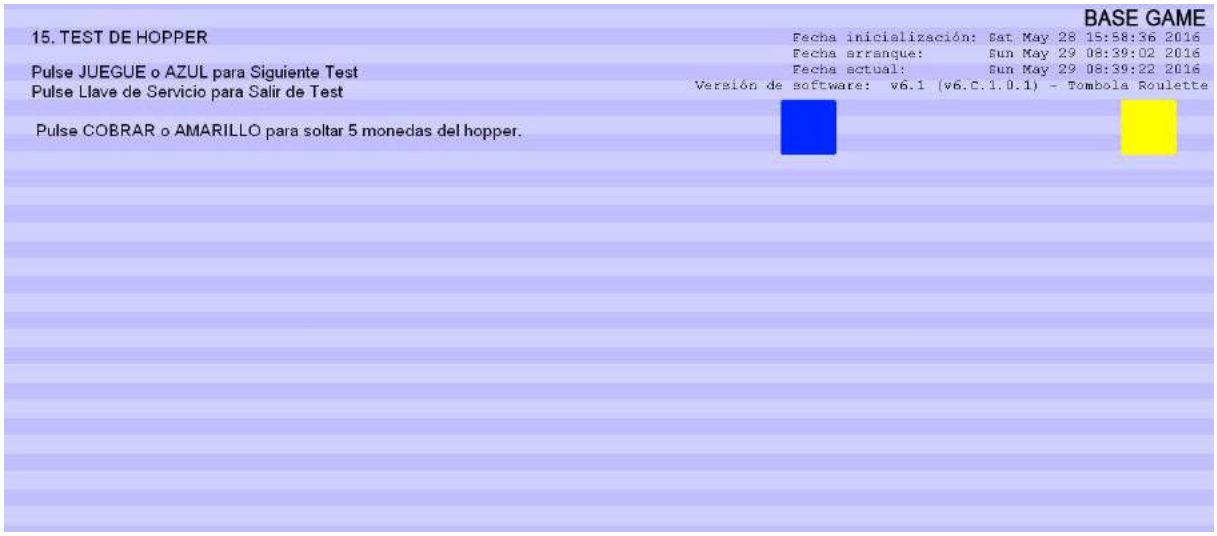

4.17. TEST DE DESCARGA DE HOPPER

Con test de descarga, podemos extraer del hopper pagador, un número programable de monedas. Para ello podemos cambiar el número de monedas a descargar cada vez, respecto al valor por defecto de 150 monedas. Existe la opción de programar la descarga total del pagador, en cuyo caso al iniciar la descarga del hopper este se pondrá en marcha hasta extraer el monto total de monedas de su tolva, que reflejará en un contador de pantalla.

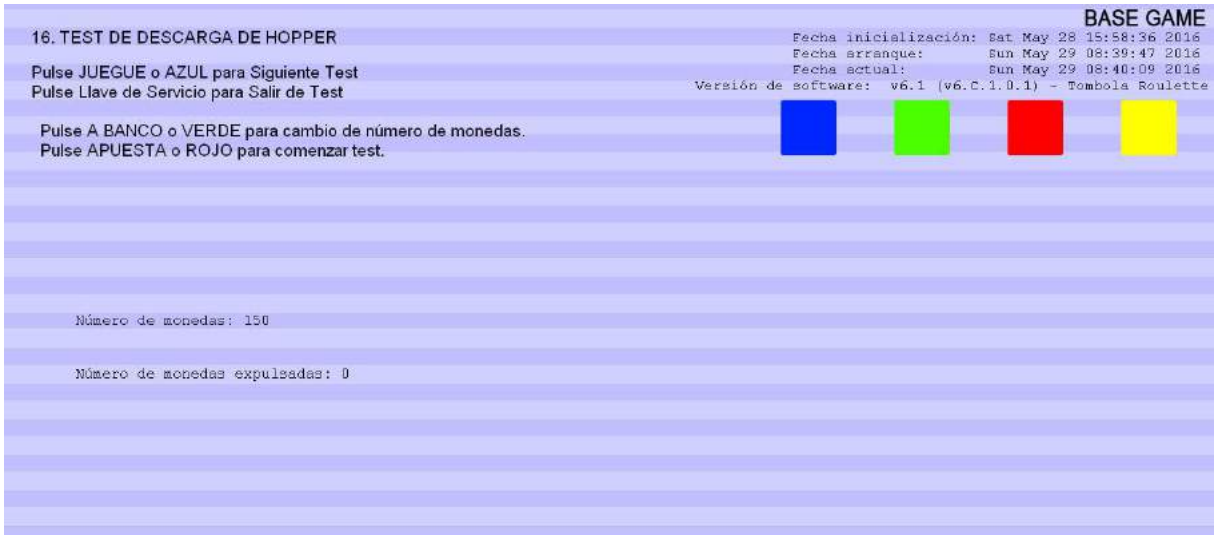

4.18. TEST DE MONEDERO

En este test se verifica el funcionamiento del selector de monedas y de las bobinas de desvío del conjunto de monedas. Durante el test se van marcando las monedas que se van admitiendo, y posteriormente comprobar que se han alojado en el hopper.

Este documento contiene información exclusiva y sometida a derechos de autor. Queda prohibida su reproducción o divulgación sin contar con el consentimiento por escrito de R. Franco, Inc. ©R. Franco

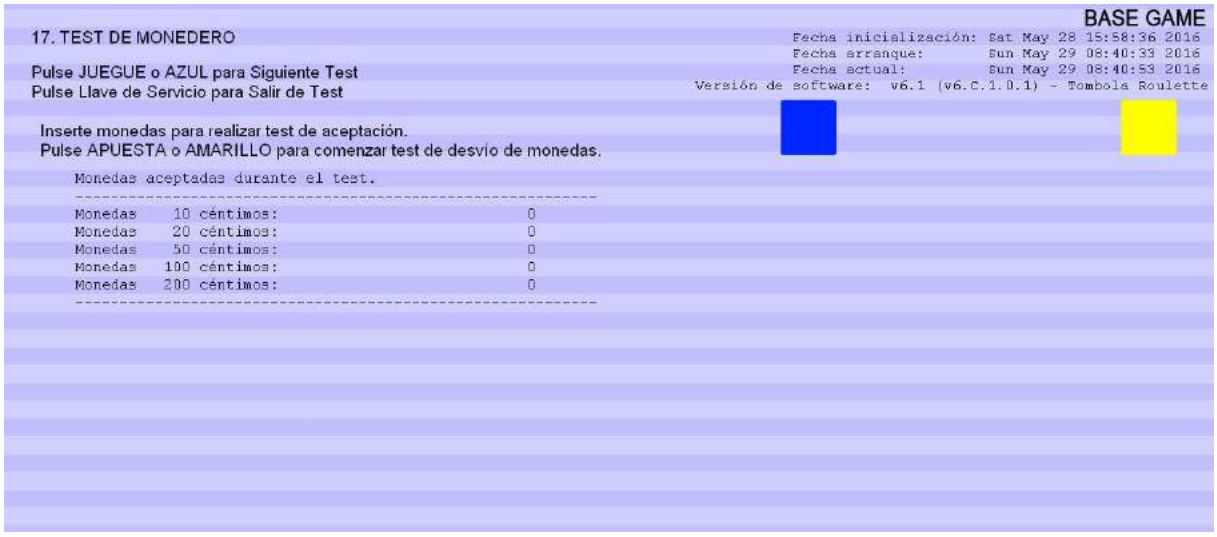

4.19. TEST DE MONITOR

Se muestra una carta de ajuste en la pantalla. También permite accede a la calibración de la pantalla táctil siguiendo las instrucciones en pantalla.

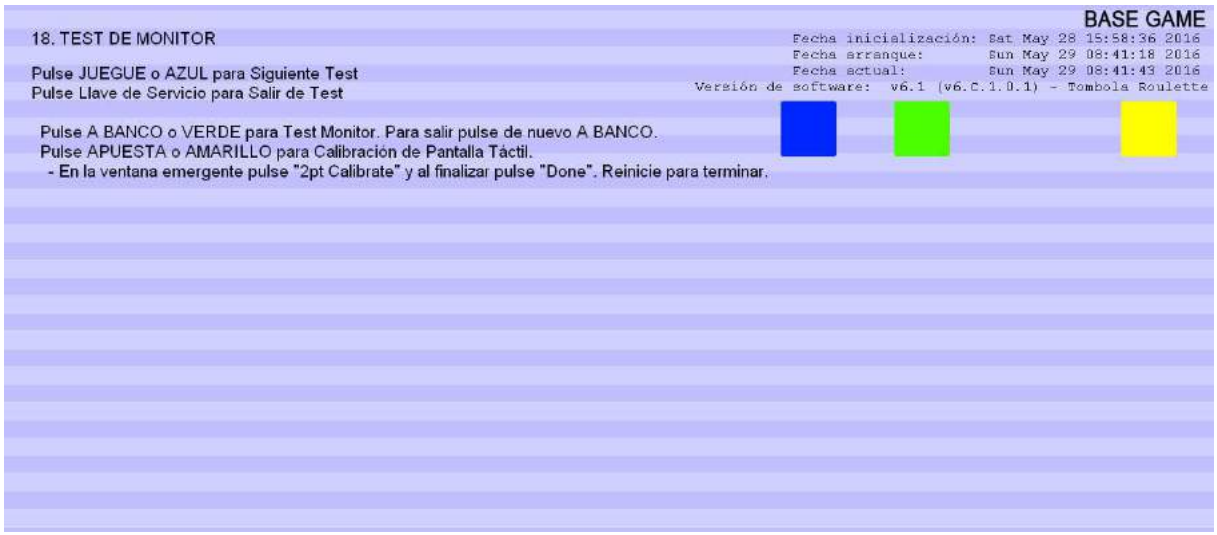

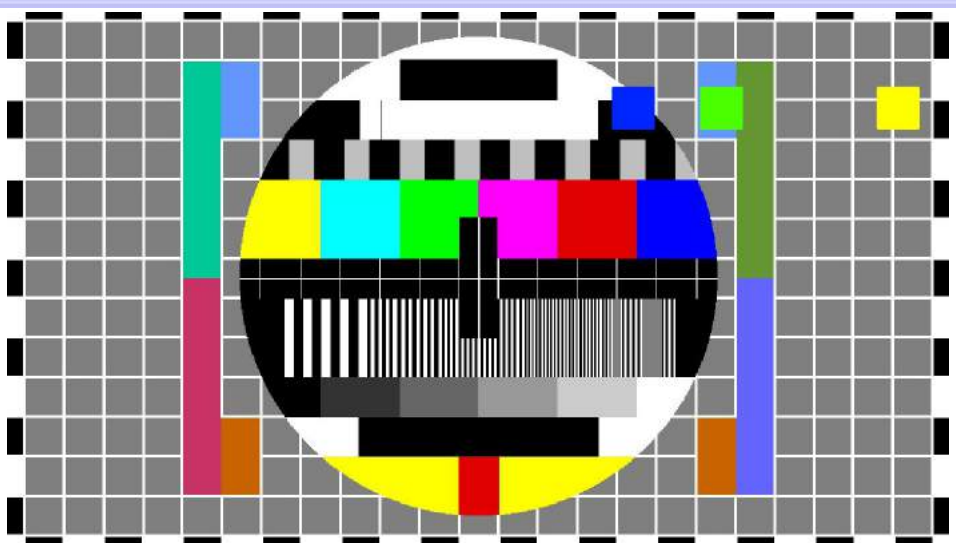

Este documento contiene información exclusiva y sometida a derechos de autor. Queda prohibida su reproducción o divulgación sin contar con el consentimiento por escrito de R. Franco, Inc. ©R. Franco

INFORMACIÓN SOBRE JUEGOS ADICIONALES

Cuando se accede al test general y configuración de la máquina desde alguno de los juegos adicionales activo, en la pantalla, como continuación a todas las pantallas de test descritas anteriormente, se muestra la información sobre el juego adicional en cuestión. La información es genérica sobre el juego atendiendo a sus características que se distribuye en ESTADÍSTICAS GENERALES e HISTÓRICO. En la primera se muestra información sobre el juego y en la segunda se registran las últimas 100 jugadas al juego seleccionado.

PAGO MANUAL

La máquina dispone de la opción de pago manual. Si se ha habilitado en el test de configuración correspondiente, el funcionamiento es el que sigue:

El pago manual se activa cuando la cantidad a cobrar alcanza el valor programado en euros, siempre que la opción se haya habilitado. En ese momento se activa un sonido de alarma acompañado del indicador luminoso colocado sobre la parte superior de la máquina.

Existe una llave de pago manual. Una vez activada, el pago se da por concluido.

JUEGO DE EXHIBICIÓN

Cuando seleccionamos el parámetro "MODO FERIA SI" en el menú "AJUSTE DE PARÁMETROS", al salir de modo test, la máquina queda configurada en modo exhibición.

NOTA: no es necesario que el pagador contenga monedas.

Pulsando sobre la caja del campo "CRÉDITO" en la zona del juego básico de la máquina se incrementa el Contador de CRÉDITO en 50 unidades, lo que nos permite iniciar dicho juego. Una vez obtenidas fichas en el contador correspondiente, podremos jugar a cualquiera de los juegos adicionales.

5. COMUNICACIONES EN SERIE VÍA rs-232

La máquina incorpora una conexión de tipo "sub-D" de 9 pines para comunicaciones estan dar vía RS-232, situada en la placa base del rack junto al conector de Ethernet. Se puede comunicar con un ordenador, terminal, captador de datos, etc.

La máquina facilita la información almacenada en los contadores electrónicos tales como partidas jugadas, premios obtenidos, tipos de monedas que han entrado y han salido, tiempo que la máquina ha estado encendida y tiempo que ha estado jugando, etc.

También facilita la recaudación.

Para que se establezca la comunicación es necesario que esté conectado un "equipo exterior". Además, es necesario que coincida la velocidad de transmisión con la ajustada en la máquina: 9.600 baudios.

Conectando el captador de datos, ordenador, etc., con el software necesario se obtienen los mismos datos ya descritos anteriormente. Además es posible cambiar el nombre del local, el número de máquina, y ajustar la fecha y la hora.

Este documento contiene información exclusiva y sometida a derechos de autor. Queda prohibida su reproducción o divulgación sin contar con el consentimiento por escrito de R. Franco, Inc. ©R. Franco

6. RECARGA

La máquina tiene la posibilidad de recarga de los pagadores.

Cuando la máquina se halla en prejuego se puede acceder al modo "RECARGA" accionando la llave que está situada en el lateral derecho de la máquina, más próxima al frontal, o bien en el cajetín de llaves en el mueble de consola, situada más a la derecha.

Cuando la máquina entre en modo recarga, aparece un marco en pantalla con una serie de contadores que registran las monedas introducidas en cada pagador, y el monto total de la recarga.

Para proceder a la recarga bastara con ir introduciendo monedas por la entrada de monedas y la máquina se encargara de ir mandándolas al hopper correspondiente o rechazándolas en caso de no existir hopper con el valor de la moneda introducida. El contador de recarga se ira incrementando con las monedas aceptadas

Para salir del modo recarga bastará con retirar la llave.

Desde el estado de "No hay monedas", en mitad de un pago, deberemos accionar la llave de servicio central del lateral de la máquina, o del cajetín de llaves de Servicio, de modo que la máquina nos muestra un marco en pantalla con la indicación de si se quiere efectuar un pago manual o proceder a la recarga. Pulsando el botón JUEGUE pasamos directamente al modo de recarga descrito anteriormente. Al retirar la llave de servicio, se reanuda el pago mediante los pagadores así recargados.

7. DISPOSITIVOS OPCIONALES DE INTERCONEXIÓN PARA SALONES DE JUEGO, BINGOS Y CASINOS.

La máquina dispone, en la placa de control de las llaves de servicio, de unas señales que les permite la interconexión con un sistema externo. Estas señales son:

- Señal crédito. Un pulso de salida por cada crédito consumido (0,20 €). Esta señal la pro- porciona un transistor, el cual conduce para proporcionar el pulso, conmutando el nivel de masa (GND) externa proporcionado.

- Bloqueo. Señal que tiene el fin de bloquear la máquina. Nivel Low bloquea la máquina.

- Señal Fuera de Servicio. Esta señal la proporciona un transistor open colector. Nivel High (no conduce) cuando la máquina se encuentra fuera de servicio. Cuando la máquina se en- cuentra en servicio esta señal es un nivel Low (masa).

Adicionalmente se proporciona una señal de salidas, que genera un pulso por cada crédito (0,20 €). otorgado por la máquina en premios, de las mismas características eléctricas que la señal de crédito.

Este documento contiene información exclusiva y sometida a derechos de autor. Queda prohibida su reproducción o divulgación sin contar con el consentimiento por escrito de R. Franco, Inc. ©R. Franco

Para las señales de bloqueo y Fuera de servicio es necesario unir la masa de la máquina con la del dispositivo receptor

DESCRIPCIÓN DE LA CONEXIÓN.

Placa Totalizadores Contactos. Referencia 90473301.

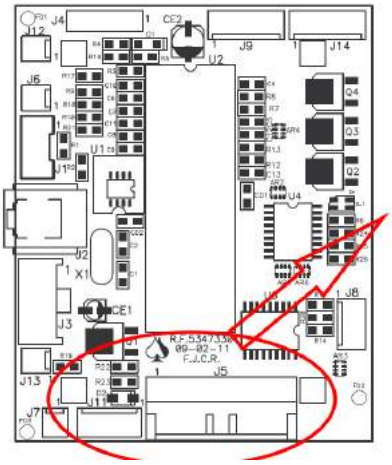

Localización en placa.

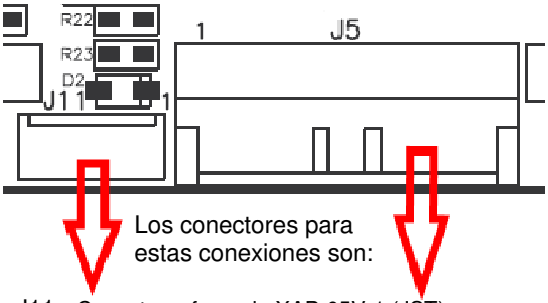

Los conectores para estas conexiones son:

J11.- Conector referencia XAP-05V-1 (JST).
J5 .- Conector referencia 2695-22-01-3117 (MOLEX). ó Conector 2544-2111 (CENVALSA) Ver nota.

Nota: Las salidas del conector J5 son OPEN COLLECTOR lo que significa que las conexiones necesitan resistencia de PULL UP. (10K)

Localización en el esquemático.

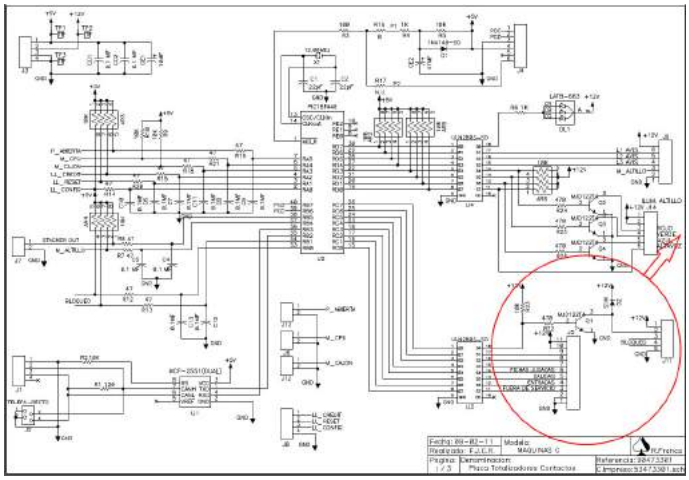

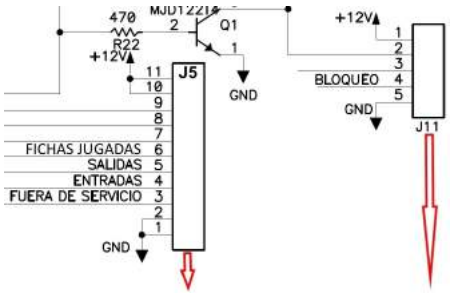

Descripción de conectores:

J5

Pin
1 .- GND.
2 .- GND.
3 .- Fuera De Servicio
4 .- Entradas.
5 .- Salidas.
6 .- Fichas Jugadas.
7 .- N.U.
8 .- N.U.
9 .- N.U.
10.- +12v
11.- +12v

J11

Pin
1 .- +12v.
2 .- N.U.
3 .- N.U.
4 .- Señal Bloqueo
5 .- GND.

Este documento contiene información exclusiva y sometida a derechos de autor. Queda prohibida su reproducción o divulgación sin contar con el consentimiento por escrito de R. Franco, Inc. ©R. Franco

SW1: PUENTES: (Se encuentran en la placa PCI-CAN) **11-04-2015**

Tope de reserva = 300 euros
Tope de créditos = 5, 10, 20, 50 euros
La velocidad de juego será según memorias y salvo lo específicamente indicado para Asturias:
- 360 partidas en 30 minutos,
- 600 partidas en 30 minutos,

PUENTES				VERSIÓN	CARACTERÍSTICAS			
1	2	3	4		Tipo	% Min	% Fabr	Observaciones
SI	SI	SI	SI	-3000	Salón	80%	88%	Juega 0,20, 1 y 3 euros, premio 3.000 euros (x1.000).
NO	SI	SI	SI	3c240	Bar	70%	88%	Juega 0,20 y 0,60 euros, premio 240 euros (x400).
SI	NO	SI	SI	4c500	Bar	70%	88%	Juega 0,20 y 0,80 euros, premio 500 euros (x625).
NO	NO	SI	SI	A-500	Bar	75%	88%	Juega 0,20 y 1,00 euros, premio 500 euros (x500). Modo normal: velocidad de 3/5 segundos, según memoria Modo Asturias: 150 partidas en 10 minutos. Anula reserva, Cambio Asturias
SI	SI	NO	SI	5c400	Bar	70%	88%	Juega 0,20 y 1,00 euros, premio 400 euros (x400).
NO	SI	NO	SI	5c500	Bar	70%	88%	Juega 0,20 y 1,00 euros, premio 500 euros (x500).
SI	NO	NO	SI	-2000	Salón	70%	88%	Juega 0,20, 1,00 y 2,00 euros, premio 2.000 euros (x1.000).
NO	NO	NO	SI	c3000	Salón	82%	88%	Juega 0,20, 1,00 y 3,00 euros, premio 3.000 euros (x1.000).
SI	SI	SI	NO	c1000	Salón	75%	88%	Juega 0,20 y 1,00 euro, premio 1.000 euros (x1.000).
NO	SI	SI	NO	-6000	Salón	80%	88%	Juega 0,20, 3,00 y 6,00 euros, premio 6.000 euros (x1.000).
SI	NO	SI	NO	--600	Salón	70%	88%	Juega 0,20 y 1,00 euro, premio 600 euros (x600).
NO	NO	SI	NO	c2000	Salón	80%	88%	Juega 0,20, 1,00 y 2,00 euros, premio 2.000 euros (x500 y x1.000). Modo normal: velocidad de 3/5 segundos, según memoria. Modo Asturias: 150 partidas en 10 minutos. Anula reserva Cambio Asturias.
SI	SI	NO	NO	A3000	Salón	70%	88%	Juega 0,20, 1 y 3 euros, premio 3.000 euros (x1.000).
NO	SI	NO	NO	-4000	Salón	70%	88%	Juega 0,20, 1 y 2 euros, premio 4.000 euros (x2.000).
SI	NO	NO	NO	-3600	Salón	80%	88%	Juega 0,20, 3,00 y 6,00 euros, premio 3.600 euros (x600).
NO	NO	NO	NO	-1000:	Salón	70%	88%	Juega 0,20 y 1,00 euro, premio 1.000 euros (x1.000).

Este documento contiene información exclusiva y sometida a derechos de autor. Queda prohibida su reproducción o divulgación sin contar con el consentimiento por escrito de R. Franco, Inc. ©R. Franco

OPCIONES DE CONFIGURACIÓN. 04-05-2016

En el TEST 7 (AJUSTE DE PARÁMETROS) se pueden realizar los siguientes ajustes:

EDITABLE	PARÁMETRO	VALOR
NO	ID CONFIGURACIÓN	3c240, 4c500, 5c400, 5c500, A-500, --600, -1000, c1000, -2000, c2000, -3000, c3000,- -3600, -4000, A3000, -6000
NO	Idioma	Español
SI, NO	Modo Asturias	**Versiones** A-500 y c2000 - No - Si: (150 partidas en 10 minutos, reserva anulada, y cambio de monedas y billetes tipo Asturias. **Resto de versiones**: Fijo en No
SI	Porcentaje	Mínimo 70%: 71 - 73 - 76 - 78 - 81 - 83 - 85 - 88 - 90 - 92 Mínimo 75%: 76 - 78 - 81 - 83 - 85 - 88 - 90 - 92 Mínimo 80%: 81 - 83 - 85 - 88 - 90 - 92 Mínimo 82%: 83 - 85 - 88 - 90 - 92
SI	BANCO	SI / NO
SI	Límite Banco	- Sí = premio máximo -No
SI	Límite de Crédito	5€ / 10€ / 20€ / 50€
SI	Trasvase de Banco a Crédito	SI / NO
SI	Tipo de Trasvase Banco/Reserva:	- Crédito y/o Reserva es cero - De RESERVA hasta el límite y de BANCO hasta cubrir apuesta seleccionada.
SI	MODO FERIA:	SI / NO
SI	Guardar Local:	SI / NO
SI	Habilitar Tarjeta:	SI / NO
SI	Espera Pulse Juegue:	3 seg / 5 seg
SI	Umbral Pago manual:	300-400-500-600-700-800-900-1000
SI	Versión Skin	0.0 / 1.0
SI	Mostrar QR	SI / NO

En el TEST 8 (AJUSTE DE PARÁMETROS MEDIOS DE PAGO 1) se pueden realizar los siguientes ajustes:

EDITABLE	PARÁMETRO	VALOR
SI, NO	Pago Manual:	BAR: fijo en No SALÓN: Sí / No
SI	Tipo Cambio Monedas:	- No - Deja el valor de la partida - Mayor de 1 € - Deja 1 crédito
SI	MONEDA_10 cents	SÍ / NO
SI	MONEDA_20 cents	SÍ / NO
SI	MONEDA_50 cents	SÍ / NO
SI	MONEDA_1 €	SÍ / NO
SI	MONEDA_2 €	SÍ / NO
SI	Monedas Hopper Trasero	0,50 € / 1 €, 2 €
SI	Monedas Hopper Izquierdo	0,50 € / 1 €, 2 €
SI	Monedas Hopper Derecho	0,10 € / 0,20 €

Este documento contiene información exclusiva y sometida a derechos de autor. Queda prohibida su reproducción o divulgación sin contar con el consentimiento por escrito de R. Franco, Inc. ©R. Franco

En el TEST 9 (AJUSTE DE PARÁMETROS MEDIOS DE PAGO 2) se pueden realizar los siguientes ajustes:

EDITABLE	PARÁMETRO	VALOR
SI	BILLETERO:	SI
SI	Devolución del Billete:	No devuelve el billete ni da cambio del billete
SI	BILLETE 5:	SI
SI	BILLETE 10:	SI
SI	BILLETE 20:	SI
SI	BILLETE 50:	SI
SI / NO	RECICLADOR	SÍ
SÍ	MÁXIMO € EN RECICLADOR	100
SÍ	MÍNIMO € A PAGAR RECICLADOR	10
SÍ	MAX NUM BILLETES 5€	0
SÍ	MAX NUM BILLETES 10€	10
SÍ	MAX NUM BILLETES 20€	0
SÍ	MAX NUM BILLETES 50€	0
SÍ	PORCENTAJE DE PAGO 0 (10, <80)	50% BILLETES, 50% MONEDAS
SÍ	PORCENTAJE DE PAGO 1 (80, <160)	50% BILLETES, 50% MONEDAS
SÍ	PORCENTAJE DE PAGO 2 (160, <240)	50% BILLETES, 50% MONEDAS
SÍ	PORCENTAJE DE PAGO 3 (240, <500)	50% BILLETES, 50% MONEDAS
SÍ	PORCENTAJE DE PAGO 4 (500, +)	50% BILLETES, 50% MONEDAS

(Configuración reglamentaria, obligatoria), *el resto es la recomendada.*

IMPORTANTE: Comprobar antes de la puesta en servicio de la máquina que está correctamente ajustada.

Este documento contiene información exclusiva y sometida a derechos de autor. Queda prohibida su reproducción o divulgación sin contar con el consentimiento por escrito de R. Franco, Inc. ©R. Franco

CONFIGURACIÓN DE COMUNIDADES

CONFIGURACIÓN PARA ANDALUCIA 04-05-2016

	5 Créditos (1€) 400€ 70%	5 Créditos (1€) 1000€ 70%
RF-1003	RF LUDICOM	RF LUDICOM SALÓN
RF-1000-ST	RF LUDICOM 1	RF LUDICOM 1 SALÓN TÓMBOLA ROULETTE SALÓN SIC BO UP SALÓN II
RF-2001		TÓMBOLA ROULETTE 1 SALÓN SIC BO UP SALÓN
	5c400 BAR-70%	-1000 SALÓN-70%
SW1		

En el TEST 7 (AJUSTE DE PARÁMETROS) se pueden realizar los siguientes ajustes:

EDITABLE	PARÁMETRO	VALOR
NO	ID CONFIGURACIÓN	5c400, -1000
NO	Idioma	Español
NO	Modo Asturias	(No aplica, fijo en No)
SI	Porcentaje	88%.
SI	BANCO	SI
SI	Límite Banco	Sí = premio máximo
SI	Límite de Crédito	*(10 €)*
SI	Trasvase de Banco a Crédito	SI
SI	Tipo de Trasvase Banco/Reserva:	- De RESERVA hasta el límite y de BANCO hasta cubrir apuesta seleccionada.
SI	MODO FERIA:	NO
SI	Guardar Local:	NO
SI	Habilitar Tarjeta:	SI
SI	Espera Pulse Juegue:	*(5 seg)*
SI	Umbral Pago manual:	600 €
SI	Versión Skin	*0,0*
SI	Mostrar QR	*NO*

En el TEST 8 (AJUSTE DE PARÁMETROS MEDIOS DE PAGO 1) se pueden realizar los siguientes ajustes:

EDITABLE	PARÁMETRO	VALOR
SI, NO	Pago Manual:	BAR: fijo en No SALÓN: Sí
SI	Tipo Cambio Monedas:	No
SI	MONEDA_10 cents	SÍ
SI	MONEDA_20 cents	SÍ
SI	MONEDA_50 cents	SÍ
SI	MONEDA_1 €	SÍ
SI	MONEDA_2 €	SÍ
SI	Monedas Hopper Trasero	2 €
SI	Monedas Hopper Izquierdo	1 €
SI	Monedas Hopper Derecho	0,20 €

Este documento contiene información exclusiva y sometida a derechos de autor. Queda prohibida su reproducción o divulgación sin contar con el consentimiento por escrito de R. Franco, Inc. ©R. Franco

En el TEST 9 (AJUSTE DE PARÁMETROS MEDIOS DE PAGO 2) se pueden realizar los siguientes ajustes:

EDITABLE	PARÁMETRO	VALOR
SI	BILLETERO:	SI
SI	Devolución del Billete:	No devuelve el billete (no da cambio del billete)
SI	BILLETE 5:	SI
SI	BILLETE 10:	SI
SI	BILLETE 20:	SI
NO	BILLETE 50:	*(No Permitido)*
SI / NO	RECICLADOR	SÍ
SÍ	MÁXIMO € EN RECICLADOR	100
SÍ	MÍNIMO € A PAGAR RECICLADOR	10
SÍ	MAX NUM BILLETES 5€	0
SÍ	MAX NUM BILLETES 10€	10
SÍ	MAX NUM BILLETES 20€	0
SÍ	MAX NUM BILLETES 50€	0
SÍ	PORCENTAJE DE PAGO 0 (10, <80)	50% BILLETES, 50% MONEDAS
SÍ	PORCENTAJE DE PAGO 1 (80, <160)	50% BILLETES, 50% MONEDAS
SÍ	PORCENTAJE DE PAGO 2 (160, <240)	50% BILLETES, 50% MONEDAS
SÍ	PORCENTAJE DE PAGO 3 (240, <500)	50% BILLETES, 50% MONEDAS
SÍ	PORCENTAJE DE PAGO 4 (500, +)	50% BILLETES, 50% MONEDAS

(Configuración reglamentaria, obligatoria), el resto es la recomendada.

IMPORTANTE: Comprobar antes de la puesta en servicio de la máquina que está correctamente ajustada.

Este documento contiene información exclusiva y sometida a derechos de autor. Queda prohibida su reproducción o divulgación sin contar con el consentimiento por escrito de R. Franco, Inc. ©R. Franco

CONFIGURACIÓN PARA ARAGON 04-05-2016

	5Créditos (1€) 500€ 70%	5Créditos (1€) 1000€ 70%	10Créditos (2€) 2000€ 70%
RF-1003	RF LUDICOM	RF LUDICOM SALÓN	RF LUDICOM SALÓN
RF-1000-ST	RF LUDICOM	RF LUDICOM SALÓN	RF LUDICOM SALÓN TÓMBOLA ROULETTE SALÓN SIC BO UP SALÓN
RF-2001			TÓMBOLA ROULETTE SALÓN SIC BO UP SALÓN
	5c500 BAR-70%	-1000 SALÓN-70%	-2000 SALÓN-70%
SW1			

En el TEST 7 (AJUSTE DE PARÁMETROS) se pueden realizar los siguientes ajustes:

EDITABLE	PARÁMETRO	VALOR
NO	ID CONFIGURACIÓN	5c500, -1000, -2000
NO	Idioma	Español
NO	Modo Asturias	(No aplica, fijo en No)
SI	Porcentaje	88%.
SI	BANCO	SI
SI	Límite Banco	Sí = premio máximo
SI	Límite de Crédito	*(10 €)*
SI	Trasvase de Banco a Crédito	SI
SI	Tipo de Trasvase Banco/Reserva:	De RESERVA hasta el límite y de BANCO hasta cubrir apuesta seleccionada.
SI	MODO FERIA:	NO
SI	Guardar Local:	NO
SI	Habilitar Tarjeta:	SI
SI	Espera Pulse Juegue:	3 seg
SI	Umbral Pago manual:	600 €
SI	Versión Skin	*0,0*
SI	Mostrar QR	*NO*

En el TEST 8 (AJUSTE DE PARÁMETROS MEDIOS DE PAGO 1) se pueden realizar los siguientes ajustes:

EDITABLE	PARÁMETRO	VALOR
SI, NO	Pago Manual:	BAR: fijo en No SALÓN: Sí
SI	Tipo Cambio Monedas:	No
SI	MONEDA_10 cents	SÍ
SI	MONEDA_20 cents	SÍ
SI	MONEDA_50 cents	SÍ
SI	MONEDA_1 €	SÍ
SI	MONEDA_2 €	SÍ
SI	Monedas Hopper Trasero	2 €
SI	Monedas Hopper Izquierdo	1 €
SI	Monedas Hopper Derecho	0,20 €

Este documento contiene información exclusiva y sometida a derechos de autor. Queda prohibida su reproducción o divulgación sin contar con el consentimiento por escrito de R. Franco, Inc. ©R. Franco

En el TEST 9 (AJUSTE DE PARÁMETROS MEDIOS DE PAGO 2) se pueden realizar los siguientes ajustes:

EDITABLE	PARÁMETRO	VALOR
SI	BILLETERO:	SI
SI	Devolución del Billete:	No devuelve el billete (no da cambio del billete)
SI	BILLETE 5:	SI
SI	BILLETE 10:	SI
SI	BILLETE 20:	SI
SI	BILLETE 50:	SI
SI / NO	RECICLADOR	SÍ
SÍ	MÁXIMO € EN RECICLADOR	100
SÍ	MÍNIMO € A PAGAR RECICLADOR	10
SÍ	MAX NUM BILLETES 5€	0
SÍ	MAX NUM BILLETES 10€	10
SÍ	MAX NUM BILLETES 20€	0
SÍ	MAX NUM BILLETES 50€	0
SÍ	PORCENTAJE DE PAGO 0 (10, <80)	50% BILLETES, 50% MONEDAS
SÍ	PORCENTAJE DE PAGO 1 (80, <160)	50% BILLETES, 50% MONEDAS
SÍ	PORCENTAJE DE PAGO 2 (160, <240)	50% BILLETES, 50% MONEDAS
SÍ	PORCENTAJE DE PAGO 3 (240, <500)	50% BILLETES, 50% MONEDAS
SÍ	PORCENTAJE DE PAGO 4 (500, +)	50% BILLETES, 50% MONEDAS

(Configuración reglamentaria, obligatoria), *el resto es la recomendada.*

IMPORTANTE: Comprobar antes de la puesta en servicio de la máquina que está correctamente ajustada.

Este documento contiene información exclusiva y sometida a derechos de autor. Queda prohibida su reproducción o divulgación sin contar con el consentimiento por escrito de R. Franco, Inc. ©R. Franco

CONFIGURACIÓN PARA ASTURIAS 04-05-2016

	5Créditos (1€) 500€ 75%	10Créditos (2€) 2000€ 80%
RF-1003	RF LUDICOM	RF LUDICOM SALÓN
RF-1000-ST	RF LUDICOM	RF LUDICOM SALÓN TÓMBOLA ROULETTE SALÓN SIC BO UP SALÓN
RF-2001		TÓMBOLA ROULETTE SALÓN SIC BO UP SALÓN
	A-500 BAR-75%	c2000 SALÓN-80%
SW1		

En el TEST 7 (AJUSTE DE PARÁMETROS) se pueden realizar los siguientes ajustes:

EDITABLE	PARÁMETRO	VALOR
NO	ID CONFIGURACIÓN	A-500, c2000
NO	Idioma	Español
SI	Modo Asturias	*(SI)*
SI	Porcentaje	88%.
SI	BANCO	SI
SI	Límite Banco	*[Sí = premio máximo]*
SI	Límite de Crédito	*(10 €)*
SI	Trasvase de Banco a Crédito	SI
SI	Tipo de Trasvase Banco/Reserva:	De RESERVA hasta el límite y de BANCO hasta cubrir apuesta seleccionada.
SI	MODO FERIA:	NO
SI	Guardar Local:	NO
SI	Habilitar Tarjeta:	SI
SI	Espera Pulse Juegue:	*(5 seg)*
SI	Umbral Pago manual:	600 €
SI	Versión Skin	*0,0*
SI	Mostrar QR	*NO*

En el TEST 8 (AJUSTE DE PARÁMETROS MEDIOS DE PAGO 1) se pueden realizar los siguientes ajustes:

EDITABLE	PARÁMETRO	VALOR
SI, NO	Pago Manual:	BAR: fijo en No SALÓN: Sí
SI	Tipo Cambio Monedas:	*(Mayor de 1 €)*
SI	MONEDA_10 cents	SÍ
SI	MONEDA_20 cents	SÍ
SI	MONEDA_50 cents	SÍ
SI	MONEDA_1 €	SÍ
SI	MONEDA_2 €	SÍ
SI	Monedas Hopper Trasero	2 €
SI	Monedas Hopper Izquierdo	1 €
SI	Monedas Hopper Derecho	0,20 €

Este documento contiene información exclusiva y sometida a derechos de autor. Queda prohibida su reproducción o divulgación sin contar con el consentimiento por escrito de R. Franco, Inc. ©R. Franco

En el TEST 9 (AJUSTE DE PARÁMETROS MEDIOS DE PAGO 2) se pueden realizar los siguientes ajustes:

EDITABLE	PARÁMETRO	VALOR
SI	BILLETERO:	SI
SI	Devolución del Billete:	Fijo en Modo Asturias = No devuelve el billete (si da cambio del billete)
SI	BILLETE 5:	SI
SI	BILLETE 10:	SI
SI	BILLETE 20:	SI
SI	BILLETE 50:	SI
SI / NO	RECICLADOR	SÍ
SÍ	MÁXIMO € EN RECICLADOR	100
SÍ	MÍNIMO € A PAGAR RECICLADOR	10
SÍ	MAX NUM BILLETES 5€	0
SÍ	MAX NUM BILLETES 10€	10
SÍ	MAX NUM BILLETES 20€	0
SÍ	MAX NUM BILLETES 50€	0
SÍ	PORCENTAJE DE PAGO 0 (10, <80)	50% BILLETES, 50% MONEDAS
SÍ	PORCENTAJE DE PAGO 1 (80, <160)	50% BILLETES, 50% MONEDAS
SÍ	PORCENTAJE DE PAGO 2 (160, <240)	50% BILLETES, 50% MONEDAS
SÍ	PORCENTAJE DE PAGO 3 (240, <500)	50% BILLETES, 50% MONEDAS
SÍ	PORCENTAJE DE PAGO 4 (500, +)	50% BILLETES, 50% MONEDAS

(Configuración reglamentaria, obligatoria), *el resto es la recomendada.*

IMPORTANTE: Comprobar antes de la puesta en servicio de la máquina que está correctamente ajustada.

Este documento contiene información exclusiva y sometida a derechos de autor. Queda prohibida su reproducción o divulgación sin contar con el consentimiento por escrito de R. Franco, Inc. ©R. Franco

CONFIGURACIÓN PARA BALEARES 04-05-2016

	5Créditos (1€) 1000€ 70%	15Créditos (3€) 3000€ 80%
RF-1003	RF LUDICOM SALÓN	RF LUDICOM SALÓN+
RF-1000-ST	RF LUDICOM SALÓN TÓMBOLA ROULETTE SALÓN SIC BO UP SALÓN	RF LUDICOM SALÓN+
RF-2001	TÓMBOLA ROULETTE SALÓN SIC BO UP SALÓN	
	-1000 SALÓN-70%	-3000 SALÓN-80%
SW1		

En el TEST 7 (AJUSTE DE PARÁMETROS) se pueden realizar los siguientes ajustes:

EDITABLE	PARÁMETRO	VALOR
NO	ID CONFIGURACIÓN	-1000, -3000
NO	Idioma	Español
NO	Modo Asturias	(No aplica, fijo en No)
SI	Porcentaje	88%.
SI	BANCO	SI
SI	Límite Banco	*[Sí = premio máximo]*
SI	Límite de Crédito	*(5 €)*
SI	Trasvase de Banco a Crédito	SI
SI	Tipo de Trasvase Banco/Reserva:	De RESERVA hasta el límite y de BANCO hasta cubrir apuesta seleccionada.
SI	MODO FERIA:	NO
SI	Guardar Local:	NO
SI	Habilitar Tarjeta:	SI
SI	Espera Pulse Juegue:	*(5 seg)*
SI	Umbral Pago manual:	600 €
SI	Versión Skin	*0,0*
SI	Mostrar QR	*NO*

En el TEST 8 (AJUSTE DE PARÁMETROS MEDIOS DE PAGO 1) se pueden realizar los siguientes ajustes:

EDITABLE	PARÁMETRO	VALOR
SI, NO	Pago Manual:	BAR: fijo en No SALÓN: Sí
SI	Tipo Cambio Monedas:	No
SI	MONEDA_10 cents	SÍ
SI	MONEDA_20 cents	SÍ
SI	MONEDA_50 cents	SÍ
SI	MONEDA_1 €	SÍ
SI	MONEDA_2 €	SÍ
SI	Monedas Hopper Trasero	2 €
SI	Monedas Hopper Izquierdo	1 €
SI	Monedas Hopper Derecho	0,20 €

Este documento contiene información exclusiva y sometida a derechos de autor. Queda prohibida su reproducción o divulgación sin contar con el consentimiento por escrito de R. Franco, Inc. ©R. Franco

En el TEST 9 (AJUSTE DE PARÁMETROS MEDIOS DE PAGO 2) se pueden realizar los siguientes ajustes:

EDITABLE	PARÁMETRO	VALOR
SI	BILLETERO:	SI
SI	Devolución del Billete:	No devuelve el billete (no da cambio del billete)
SI	BILLETE 5:	SI
SI	BILLETE 10:	SI
SI	BILLETE 20:	SI
SI	BILLETE 50:	SI
SI / NO	RECICLADOR	SÍ
SÍ	MÁXIMO € EN RECICLADOR	100
SÍ	MÍNIMO € A PAGAR RECICLADOR	10
SÍ	MAX NUM BILLETES 5€	0
SÍ	MAX NUM BILLETES 10€	10
SÍ	MAX NUM BILLETES 20€	0
SÍ	MAX NUM BILLETES 50€	0
SÍ	PORCENTAJE DE PAGO 0 (10, <80)	50% BILLETES, 50% MONEDAS
SÍ	PORCENTAJE DE PAGO 1 (80, <160)	50% BILLETES, 50% MONEDAS
SÍ	PORCENTAJE DE PAGO 2 (160, <240)	50% BILLETES, 50% MONEDAS
SÍ	PORCENTAJE DE PAGO 3 (240, <500)	50% BILLETES, 50% MONEDAS
SÍ	PORCENTAJE DE PAGO 4 (500, +)	50% BILLETES, 50% MONEDAS

(Configuración reglamentaria, obligatoria), *el resto es la recomendada.*

IMPORTANTE: Comprobar antes de la puesta en servicio de la máquina que está correctamente ajustada.

Este documento contiene información exclusiva y sometida a derechos de autor. Queda prohibida su reproducción o divulgación sin contar con el consentimiento por escrito de R. Franco, Inc. ©R. Franco

CONFIGURACIÓN PARA CANARIAS 09-06-2016

RF-1003	
RF-1000-ST	
RF-2001	
	c1000 SALÓN-75%
SW1	

En el TEST 7 (AJUSTE DE PARÁMETROS) se pueden realizar los siguientes ajustes:

EDITABLE	PARÁMETRO	VALOR
NO	ID CONFIGURACIÓN	c1000
NO	Idioma	Español
NO	Modo Asturias	(No aplica, fijo en No)
SI	Porcentaje	88%.
SI	BANCO	SI
SI	Límite Banco	*[Sí = premio máximo]*
SI	Límite de Crédito	*(10 €)*
SI	Trasvase de Banco a Crédito	SI
SI	Tipo de Trasvase Banco/Reserva:	*(Crédito y/o Reserva es cero)*
SI	MODO FERIA:	NO
SI	Guardar Local:	NO
SI	Habilitar Tarjeta:	SI
SI	Espera Pulse Juegue:	*(5 seg)*
SI	Umbral Pago manual:	600 €
SI	Versión Skin	*0,0*
SI	Mostrar QR	*NO*

En el TEST 8 (AJUSTE DE PARÁMETROS MEDIOS DE PAGO 1) se pueden realizar los siguientes ajustes:

EDITABLE	PARÁMETRO	VALOR
SI, NO	Pago Manual:	BAR: fijo en No SALÓN: Sí
SI	Tipo Cambio Monedas:	*Deja el valor de la partida)*
SI	MONEDA_10 cents	SÍ
SI	MONEDA_20 cents	SÍ
SI	MONEDA_50 cents	NO
SI	MONEDA_1 €	SÍ
SI	MONEDA_2 €	SÍ
SI	Monedas Hopper Trasero	2 €
SI	Monedas Hopper Izquierdo	1 €
SI	Monedas Hopper Derecho	0,20 €

Este documento contiene información exclusiva y sometida a derechos de autor. Queda prohibida su reproducción o divulgación sin contar con el consentimiento por escrito de R. Franco, Inc. ©R. Franco

En el TEST 9 (AJUSTE DE PARÁMETROS MEDIOS DE PAGO 2) se pueden realizar los siguientes ajustes:

EDITABLE	PARÁMETRO	VALOR
SI	BILLETERO:	SI
SI	Devolución del Billete:	*(SI)*
SI	BILLETE 5:	SI
SI	BILLETE 10:	SI
SI	BILLETE 20:	SI
SI	BILLETE 50:	*(No Permitido)*
SI / NO	RECICLADOR	SÍ
SÍ	MÁXIMO € EN RECICLADOR	100
SÍ	MÍNIMO € A PAGAR RECICLADOR	10
SÍ	MAX NUM BILLETES 5€	0
SÍ	MAX NUM BILLETES 10€	10
SÍ	MAX NUM BILLETES 20€	0
SÍ	MAX NUM BILLETES 50€	0
SÍ	PORCENTAJE DE PAGO 0 (10, <80)	50% BILLETES, 50% MONEDAS
SÍ	PORCENTAJE DE PAGO 1 (80, <160)	50% BILLETES, 50% MONEDAS
SÍ	PORCENTAJE DE PAGO 2 (160, <240)	50% BILLETES, 50% MONEDAS
SÍ	PORCENTAJE DE PAGO 3 (240, <500)	50% BILLETES, 50% MONEDAS
SÍ	PORCENTAJE DE PAGO 4 (500, +)	50% BILLETES, 50% MONEDAS

(Configuración reglamentaria, obligatoria), *el resto es la recomendada.*

IMPORTANTE: Comprobar antes de la puesta en servicio de la máquina que está correctamente ajustada

Este documento contiene información exclusiva y sometida a derechos de autor. Queda prohibida su reproducción o divulgación sin contar con el consentimiento por escrito de R. Franco, Inc. ©R. Franco

CONFIGURACIÓN PARA CANTABRIA 04-05-2016

	5Créditos (1€) 1000€ 70%	10Créditos (2€) 2000€ 70%
RF-1003	RF LUDICOM SALÓN	RF LUDICOM SALÓN
RF-1000-ST	RF LUDICOM SALÓN	RF LUDICOM SALÓN TÓMBOLA ROULETTE SALÓN SIC BO UP SALÓN
RF-2001		TÓMBOLA ROULETTE SALÓN SIC BO UP SALÓN
	-1000 SALÓN-70%	-2000 SALÓN-70%
SW1		

En el TEST 7 (AJUSTE DE PARÁMETROS) se pueden realizar los siguientes ajustes:

EDITABLE	PARÁMETRO	VALOR
NO	ID CONFIGURACIÓN	-1000, -2000
NO	Idioma	Español
SI / NO	Modo Asturias	*(NO)*
SI	Porcentaje	88%.
SI	BANCO	SI
SI	Límite Banco	*[Sí = premio máximo]*
SI	Límite de Crédito	*(10 €)*
SI	Trasvase de Banco a Crédito	SI
SI	Tipo de Trasvase Banco/Reserva:	*(Crédito y/o Reserva es cero)*
SI	MODO FERIA:	NO
SI	Guardar Local:	NO
SI	Habilitar Tarjeta:	SI
SI	Espera Pulse Juegue:	*(5 seg)*
SI	Umbral Pago manual:	600 €
SI	Versión Skin	*0,0*
SI	Mostrar QR	*NO*

En el TEST 8 (AJUSTE DE PARÁMETROS MEDIOS DE PAGO 1) se pueden realizar los siguientes ajustes:

EDITABLE	PARÁMETRO	VALOR
SI, NO	Pago Manual:	BAR: fijo en No SALÓN: Sí
SI	Tipo Cambio Monedas:	No
SI	MONEDA_10 cents	SÍ
SI	MONEDA_20 cents	SÍ
SI	MONEDA_50 cents	SÍ
SI	MONEDA_1 €	SÍ
SI	MONEDA_2 €	SÍ
SI	Monedas Hopper Trasero	2 €
SI	Monedas Hopper Izquierdo	1 €
SI	Monedas Hopper Derecho	0,20 €

Este documento contiene información exclusiva y sometida a derechos de autor. Queda prohibida su reproducción o divulgación sin contar con el consentimiento por escrito de R. Franco, Inc. ©R. Franco

En el TEST 9 (AJUSTE DE PARÁMETROS MEDIOS DE PAGO 2) se pueden realizar los siguientes ajustes:

EDITABLE	PARÁMETRO	VALOR
SI	BILLETERO:	SI
SI	Devolución del Billete:	No devuelve el billete (no da cambio del billete)
SI	BILLETE 5:	SI
SI	BILLETE 10:	SI
SI	BILLETE 20:	SI
SI	BILLETE 50:	SI
SI / NO	RECICLADOR	SÍ
SÍ	MÁXIMO € EN RECICLADOR	100
SÍ	MÍNIMO € A PAGAR RECICLADOR	10
SÍ	MAX NUM BILLETES 5€	0
SÍ	MAX NUM BILLETES 10€	10
SÍ	MAX NUM BILLETES 20€	0
SÍ	MAX NUM BILLETES 50€	0
SÍ	PORCENTAJE DE PAGO 0 (10, <80)	50% BILLETES, 50% MONEDAS
SÍ	PORCENTAJE DE PAGO 1 (80, <160)	50% BILLETES, 50% MONEDAS
SÍ	PORCENTAJE DE PAGO 2 (160, <240)	50% BILLETES, 50% MONEDAS
SÍ	PORCENTAJE DE PAGO 3 (240, <500)	50% BILLETES, 50% MONEDAS
SÍ	PORCENTAJE DE PAGO 4 (500, +)	50% BILLETES, 50% MONEDAS

(Configuración reglamentaria, obligatoria), *el resto es la recomendada.*

IMPORTANTE: Comprobar antes de la puesta en servicio de la máquina que está correctamente ajustada.

Este documento contiene información exclusiva y sometida a derechos de autor. Queda prohibida su reproducción o divulgación sin contar con el consentimiento por escrito de R. Franco, Inc. ©R. Franco

CONFIGURACIÓN PARA CASTILLA LA MANCHA 04-05-2016

	5Créditos (1€) 500€ 70%	5Créditos (1€) 1000€ 70%	10Créditos (2€) 2000€ 70%	30Créditos (6€) 6000€ 80%
RF-1003	RF LUDICOM	RF LUDICOM SALÓN	RF LUDICOM SALÓN	RF LUDICOM SALÓN+
RF-1000-ST	RF LUDICOM	RF LUDICOM SALÓN	RF LUDICOM SALÓN TÓMBOLA ROULETTE SALÓN SIC BO UP SALÓN	RF LUDICOM SALÓN+ TÓMBOLA ROULETTE SALÓN+ SIC BO UP SALÓN+
RF-2001			TÓMBOLA ROULETTE SALÓN SIC BO UP SALÓN	TÓMBOLA ROULETTE SALÓN+ SIC BO UP SALÓN+
	5c500 BAR-70%	-1000 SALÓN-70%	-2000 SALÓN-70%	-6000 SALÓN-80%
SW1				

En el TEST 7 (AJUSTE DE PARÁMETROS) se pueden realizar los siguientes ajustes:

EDITABLE	PARÁMETRO	VALOR
NO	ID CONFIGURACIÓN	5c500, -1000, -2000, -6000
NO	Idioma	Español
SI / NO	Modo Asturias	*(NO)*
SI	Porcentaje	88%.
SI	BANCO	SI
SI	Límite Banco	*[Sí = premio máximo]*
SI	Límite de Crédito	*(10 €)*
SI	Trasvase de Banco a Crédito	SI
SI	Tipo de Trasvase Banco/Reserva:	De RESERVA hasta el límite y de BANCO hasta cubrir apuesta seleccionada.
SI	MODO FERIA:	NO
SI	Guardar Local:	NO
SI	Habilitar Tarjeta:	SI
SI	Espera Pulse Juegue:	3 seg
SI	Umbral Pago manual:	600 €
SI	Versión Skin	*0,0*
SI	Mostrar QR	*NO*

En el TEST 8 (AJUSTE DE PARÁMETROS MEDIOS DE PAGO 1) se pueden realizar los siguientes ajustes:

EDITABLE	PARÁMETRO	VALOR
SI, NO	Pago Manual:	BAR: fijo en No SALÓN: Sí
SI	Tipo Cambio Monedas:	No
SI	MONEDA_10 cents	SÍ
SI	MONEDA_20 cents	SÍ
SI	MONEDA_50 cents	SÍ
SI	MONEDA_1 €	SÍ
SI	MONEDA_2 €	SÍ
SI	Monedas Hopper Trasero	2 €
SI	Monedas Hopper Izquierdo	1 €
SI	Monedas Hopper Derecho	0,20 €

Este documento contiene información exclusiva y sometida a derechos de autor. Queda prohibida su reproducción o divulgación sin contar con el consentimiento por escrito de R. Franco, Inc. ©R. Franco

En el TEST 9 (AJUSTE DE PARÁMETROS MEDIOS DE PAGO 2) se pueden realizar los siguientes ajustes:

EDITABLE	PARÁMETRO	VALOR
SI	BILLETERO:	SI
SI	Devolución del Billete:	No devuelve el billete (no da cambio del billete)
SI	BILLETE 5:	SI
SI	BILLETE 10:	SI
SI	BILLETE 20:	SI
SI	BILLETE 50:	SI
SI / NO	RECICLADOR	SÍ
SÍ	MÁXIMO € EN RECICLADOR	100
SÍ	MÍNIMO € A PAGAR RECICLADOR	10
SÍ	MAX NUM BILLETES 5€	0
SÍ	MAX NUM BILLETES 10€	10
SÍ	MAX NUM BILLETES 20€	0
SÍ	MAX NUM BILLETES 50€	0
SÍ	PORCENTAJE DE PAGO 0 (10, <80)	50% BILLETES, 50% MONEDAS
SÍ	PORCENTAJE DE PAGO 1 (80, <160)	50% BILLETES, 50% MONEDAS
SÍ	PORCENTAJE DE PAGO 2 (160, <240)	50% BILLETES, 50% MONEDAS
SÍ	PORCENTAJE DE PAGO 3 (240, <500)	50% BILLETES, 50% MONEDAS
SÍ	PORCENTAJE DE PAGO 4 (500, +)	50% BILLETES, 50% MONEDAS

(Configuración reglamentaria, obligatoria), *el resto es la recomendada.*

IMPORTANTE: Comprobar antes de la puesta en servicio de la máquina que está correctamente ajustada.

Este documento contiene información exclusiva y sometida a derechos de autor. Queda prohibida su reproducción o divulgación sin contar con el consentimiento por escrito de R. Franco, Inc. ©R. Franco

CONFIGURACIÓN PARA CASTILLA LEON 04-05-2016

	5Créditos (1€) 1000€ 70%
RF-1003	RF LUDICOM SALÓN
RF-1000-ST	RF LUDICOM SALÓN TÓMBOLA ROULETTE SALÓN SIC BO UP SALÓN
RF-2001	TÓMBOLA ROULETTE SALÓN SIC BO UP SALÓN
	-1000 SALÓN-70%
SW1	

En el TEST 7 (AJUSTE DE PARÁMETROS) se pueden realizar los siguientes ajustes:

EDITABLE	PARÁMETRO	VALOR
NO	ID CONFIGURACIÓN	-1000
NO	Idioma	Español
NO	Modo Asturias	(No aplica, fijo en No)
SI	Porcentaje	88%.
SI	BANCO	SI
SI	Límite Banco	*[Sí = premio máximo]*
SI	Límite de Crédito	*(10 €)*
SI	Trasvase de Banco a Crédito	SI
SI	Tipo de Trasvase Banco/Reserva:	De RESERVA hasta el límite y de BANCO hasta cubrir apuesta seleccionada.
SI	MODO FERIA:	NO
SI	Guardar Local:	NO
SI	Habilitar Tarjeta:	SI
SI	Espera Pulse Juegue:	*(5 seg)*
SI	Umbral Pago manual:	600 €
SI	Versión Skin	*0,0*
SI	Mostrar QR	*NO*

En el TEST 8 (AJUSTE DE PARÁMETROS MEDIOS DE PAGO 1) se pueden realizar los siguientes ajustes:

EDITABLE	PARÁMETRO	VALOR
SI, NO	Pago Manual:	BAR: fijo en No SALÓN: Sí
SI	Tipo Cambio Monedas:	No
SI	MONEDA_10 cents	SÍ
SI	MONEDA_20 cents	SÍ
SI	MONEDA_50 cents	SÍ
SI	MONEDA_1 €	SÍ
SI	MONEDA_2 €	SÍ
SI	Monedas Hopper Trasero	2 €
SI	Monedas Hopper Izquierdo	1 €
SI	Monedas Hopper Derecho	0,20 €

Este documento contiene información exclusiva y sometida a derechos de autor. Queda prohibida su reproducción o divulgación sin contar con el consentimiento por escrito de R. Franco, Inc. ©R. Franco

En el TEST 9 (AJUSTE DE PARÁMETROS MEDIOS DE PAGO 2) se pueden realizar los siguientes ajustes:

EDITABLE	PARÁMETRO	VALOR
SI	BILLETERO:	SI
SI	Devolución del Billete:	***(SI)***
SI	BILLETE 5:	SI
SI	BILLETE 10:	SI
SI	BILLETE 20:	SI
SI	BILLETE 50:	SI
SI / NO	RECICLADOR	SÍ
SÍ	MÁXIMO € EN RECICLADOR	100
SÍ	MÍNIMO € A PAGAR RECICLADOR	10
SÍ	MAX NUM BILLETES 5€	0
SÍ	MAX NUM BILLETES 10€	10
SÍ	MAX NUM BILLETES 20€	0
SÍ	MAX NUM BILLETES 50€	0
SÍ	PORCENTAJE DE PAGO 0 (10, <80)	50% BILLETES, 50% MONEDAS
SÍ	PORCENTAJE DE PAGO 1 (80, <160)	50% BILLETES, 50% MONEDAS
SÍ	PORCENTAJE DE PAGO 2 (160, <240)	50% BILLETES, 50% MONEDAS
SÍ	PORCENTAJE DE PAGO 3 (240, <500)	50% BILLETES, 50% MONEDAS
SÍ	PORCENTAJE DE PAGO 4 (500, +)	50% BILLETES, 50% MONEDAS

(Configuración reglamentaria, obligatoria), *el resto es la recomendada.*

IMPORTANTE: Comprobar antes de la puesta en servicio de la máquina que está correctamente ajustada.

Este documento contiene información exclusiva y sometida a derechos de autor. Queda prohibida su reproducción o divulgación sin contar con el consentimiento por escrito de R. Franco, Inc. ©R. Franco

CONFIGURACIÓN PARA CATALUÑA 04-05-2016

	5Créditos (1€) 500€ 70%
RF-1003	RF LUDICOM
RF-1000-ST	RF LUDICOM RF TÓMBOLA ROULETTE (BAR) RF SIC BO UP (BAR)
RF-2001	RF TÓMBOLA ROULETTE (BAR) RF SIC BO UP (BAR)
	5c500 BAR-70%
SW1	

En el TEST 7 (AJUSTE DE PARÁMETROS) se pueden realizar los siguientes ajustes:

EDITABLE	PARÁMETRO	VALOR
NO	ID CONFIGURACIÓN	5c500
NO	Idioma	Español
SI	Modo Asturias	*(NO)*
SI	Porcentaje	88%.
SI	BANCO	SI
SI	Límite Banco	*[Sí = premio máximo]*
SI	Límite de Crédito	*(10 €)*
SI	Trasvase de Banco a Crédito	SI
SI	Tipo de Trasvase Banco/Reserva:	De RESERVA hasta el límite y de BANCO hasta cubrir apuesta seleccionada.
SI	MODO FERIA:	NO
SI	Guardar Local:	NO
SI	Habilitar Tarjeta:	SI
SI	Espera Pulse Juegue:	*(5 seg)*
SI	Umbral Pago manual:	600 €
SI	Versión Skin	*0,0*
SI	Mostrar QR	*NO*

En el TEST 8 (AJUSTE DE PARÁMETROS MEDIOS DE PAGO 1) se pueden realizar los siguientes ajustes:

EDITABLE	PARÁMETRO	VALOR
SI, NO	Pago Manual:	BAR: fijo en No SALÓN: Sí
SI	Tipo Cambio Monedas:	NO
SI	MONEDA_10 cents	SÍ
SI	MONEDA_20 cents	SÍ
SI	MONEDA_50 cents	SÍ
SI	MONEDA_1 €	SÍ
SI	MONEDA_2 €	SÍ
SI	Monedas Hopper Trasero	2 €
SI	Monedas Hopper Izquierdo	1 €
SI	Monedas Hopper Derecho	0,20 €

Este documento contiene información exclusiva y sometida a derechos de autor. Queda prohibida su reproducción o divulgación sin contar con el consentimiento por escrito de R. Franco, Inc. ©R. Franco

En el TEST 9 (AJUSTE DE PARÁMETROS MEDIOS DE PAGO 2) se pueden realizar los siguientes ajustes:

EDITABLE	PARÁMETRO	VALOR
SI	BILLETERO:	SI
SI	Devolución del Billete:	NO
SI	BILLETE 5:	SI
SI	BILLETE 10:	SI
SI	BILLETE 20:	SI
SI	BILLETE 50:	SI
SI / NO	RECICLADOR	SÍ
SÍ	MÁXIMO € EN RECICLADOR	100
SÍ	MÍNIMO € A PAGAR RECICLADOR	10
SÍ	MAX NUM BILLETES 5€	0
SÍ	MAX NUM BILLETES 10€	10
SÍ	MAX NUM BILLETES 20€	0
SÍ	MAX NUM BILLETES 50€	0
SÍ	PORCENTAJE DE PAGO 0 (10, <80)	50% BILLETES, 50% MONEDAS
SÍ	PORCENTAJE DE PAGO 1 (80, <160)	50% BILLETES, 50% MONEDAS
SÍ	PORCENTAJE DE PAGO 2 (160, <240)	50% BILLETES, 50% MONEDAS
SÍ	PORCENTAJE DE PAGO 3 (240, <500)	50% BILLETES, 50% MONEDAS
SÍ	PORCENTAJE DE PAGO 4 (500, +)	50% BILLETES, 50% MONEDAS

(Configuración reglamentaria, obligatoria), *el resto es la recomendada.*

IMPORTANTE: Comprobar antes de la puesta en servicio de la máquina que está correctamente ajustada.

Este documento contiene información exclusiva y sometida a derechos de autor. Queda prohibida su reproducción o divulgación sin contar con el consentimiento por escrito de R. Franco, Inc. ©R. Franco

CONFIGURACIÓN PARA CEUTA 04-05-2016

RF-1003		
RF-1000-ST		
RF-2001		
	3c240 BAR-70%	5c500 BAR-70%
SW1		

En el TEST 7 (AJUSTE DE PARÁMETROS) se pueden realizar los siguientes ajustes:

EDITABLE	PARÁMETRO	VALOR
NO	ID CONFIGURACIÓN	5c500
NO	Idioma	Español
SI	Modo Asturias	*(NO)*
SI	Porcentaje	88%.
SI	BANCO	SI
SI	Límite Banco	*[Sí = premio máximo]*
SI	Límite de Crédito	*(10 €)*
SI	Trasvase de Banco a Crédito	SI
SI	Tipo de Trasvase Banco/Reserva:	De RESERVA hasta el límite y de BANCO hasta cubrir apuesta seleccionada.
SI	MODO FERIA:	NO
SI	Guardar Local:	NO
SI	Habilitar Tarjeta:	SI
SI	Espera Pulse Juegue:	*(5 seg)*
SI	Umbral Pago manual:	600 €
SI	Versión Skin	*0,0*
SI	Mostrar QR	*NO*

En el TEST 8 (AJUSTE DE PARÁMETROS MEDIOS DE PAGO 1) se pueden realizar los siguientes ajustes:

EDITABLE	PARÁMETRO	VALOR
SI, NO	Pago Manual:	BAR: fijo en No SALÓN: Sí
SI	Tipo Cambio Monedas:	NO
SI	MONEDA_10 cents	SÍ
SI	MONEDA_20 cents	SÍ
SI	MONEDA_50 cents	SÍ
SI	MONEDA_1 €	SÍ
SI	MONEDA_2 €	SÍ
SI	Monedas Hopper Trasero	2 €
SI	Monedas Hopper Izquierdo	1 €
SI	Monedas Hopper Derecho	0,20 €

Este documento contiene información exclusiva y sometida a derechos de autor. Queda prohibida su reproducción o divulgación sin contar con el consentimiento por escrito de R. Franco, Inc. ©R. Franco

En el TEST 9 (AJUSTE DE PARÁMETROS MEDIOS DE PAGO 2) se pueden realizar los siguientes ajustes:

EDITABLE	PARÁMETRO	VALOR
SI	BILLETERO:	SI
SI	Devolución del Billete:	NO
SI	BILLETE 5:	SI
SI	BILLETE 10:	SI
SI	BILLETE 20:	SI
SI	BILLETE 50:	SI
SI / NO	RECICLADOR	SÍ
SÍ	MÁXIMO € EN RECICLADOR	100
SÍ	MÍNIMO € A PAGAR RECICLADOR	10
SÍ	MAX NUM BILLETES 5€	0
SÍ	MAX NUM BILLETES 10€	10
SÍ	MAX NUM BILLETES 20€	0
SÍ	MAX NUM BILLETES 50€	0
SÍ	PORCENTAJE DE PAGO 0 (10, <80)	50% BILLETES, 50% MONEDAS
SÍ	PORCENTAJE DE PAGO 1 (80, <160)	50% BILLETES, 50% MONEDAS
SÍ	PORCENTAJE DE PAGO 2 (160, <240)	50% BILLETES, 50% MONEDAS
SÍ	PORCENTAJE DE PAGO 3 (240, <500)	50% BILLETES, 50% MONEDAS
SÍ	PORCENTAJE DE PAGO 4 (500, +)	50% BILLETES, 50% MONEDAS

(Configuración reglamentaria, obligatoria), *el resto es la recomendada.*

IMPORTANTE: Comprobar antes de la puesta en servicio de la máquina que está correctamente ajustada.

Este documento contiene información exclusiva y sometida a derechos de autor. Queda prohibida su reproducción o divulgación sin contar con el consentimiento por escrito de R. Franco, Inc. ©R. Franco

CONFIGURACIÓN PARA EXTREMADURA 08-06-2016

	5Créditos (1€) 1000€ 70%	10Créditos (2€) 2000€ 70%
RF-1003	RF LUDICOM SALÓN	RF LUDICOM SALÓN
RF-1000-ST	RF LUDICOM 1 SALÓN TÓMBOLA ROULETTE SALÓN SIC BO UP SALÓN II	RF LUDICOM SALÓN TÓMBOLA ROULETTE SALÓN SIC BO UP SALÓN
RF-2001	TÓMBOLA ROULETTE 1 SALÓN SIC BO UP SALÓN	TÓMBOLA ROULETTE SALÓN SIC BO UP SALÓN
	-1000 SALÓN-70%	-2000 SALÓN-70%
SW1		

En el TEST 7 (AJUSTE DE PARÁMETROS) se pueden realizar los siguientes ajustes:

EDITABLE	PARÁMETRO	VALOR
NO	ID CONFIGURACIÓN	-1000, -2000
NO	Idioma	Español
NO	Modo Asturias	(No aplica, fijo en No)
SI	Porcentaje	88%.
SI	BANCO	SI
SI	Límite Banco	SI
SI	Límite de Crédito	50 €
SI	Trasvase de Banco a Crédito	SI
SI	Tipo de Trasvase Banco/Reserva:	De RESERVA hasta el límite y de BANCO hasta cubrir apuesta seleccionada.
SI	MODO FERIA:	NO
SI	Guardar Local:	NO
SI	Habilitar Tarjeta:	SI
SI	Espera Pulse Juegue:	5 seg
SI	Umbral Pago manual:	600 €
SI	Versión Skin	*0,0*
SI	Mostrar QR	*NO*

En el TEST 8 (AJUSTE DE PARÁMETROS MEDIOS DE PAGO 1) se pueden realizar los siguientes ajustes:

EDITABLE	PARÁMETRO	VALOR
SI, NO	Pago Manual:	BAR: fijo en No SALÓN: Sí
SI	Tipo Cambio Monedas:	NO
SI	MONEDA_10 cents	SÍ
SI	MONEDA_20 cents	SÍ
SI	MONEDA_50 cents	SÍ
SI	MONEDA_1 €	SÍ
SI	MONEDA_2 €	SÍ
SI	Monedas Hopper Trasero	2 €
SI	Monedas Hopper Izquierdo	1 €
SI	Monedas Hopper Derecho	0,20 €

Este documento contiene información exclusiva y sometida a derechos de autor. Queda prohibida su reproducción o divulgación sin contar con el consentimiento por escrito de R. Franco, Inc. ©R. Franco

En el TEST 9 (AJUSTE DE PARÁMETROS MEDIOS DE PAGO 2) se pueden realizar los siguientes ajustes:

EDITABLE	PARÁMETRO	VALOR
SI	BILLETERO:	SI
SI	Devolución del Billete:	NO
SI	BILLETE 5:	SI
SI	BILLETE 10:	SI
SI	BILLETE 20:	SI
SI	BILLETE 50:	SI
SI / NO	RECICLADOR	SÍ
SÍ	MÁXIMO € EN RECICLADOR	100
SÍ	MÍNIMO € A PAGAR RECICLADOR	10
SÍ	MAX NUM BILLETES 5€	0
SÍ	MAX NUM BILLETES 10€	10
SÍ	MAX NUM BILLETES 20€	0
SÍ	MAX NUM BILLETES 50€	0
SÍ	PORCENTAJE DE PAGO 0 (10, <80)	50% BILLETES, 50% MONEDAS
SÍ	PORCENTAJE DE PAGO 1 (80, <160)	50% BILLETES, 50% MONEDAS
SÍ	PORCENTAJE DE PAGO 2 (160, <240)	50% BILLETES, 50% MONEDAS
SÍ	PORCENTAJE DE PAGO 3 (240, <500)	50% BILLETES, 50% MONEDAS
SÍ	PORCENTAJE DE PAGO 4 (500, +)	50% BILLETES, 50% MONEDAS

(Configuración reglamentaria, obligatoria), *el resto es la recomendada.*

IMPORTANTE: Comprobar antes de la puesta en servicio de la máquina que está correctamente ajustada.

Este documento contiene información exclusiva y sometida a derechos de autor. Queda prohibida su reproducción o divulgación sin contar con el consentimiento por escrito de R. Franco, Inc. ©R. Franco

CONFIGURACIÓN PARA GALICIA 04-05-2016

	5Créditos (1€) 500€ 70%	30Créditos (6€) 3600€ 80%
RF-1003	RF LUDICOM	RF LUDICOM SALÓN
RF-1000-ST	RF LUDICOM	RF LUDICOM SALÓN TÓMBOLA ROULETTE SALÓN SIC BO UP SALÓN
RF-2001		TÓMBOLA ROULETTE SALÓN SIC BO UP SALÓN
	5c500 BAR-70%	-3600 SALÓN-80%
SW1		

En el TEST 7 (AJUSTE DE PARÁMETROS) se pueden realizar los siguientes ajustes:

EDITABLE	PARÁMETRO	VALOR
NO	ID CONFIGURACIÓN	5c500, -3600
NO	Idioma	Español
SI / NO	Modo Asturias	*(NO)*
SI	Porcentaje	88%.
SI	BANCO	SI
SI	Límite Banco	*[Sí = premio máximo]*
SI	Límite de Crédito	*(20 €)*
SI	Trasvase de Banco a Crédito	SI
SI	Tipo de Trasvase Banco/Reserva:	De RESERVA hasta el límite y de BANCO hasta cubrir apuesta seleccionada.
SI	MODO FERIA:	NO
SI	Guardar Local:	NO
SI	Habilitar Tarjeta:	SI
SI	Espera Pulse Juegue:	3 seg
SI	Umbral Pago manual:	600 €
SI	Versión Skin	*0,0*
SI	Mostrar QR	*NO*

En el TEST 8 (AJUSTE DE PARÁMETROS MEDIOS DE PAGO 1) se pueden realizar los siguientes ajustes:

EDITABLE	PARÁMETRO	VALOR
SI, NO	Pago Manual:	BAR: fijo en No SALÓN: Sí
SI	Tipo Cambio Monedas:	*(Mayor de 1 €)*
SI	MONEDA_10 cents	SÍ
SI	MONEDA_20 cents	SÍ
SI	MONEDA_50 cents	SÍ
SI	MONEDA_1 €	SÍ
SI	MONEDA_2 €	SÍ
SI	Monedas Hopper Trasero	2 €
SI	Monedas Hopper Izquierdo	1 €
SI	Monedas Hopper Derecho	0,20 €

Este documento contiene información exclusiva y sometida a derechos de autor. Queda prohibida su reproducción o divulgación sin contar con el consentimiento por escrito de R. Franco, Inc. ©R. Franco

En el TEST 9 (AJUSTE DE PARÁMETROS MEDIOS DE PAGO 2) se pueden realizar los siguientes ajustes:

EDITABLE	PARÁMETRO	VALOR
SI	BILLETERO:	SI
SI	Devolución del Billete:	*(SI)*
SI	BILLETE 5:	SI
SI	BILLETE 10:	SI
SI	BILLETE 20:	SI
SI	BILLETE 50:	*(No Permitido)*
SI / NO	RECICLADOR	SÍ
SÍ	MÁXIMO € EN RECICLADOR	100
SÍ	MÍNIMO € A PAGAR RECICLADOR	10
SÍ	MAX NUM BILLETES 5€	0
SÍ	MAX NUM BILLETES 10€	10
SÍ	MAX NUM BILLETES 20€	0
SÍ	MAX NUM BILLETES 50€	0
SÍ	PORCENTAJE DE PAGO 0 (10, <80)	50% BILLETES, 50% MONEDAS
SÍ	PORCENTAJE DE PAGO 1 (80, <160)	50% BILLETES, 50% MONEDAS
SÍ	PORCENTAJE DE PAGO 2 (160, <240)	50% BILLETES, 50% MONEDAS
SÍ	PORCENTAJE DE PAGO 3 (240, <500)	50% BILLETES, 50% MONEDAS
SÍ	PORCENTAJE DE PAGO 4 (500, +)	50% BILLETES, 50% MONEDAS

(Configuración reglamentaria, obligatoria), el resto es la recomendada.

IMPORTANTE: Comprobar antes de la puesta en servicio de la máquina que está correctamente ajustada.

Este documento contiene información exclusiva y sometida a derechos de autor. Queda prohibida su reproducción o divulgación sin contar con el consentimiento por escrito de R. Franco, Inc. ©R. Franco

CONFIGURACIÓN PARA LA RIOJA 04-05-2016

	5Créditos (1€) 400€ 70%	5Créditos (1€) 1000€ 70%	10Créditos (2€) 2000€ 70%
RF-1003	RF LUDICOM	RF LUDICOM SALÓN	RF LUDICOM SALÓN
RF-1000-ST	RF LUDICOM	RF LUDICOM SALÓN TÓMBOLA ROULETTE SALÓN SIC BO UP SALÓN	RF LUDICOM SALÓN TÓMBOLA ROULETTE SALÓN SIC BO UP SALÓN
RF-2001		TÓMBOLA ROULETTE SALÓN SIC BO UP SALÓN	TÓMBOLA ROULETTE SALÓN SIC BO UP SALÓN
	5c400 BAR-70%	-1000 SALÓN-70%	-2000 SALÓN-70%
SW1			

En el TEST 7 (AJUSTE DE PARÁMETROS) se pueden realizar los siguientes ajustes:

EDITABLE	PARÁMETRO	VALOR
NO	ID CONFIGURACIÓN	5c400, -1000, -2000
NO	Idioma	Español
NO	Modo Asturias	(No aplica, fijo en No)
SI	Porcentaje	88%.
SI	BANCO	SI
SI	Límite Banco	*[Sí = premio máximo]*
SI	Límite de Crédito	*(10 €)*
SI	Trasvase de Banco a Crédito	SI
SI	Tipo de Trasvase Banco/Reserva:	De RESERVA hasta el límite y de BANCO hasta cubrir apuesta seleccionada.
SI	MODO FERIA:	NO
SI	Guardar Local:	NO
SI	Habilitar Tarjeta:	SI
SI	Espera Pulse Juegue:	*(5 seg)*
SI	Umbral Pago manual:	600 €
SI	Versión Skin	*0,0*
SI	Mostrar QR	*NO*

En el TEST 8 (AJUSTE DE PARÁMETROS MEDIOS DE PAGO 1) se pueden realizar los siguientes ajustes:

EDITABLE	PARÁMETRO	VALOR
SI, NO	Pago Manual:	BAR: fijo en No SALÓN: Sí
SI	Tipo Cambio Monedas:	NO
SI	MONEDA_10 cents	SÍ
SI	MONEDA_20 cents	SÍ
SI	MONEDA_50 cents	SÍ
SI	MONEDA_1 €	SÍ
SI	MONEDA_2 €	SÍ
SI	Monedas Hopper Trasero	2 €
SI	Monedas Hopper Izquierdo	1 €
SI	Monedas Hopper Derecho	0,20 €

Este documento contiene información exclusiva y sometida a derechos de autor. Queda prohibida su reproducción o divulgación sin contar con el consentimiento por escrito de R. Franco, Inc. ©R. Franco

En el TEST 9 (AJUSTE DE PARÁMETROS MEDIOS DE PAGO 2) se pueden realizar los siguientes ajustes:

EDITABLE	PARÁMETRO	VALOR
SI	BILLETERO:	SI
SI	Devolución del Billete:	No devuelve el billete (no da cambio del billete)
SI	BILLETE 5:	SI
SI	BILLETE 10:	SI
SI	BILLETE 20:	SI
SI	BILLETE 50:	SI
SI / NO	RECICLADOR	SÍ
SÍ	MÁXIMO € EN RECICLADOR	100
SÍ	MÍNIMO € A PAGAR RECICLADOR	10
SÍ	MAX NUM BILLETES 5€	0
SÍ	MAX NUM BILLETES 10€	10
SÍ	MAX NUM BILLETES 20€	0
SÍ	MAX NUM BILLETES 50€	0
SÍ	PORCENTAJE DE PAGO 0 (10, <80)	50% BILLETES, 50% MONEDAS
SÍ	PORCENTAJE DE PAGO 1 (80, <160)	50% BILLETES, 50% MONEDAS
SÍ	PORCENTAJE DE PAGO 2 (160, <240)	50% BILLETES, 50% MONEDAS
SÍ	PORCENTAJE DE PAGO 3 (240, <500)	50% BILLETES, 50% MONEDAS
SÍ	PORCENTAJE DE PAGO 4 (500, +)	50% BILLETES, 50% MONEDAS

(Configuración reglamentaria, obligatoria), *el resto es la recomendada.*

IMPORTANTE: Comprobar antes de la puesta en servicio de la máquina que está correctamente ajustada.

Este documento contiene información exclusiva y sometida a derechos de autor. Queda prohibida su reproducción o divulgación sin contar con el consentimiento por escrito de R. Franco, Inc. ©R. Franco

CONFIGURACIÓN PARA MADRID 09-06-2016

	5Créditos (1€) 500€ 70%	5Créditos (1€) 1000€ 70%	10Créditos (2€) 2000€ 70%
RF-1003	RF LUDICOM	RF LUDICOM SALÓN	RF LUDICOM 2 SALÓN
RF1000-ST	RF LUDICOM RF TÓMBOLA ROULETTE RF SIC BO UP	RF LUDICOM 1 SALÓN	RF LUDICOM 2 SALÓN TÓMBOLA ROULETTE SALÓN 7.1 SIC BO UP 7.1
RF-2001	RF TÓMBOLA ROULETTE RF SIC BO UP		TÓMBOLA ROULETTE SALÓN 7.1 SIC BO UP 7.1
	5c500 BAR-70%	-1000 SALON-70%	-2000 SALON-70%
SW1			

En el TEST 7 (AJUSTE DE PARÁMETROS) se pueden realizar los siguientes ajustes:

EDITABLE	PARÁMETRO	VALOR
NO	ID CONFIGURACIÓN	5c500, -1000, - 2000
NO	Idioma	Español
SI / NO	Modo Asturias	*(NO)*
SI	Porcentaje	88%.
SI	BANCO	SI
SI	Límite Banco	*[Sí = premio máximo]*
SI	Límite de Crédito	*(10 €)*
SI	Trasvase de Banco a Crédito	SI
SI	Tipo de Trasvase Banco/Reserva:	De RESERVA hasta el límite y de BANCO hasta cubrir apuesta seleccionada.
SI	MODO FERIA:	NO
SI	Guardar Local:	NO
SI	Habilitar Tarjeta:	SI
SI	Espera Pulse Juegue:	*(5 seg)*
SI	Umbral Pago manual:	600 €
SI	Versión Skin	*0,0*
SI	Mostrar QR	*NO*

En el TEST 8 (AJUSTE DE PARÁMETROS MEDIOS DE PAGO 1) se pueden realizar los siguientes ajustes:

EDITABLE	PARÁMETRO	VALOR
SI, NO	Pago Manual:	BAR: fijo en No SALÓN: Sí
SI	Tipo Cambio Monedas:	*Deja el valor de la partida)*
SI	MONEDA_10 cents	SÍ
SI	MONEDA_20 cents	SÍ
SI	MONEDA_50 cents	NO
SI	MONEDA_1 €	SÍ
SI	MONEDA_2 €	SÍ
SI	Monedas Hopper Trasero	2 €
SI	Monedas Hopper Izquierdo	1 €
SI	Monedas Hopper Derecho	0,20 €

Este documento contiene información exclusiva y sometida a derechos de autor. Queda prohibida su reproducción o divulgación sin contar con el consentimiento por escrito de R. Franco, Inc. ©R. Franco

En el TEST 9 (AJUSTE DE PARÁMETROS MEDIOS DE PAGO 2) se pueden realizar los siguientes ajustes:

EDITABLE	PARÁMETRO	VALOR
SI	BILLETERO:	SI
SI	Devolución del Billete:	*(SI)*
SI	BILLETE 5:	SI
SI	BILLETE 10:	SI
SI	BILLETE 20:	SI
SI	BILLETE 50:	*(No Permitido)*
SI / NO	RECICLADOR	SÍ
SÍ	MÁXIMO € EN RECICLADOR	100
SÍ	MÍNIMO € A PAGAR RECICLADOR	10
SÍ	MAX NUM BILLETES 5€	0
SÍ	MAX NUM BILLETES 10€	10
SÍ	MAX NUM BILLETES 20€	0
SÍ	MAX NUM BILLETES 50€	0
SÍ	PORCENTAJE DE PAGO 0 (10, <80)	50% BILLETES, 50% MONEDAS
SÍ	PORCENTAJE DE PAGO 1 (80, <160)	50% BILLETES, 50% MONEDAS
SÍ	PORCENTAJE DE PAGO 2 (160, <240)	50% BILLETES, 50% MONEDAS
SÍ	PORCENTAJE DE PAGO 3 (240, <500)	50% BILLETES, 50% MONEDAS
SÍ	PORCENTAJE DE PAGO 4 (500, +)	50% BILLETES, 50% MONEDAS

(Configuración reglamentaria, obligatoria), el resto es la recomendada.

IMPORTANTE: Comprobar antes de la puesta en servicio de la máquina que está correctamente ajustada.

Este documento contiene información exclusiva y sometida a derechos de autor. Queda prohibida su reproducción o divulgación sin contar con el consentimiento por escrito de R. Franco, Inc. ©R. Franco

CONFIGURACIÓN PARA MURCIA 04-05-2016

	5Créditos (1€) 600€ 70%
RF-1003	RF LUDICOM SALÓN
RF-1000-ST	RF LUDICOM 1 SALÓN TÓMBOLA ROULETTE SALÓN SIC BO UP SALÓN II
Rf-2001	TÓMBOLA ROULETTE 1 SALÓN SIC BO UP SALÓN
	--600 SALON-70%
SW1	

En el TEST 7 (AJUSTE DE PARÁMETROS) se pueden realizar los siguientes ajustes:

EDITABLE	PARÁMETRO	VALOR
NO	ID CONFIGURACIÓN	--600
NO	Idioma	Español
NO	Modo Asturias	(No aplica, fijo en No)
SI	Porcentaje	88%.
SI	BANCO	SI
SI	Límite Banco	NO
SI	Límite de Crédito	*(5 €)*
SI	Trasvase de Banco a Crédito	SI
SI	Tipo de Trasvase Banco/Reserva:	De RESERVA hasta el límite y de BANCO hasta cubrir apuesta seleccionada.
SI	MODO FERIA:	NO
SI	Guardar Local:	NO
SI	Habilitar Tarjeta:	SI
SI	Espera Pulse Juegue:	*(5 seg)*
SI	Umbral Pago manual:	600 €
SI	Versión Skin	*0,0*
SI	Mostrar QR	*NO*

En el TEST 8 (AJUSTE DE PARÁMETROS MEDIOS DE PAGO 1) se pueden realizar los siguientes ajustes:

EDITABLE	PARÁMETRO	VALOR
SI, NO	Pago Manual:	BAR: fijo en No SALÓN: Sí
SI	Tipo Cambio Monedas:	NO
SI	MONEDA_10 cents	SÍ
SI	MONEDA_20 cents	SÍ
SI	MONEDA_50 cents	SÍ
SI	MONEDA_1 €	SÍ
SI	MONEDA_2 €	SÍ
SI	Monedas Hopper Trasero	2 €
SI	Monedas Hopper Izquierdo	1 €
SI	Monedas Hopper Derecho	0,20 €

Este documento contiene información exclusiva y sometida a derechos de autor. Queda prohibida su reproducción o divulgación sin contar con el consentimiento por escrito de R. Franco, Inc. ©R. Franco

En el TEST 9 (AJUSTE DE PARÁMETROS MEDIOS DE PAGO 2) se pueden realizar los siguientes ajustes:

EDITABLE	PARÁMETRO	VALOR
SI	BILLETERO:	SI
SI	Devolución del Billete:	*(SI)*
SI	BILLETE 5:	SI
SI	BILLETE 10:	SI
SI	BILLETE 20:	SI
SI	BILLETE 50:	*(No Permitido)*
SI / NO	RECICLADOR	SÍ
SÍ	MÁXIMO € EN RECICLADOR	100
SÍ	MÍNIMO € A PAGAR RECICLADOR	10
SÍ	MAX NUM BILLETES 5€	0
SÍ	MAX NUM BILLETES 10€	10
SÍ	MAX NUM BILLETES 20€	0
SÍ	MAX NUM BILLETES 50€	0
SÍ	PORCENTAJE DE PAGO 0 (10, <80)	50% BILLETES, 50% MONEDAS
SÍ	PORCENTAJE DE PAGO 1 (80, <160)	50% BILLETES, 50% MONEDAS
SÍ	PORCENTAJE DE PAGO 2 (160, <240)	50% BILLETES, 50% MONEDAS
SÍ	PORCENTAJE DE PAGO 3 (240, <500)	50% BILLETES, 50% MONEDAS
SÍ	PORCENTAJE DE PAGO 4 (500, +)	50% BILLETES, 50% MONEDAS

(Configuración reglamentaria, obligatoria), el resto es la recomendada.

IMPORTANTE: Comprobar antes de la puesta en servicio de la máquina que está correctamente ajustada.

Este documento contiene información exclusiva y sometida a derechos de autor. Queda prohibida su reproducción o divulgación sin contar con el consentimiento por escrito de R. Franco, Inc. ©R. Franco

CONFIGURACIÓN PARA NAVARRA 04-05-2016

	5Créditos (1€) 1000€ 70%	10Créditos (2€) 2000€ 70%
RF-1003	RF LUDICOM SALÓN	RF LUDICOM SALÓN
RF-1000-ST	RF LUDICOM SALÓN TÓMBOLA ROULETTE SALÓN SIC BO UP SALÓN	RF LUDICOM SALÓN TÓMBOLA ROULETTE SALÓN SIC BO UP SALÓN
RF-2001	TÓMBOLA ROULETTE SALÓN SIC BO UP SALÓN	TÓMBOLA ROULETTE SALÓN SIC BO UP SALÓN
	-1000 SALON-70%	-2000 SALON-70%
SW1		

En el TEST 7 (AJUSTE DE PARÁMETROS) se pueden realizar los siguientes ajustes:

EDITABLE	PARÁMETRO	VALOR
NO	ID CONFIGURACIÓN	-1000, -2000
NO	Idioma	Español
SI / NO	Modo Asturias	*(NO)*
SI	Porcentaje	88%.
SI	BANCO	SI
SI	Límite Banco	*[Sí = premio máximo]*
SI	Límite de Crédito	*(10 €)*
SI	Trasvase de Banco a Crédito	SI
SI	Tipo de Trasvase Banco/Reserva:	De RESERVA hasta el límite y de BANCO hasta cubrir apuesta seleccionada.
SI	MODO FERIA:	NO
SI	Guardar Local:	NO
SI	Habilitar Tarjeta:	SI
SI	Espera Pulse Juegue:	*(5 seg)*
SI	Umbral Pago manual:	600 €
SI	Versión Skin	*0,0*
SI	Mostrar QR	*NO*

En el TEST 8 (AJUSTE DE PARÁMETROS MEDIOS DE PAGO 1) se pueden realizar los siguientes ajustes:

EDITABLE	PARÁMETRO	VALOR
SI, NO	Pago Manual:	BAR: fijo en No SALÓN: Sí
SI	Tipo Cambio Monedas:	NO
SI	MONEDA_10 cents	SÍ
SI	MONEDA_20 cents	SÍ
SI	MONEDA_50 cents	SÍ
SI	MONEDA_1 €	SÍ
SI	MONEDA_2 €	SÍ
SI	Monedas Hopper Trasero	2 €
SI	Monedas Hopper Izquierdo	1 €
SI	Monedas Hopper Derecho	0,20 €

Este documento contiene información exclusiva y sometida a derechos de autor. Queda prohibida su reproducción o divulgación sin contar con el consentimiento por escrito de R. Franco, Inc. ©R. Franco

En el TEST 9 (AJUSTE DE PARÁMETROS MEDIOS DE PAGO 2) se pueden realizar los siguientes ajustes:

EDITABLE	PARÁMETRO	VALOR
SI	BILLETERO:	SI
SI	Devolución del Billete:	No devuelve el billete ni da cambio del billete
SI	BILLETE 5:	SI
SI	BILLETE 10:	SI
SI	BILLETE 20:	SI
SI	BILLETE 50:	SI
SI / NO	RECICLADOR	SÍ
SÍ	MÁXIMO € EN RECICLADOR	100
SÍ	MÍNIMO € A PAGAR RECICLADOR	10
SÍ	MAX NUM BILLETES 5€	0
SÍ	MAX NUM BILLETES 10€	10
SÍ	MAX NUM BILLETES 20€	0
SÍ	MAX NUM BILLETES 50€	0
SÍ	PORCENTAJE DE PAGO 0 (10, <80)	50% BILLETES, 50% MONEDAS
SÍ	PORCENTAJE DE PAGO 1 (80, <160)	50% BILLETES, 50% MONEDAS
SÍ	PORCENTAJE DE PAGO 2 (160, <240)	50% BILLETES, 50% MONEDAS
SÍ	PORCENTAJE DE PAGO 3 (240, <500)	50% BILLETES, 50% MONEDAS
SÍ	PORCENTAJE DE PAGO 4 (500, +)	50% BILLETES, 50% MONEDAS

(Configuración reglamentaria, obligatoria), *el resto es la recomendada.*

IMPORTANTE: Comprobar antes de la puesta en servicio de la máquina que está correctamente ajustada.

Este documento contiene información exclusiva y sometida a derechos de autor. Queda prohibida su reproducción o divulgación sin contar con el consentimiento por escrito de R. Franco, Inc. ©R. Franco

CONFIGURACIÓN PARA PAIS VASCO 04-05-2016

	4Créditos (0,80€) 500€ 70%	5Créditos (1€) 1000€ 70%	10Créditos (2€) 2000€ 70%	15Créditos (3€) 3000€ 82%
RF-1003	RF LUDICOM	RF LUDICOM SALÓN		RF LUDICOM SALÓN+
RF-1000-ST	RF LUDICOM	RF LUDICOM SALÓN TÓMBOLA ROULETTE SALÓN SIC BO UP SALÓN	TÓMBOLA ROULETTE SALÓN SIC BO UP SALÓN	RF LUDICOM SALÓN+ TÓMBOLA ROULETTE SALÓN+ SIC BO UP SALÓN +
RF-2001		TÓMBOLA ROULETTE SALÓN SIC BO UP SALÓN	TÓMBOLA ROULETTE SALÓN SIC BO UP SALÓN	TÓMBOLA ROULETTE SALÓN+ SIC BO UP SALÓN+
	4c500 BAR-70%	-1000 SALON-70%	-2000 SALON-70%	c3000 SALON-82%
SW1				

En el TEST 7 (AJUSTE DE PARÁMETROS) se pueden realizar los siguientes ajustes:

EDITABLE	PARÁMETRO	VALOR
NO	ID CONFIGURACIÓN	4c500, -1000, -2000, c3000
NO	Idioma	Español
SI / NO	Modo Asturias	*(NO)*
SI	Porcentaje	88%.
SI	BANCO	SI
SI	Límite Banco	*[Sí = premio máximo]*
SI	Límite de Crédito	*(5 €)*
SI	Trasvase de Banco a Crédito	SI
SI	Tipo de Trasvase Banco/Reserva:	De RESERVA hasta el límite y de BANCO hasta cubrir apuesta seleccionada.
SI	MODO FERIA:	NO
SI	Guardar Local:	NO
SI	Habilitar Tarjeta:	SI
SI	Espera Pulse Juegue:	3 seg
SI	Umbral Pago manual:	600 €
SI	Versión Skin	*0,0*
SI	Mostrar QR	*NO*

En el TEST 8 (AJUSTE DE PARÁMETROS MEDIOS DE PAGO 1) se pueden realizar los siguientes ajustes:

EDITABLE	PARÁMETRO	VALOR
SI, NO	Pago Manual:	BAR: fijo en No SALÓN: Sí
SI	Tipo Cambio Monedas:	NO
SI	MONEDA_10 cents	SÍ
SI	MONEDA_20 cents	SÍ
SI	MONEDA_50 cents	SÍ
SI	MONEDA_1 €	SÍ
SI	MONEDA_2 €	SÍ
SI	Monedas Hopper Trasero	2 €
SI	Monedas Hopper Izquierdo	1 €
SI	Monedas Hopper Derecho	0,20 €

Este documento contiene información exclusiva y sometida a derechos de autor. Queda prohibida su reproducción o divulgación sin contar con el consentimiento por escrito de R. Franco, Inc. ©R. Franco

En el TEST 9 (AJUSTE DE PARÁMETROS MEDIOS DE PAGO 2) se pueden realizar los siguientes ajustes:

EDITABLE	PARÁMETRO	VALOR
SI	BILLETERO:	SI
SI	Devolución del Billete:	No devuelve el billete ni da cambio del billete
SI	BILLETE 5:	SI
SI	BILLETE 10:	SI
SI	BILLETE 20:	SI
SI	BILLETE 50:	SI
SI / NO	RECICLADOR	SÍ
SÍ	MÁXIMO € EN RECICLADOR	100
SÍ	MÍNIMO € A PAGAR RECICLADOR	10
SÍ	MAX NUM BILLETES 5€	0
SÍ	MAX NUM BILLETES 10€	10
SÍ	MAX NUM BILLETES 20€	0
SÍ	MAX NUM BILLETES 50€	0
SÍ	PORCENTAJE DE PAGO 0 (10, <80)	50% BILLETES, 50% MONEDAS
SÍ	PORCENTAJE DE PAGO 1 (80, <160)	50% BILLETES, 50% MONEDAS
SÍ	PORCENTAJE DE PAGO 2 (160, <240)	50% BILLETES, 50% MONEDAS
SÍ	PORCENTAJE DE PAGO 3 (240, <500)	50% BILLETES, 50% MONEDAS
SÍ	PORCENTAJE DE PAGO 4 (500, +)	50% BILLETES, 50% MONEDAS

(Configuración reglamentaria, obligatoria), *el resto es la recomendada.*

IMPORTANTE: Comprobar antes de la puesta en servicio de la máquina que está correctamente ajustada.

Este documento contiene información exclusiva y sometida a derechos de autor. Queda prohibida su reproducción o divulgación sin contar con el consentimiento por escrito de R. Franco, Inc. ©R. Franco

CONFIGURACIÓN PARA VALENCIA 04-05-2016

	5Créditos (1€) 500€ 70%	5Créditos (1€) 1000€ 70%	10Créditos (2€) 2000€ 70%	15Créditos (3€) 3000€ 70%
RF-1003	RF LUDICOM	RF LUDICOM SALÓN		
RF-1000-ST	RF LUDICOM RF TÓMBOLA ROULETTE RF SIC BO UP II (Bar)	RF LUDICOM 1 SALÓN TÓMBOLA ROULETTE SALÓN SIC BO UP SALÓN II	RF LUDICOM 1 SALÓN+ TÓMBOLA ROULETTE SALÓN+ SIC BO UP SALÓN+ II	RF LUDICOM SALÓN 3x3 TÓMBOLA ROULETTE SALÓN 3x3 SIC BO UP SALÓN 3x3
RF-2001	RF TÓMBOLA ROULETTE 1 RF SIC BO UP (Bar)	TÓMBOLA ROULETTE 1 SALÓN SIC BO UP SALÓN	TÓMBOLA ROULETTE 1 SALÓN+ SIC BO UP SALÓN+	SIC BO UP SALÓN 3x3
	5c500 BAR-70%	-1000 SALÓN-70%	-2000 SALÓN -70%	A3000 SALÓN -70%
SW1				

En el TEST 7 (AJUSTE DE PARÁMETROS) se pueden realizar los siguientes ajustes:

EDITABLE	PARÁMETRO	VALOR
NO	ID CONFIGURACIÓN	5c500, -1000, -2000, A3000
NO	Idioma	Español
SI / NO	Modo Asturias	*(NO)*
SI	Porcentaje	88%.
SI	BANCO	SI
SI	Límite Banco	*[Sí = premio máximo]*
SI	Límite de Crédito	*(10 €)*
SI	Trasvase de Banco a Crédito	SI
SI	Tipo de Trasvase Banco/Reserva:	*[Crédito y/o Reserva es cero]*
SI	MODO FERIA:	NO
SI	Guardar Local:	NO
SI	Habilitar Tarjeta:	SI
SI	Espera Pulse Juegue:	*(5 seg)*
SI	Umbral Pago manual:	600 €
SI	Versión Skin	*0,0*
SI	Mostrar QR	*NO*

En el TEST 8 (AJUSTE DE PARÁMETROS MEDIOS DE PAGO 1) se pueden realizar los siguientes ajustes:

EDITABLE	PARÁMETRO	VALOR
SI, NO	Pago Manual:	BAR: fijo en No SALÓN: Sí
SI	Tipo Cambio Monedas:	NO
SI	MONEDA_10 cents	SÍ
SI	MONEDA_20 cents	SÍ
SI	MONEDA_50 cents	SÍ
SI	MONEDA_1 €	SÍ
SI	MONEDA_2 €	SÍ
SI	Monedas Hopper Trasero	2 €
SI	Monedas Hopper Izquierdo	1 €
SI	Monedas Hopper Derecho	0,20 €

Este documento contiene información exclusiva y sometida a derechos de autor. Queda prohibida su reproducción o divulgación sin contar con el consentimiento por escrito de R. Franco, Inc. ©R. Franco

En el TEST 9 (AJUSTE DE PARÁMETROS MEDIOS DE PAGO 2) se pueden realizar los siguientes ajustes:

EDITABLE	PARÁMETRO	VALOR
SI	BILLETERO:	SI
SI	Devolución del Billete:	No devuelve el billete ni da cambio del billete
SI	BILLETE 5:	SI
SI	BILLETE 10:	SI
SI	BILLETE 20:	SI
SI	BILLETE 50:	SI
SI / NO	RECICLADOR	SÍ
SÍ	MÁXIMO € EN RECICLADOR	100
SÍ	MÍNIMO € A PAGAR RECICLADOR	10
SÍ	MAX NUM BILLETES 5€	0
SÍ	MAX NUM BILLETES 10€	10
SÍ	MAX NUM BILLETES 20€	0
SÍ	MAX NUM BILLETES 50€	0
SÍ	PORCENTAJE DE PAGO 0 (10, <80)	50% BILLETES, 50% MONEDAS
SÍ	PORCENTAJE DE PAGO 1 (80, <160)	50% BILLETES, 50% MONEDAS
SÍ	PORCENTAJE DE PAGO 2 (160, <240)	50% BILLETES, 50% MONEDAS
SÍ	PORCENTAJE DE PAGO 3 (240, <500)	50% BILLETES, 50% MONEDAS
SÍ	PORCENTAJE DE PAGO 4 (500, +)	50% BILLETES, 50% MONEDAS

(Configuración reglamentaria, obligatoria), *el resto es la recomendada.*

IMPORTANTE: Comprobar antes de la puesta en servicio de la máquina que está correctamente ajustada.

Este documento contiene información exclusiva y sometida a derechos de autor. Queda prohibida su reproducción o divulgación sin contar con el consentimiento por escrito de R. Franco, Inc. ©R. Franco

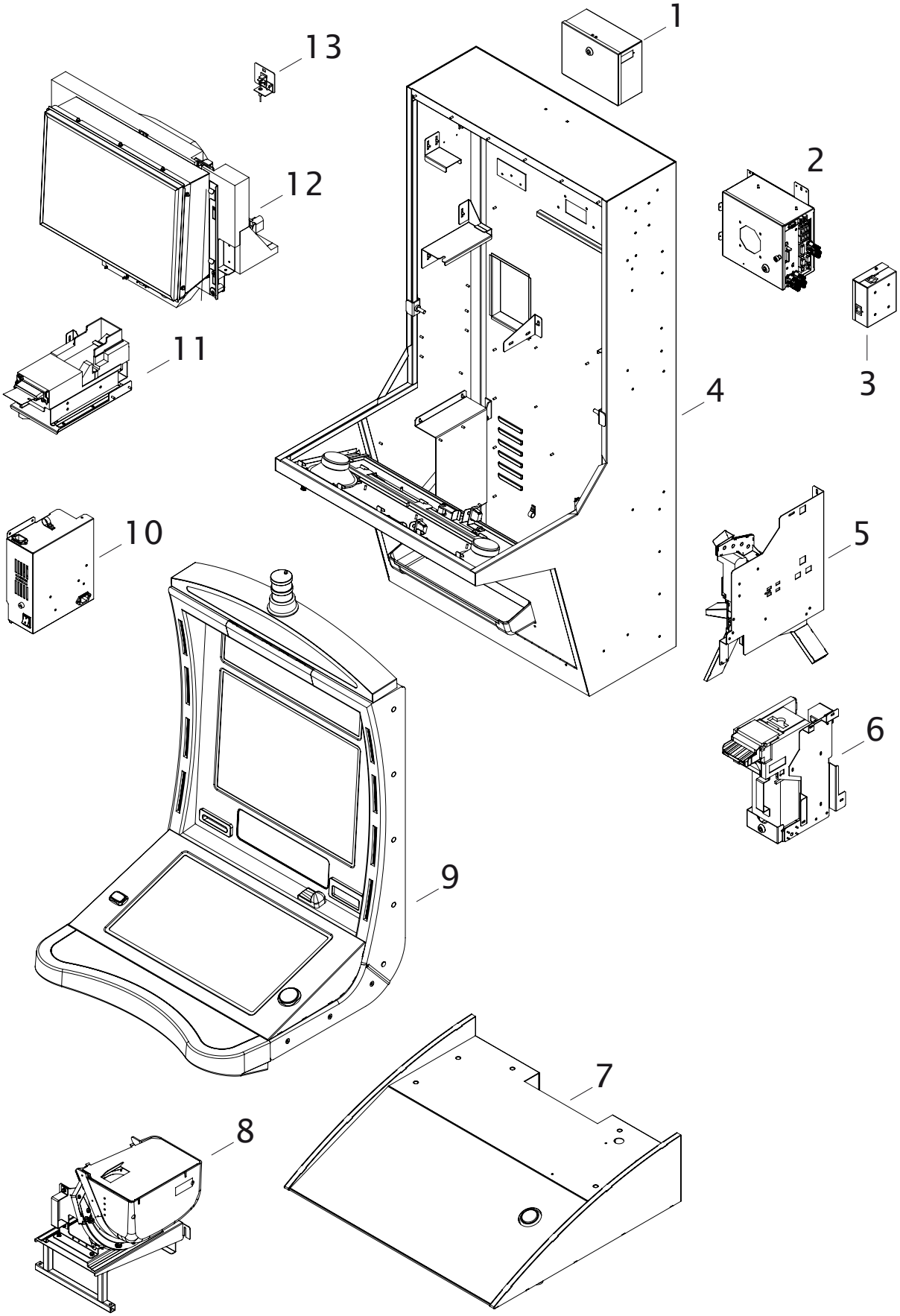

Este documento contiene información exclusiva y sometida a derechos de autor. Queda prohibida su reproducción o divulgación sin contar con el consentimiento por escrito de R. Franco, Inc. ©R. Franco

Nº	Referencia	Denominación

1.- ..... CAJA CONTROL BOMBO

2.- ..... RACK

3.- ..... CAJA CONTROL TOTALIZADORES

4.- ..... MUEBLE

5.- ..... SELECTOR Y CAIDA DE MONEDAS

7.- ..... PEANA

8.- ..... HOPPER

9.- ..... PUERTA

10.- ..... FUENTE DE ALIMENTACIÓN

11.- ..... IMPRFESORA

12.- ..... CONJUNTO BOMBO

13.- ..... CONJUNTO PENDULO DE FALTA

Este documento contiene información exclusiva y sometida a derechos de autor. Queda prohibida su reproducción o divulgación sin contar con el consentimiento por escrito de R. Franco, Inc. ©R. Franco

CONJUNTO MUEBLE

10207230000

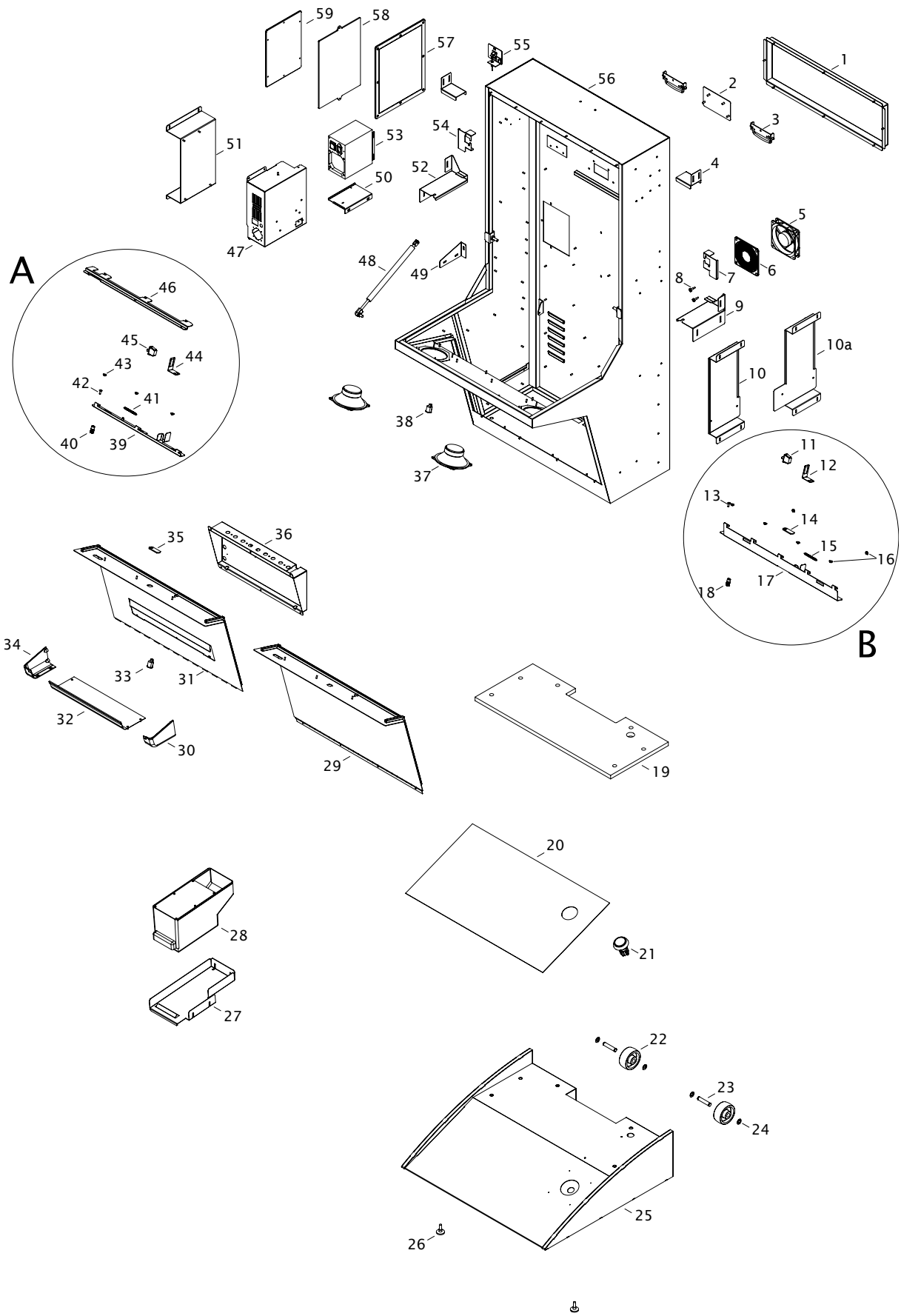

Este documento contiene información exclusiva y sometida a derechos de autor. Queda prohibida su reproducción o divulgación sin contar con el consentimiento por escrito de R. Franco, Inc. ©R. Franco

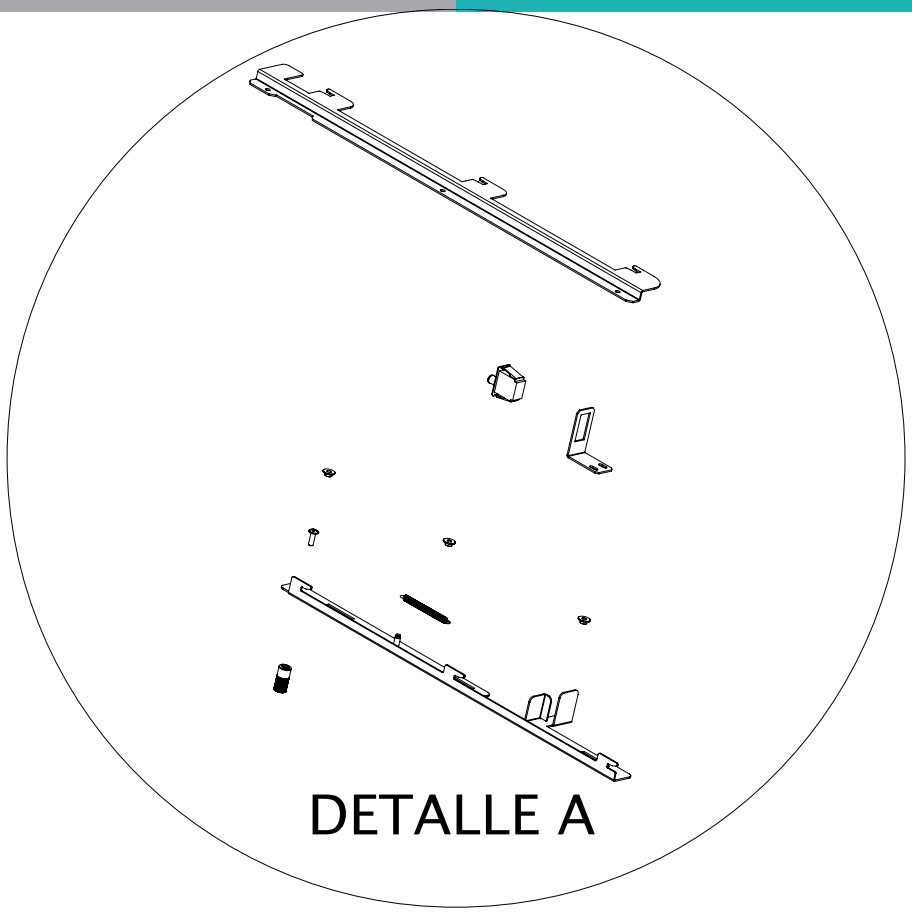

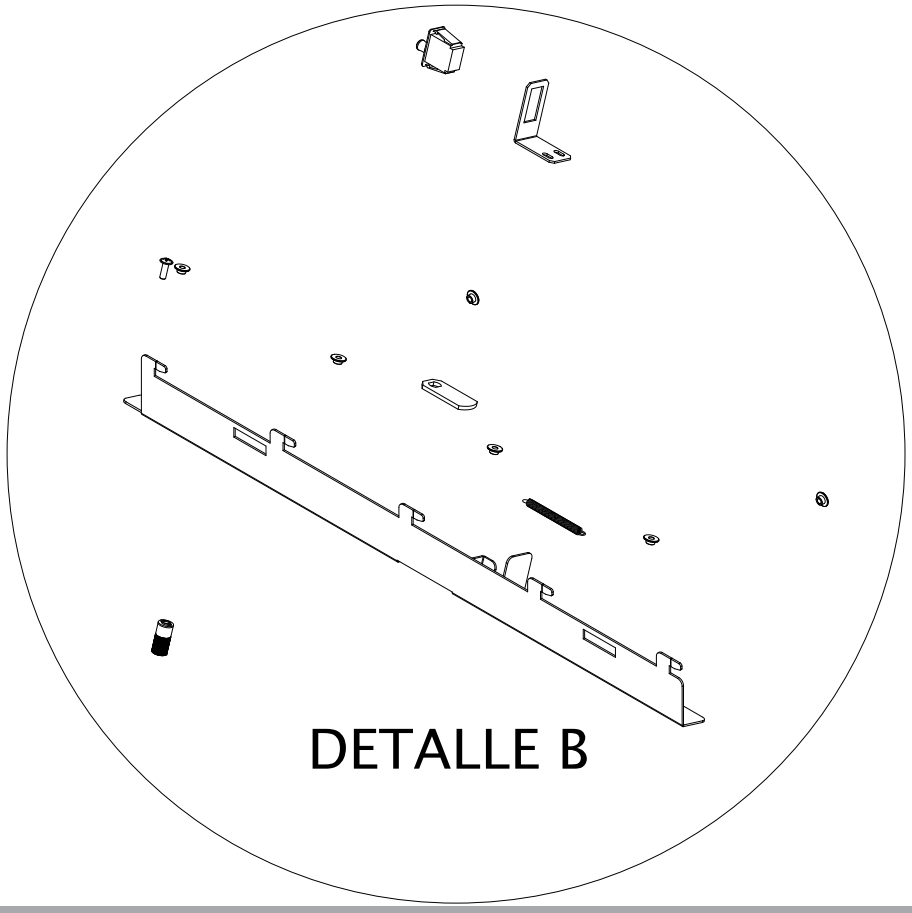

Este documento contiene información exclusiva y sometida a derechos de autor. Queda prohibida su reproducción o divulgación sin contar con el consentimiento por escrito de R. Franco, Inc. ©R. Franco

Nº	Referencia	Denominación
1.-	0136007000011V	TAPA TRASERA MUEBLE
2.-	0131111000311V	TAPA ANCLAJE JACKPOT
3.-	15056	TIRADOR (AMIG) CINCADO BLANCO
4.-	0136038000100	FIJACIÓN SUPERIOR BOMBO
5.-	0817008A	VENT.KDE1212PTS1,12V,4.8W(SUNON).
6.-	15944	REJ. VENT. 120X120 RP-12S GICODA
7.-	0135151000200	SOPORTE CONECTOR MOVIL
8-	016755000022	TORN.SOPORTE CONECTOR
9.-	0134500000300	SOPORTE DERECHO MUEBLE
10.-	0136008000000	SOPORTE CONJ. BILLETERO
10A.-	0136008010000	SOPORTE CONJ. BILLETRO MEI
11.-	0801013	INTERRUPT.CHERRY UF 69,TERM.4.8mm
12.-	0133942000000	SOPORTE MICRO
13.-	06CL89Z4,6X14	TOR.ROS.PLASTICO ALOM/ARANDE POZI
14.-	0124801000100	PESTILLO PUERTA SUPERIOR
15.-	011157000000	MUELLE APERTURA
16.-	0179280026	CASQUILLO
17.-	0133941000300	CIERRE PUERTA PRINCIPAL
18.-	0110978000101	POMO CILINDRICO CIERRE
19.-	020894000000	SUPLEMENTO BASE DE MUEBLE
20.-	0133889000100	REPOSAPIES
..	0133889020000	REPOSAPIES PEANA BAJA
21.-	141214	PULS. RED. GRAN GPB435AHBQAAFBBOB
22.-	15784	RUEDA A.860.080.1 RF (TECNI-TEM)
23.-	0112479000022	EJE RUEDA
24.-	06AS10	ARANDELA SEGURIDAD M10 DIN6799.
25.-	0133862000311V	CONJ. PEANA
..	0139813000011V	CONJ. PEANA BAJA
26.-	151018	PATA AJ.N/ART.30DIAM.M8X55/466129
..	2201500115	PATAS (PARA PEANA BAJA)
27.-		VER OPCIÓN HOPPER
28.-		VER OPCIÓN HOPPER
29.-	0133899010211V	CONJ.PUERTA INFERIOR CIEGA
30.-	0166970050	EMBELLECEDOR LATERAL DERECHO

Este documento contiene información exclusiva y sometida a derechos de autor. Queda prohibida su reproducción o divulgación sin contar con el consentimiento por escrito de R. Franco, Inc. ©R. Franco

Nº	Referencia	Denominación
31.-	0133899000311V	CONJ. PUERTA INFERIOR MUEBLE
32.-	0112404000000	BANDEJA MONEDAS
33.-	1607046A	CER.STS862305009313/CI-J9674-1LLA
34.-	0166980050	EMBELLECEDOR LATERAL IZQUIERDO
35.-	0124801000100	PESTILLO PUERTA SUPERIOR
36.-		VER OPCIÓN HOPPER
37.-	0815012	ALT.5" WOOFER 51-97 4 Ohm,SP-SO.
38.-	1607046A	CER.STS862305009313/CI-J9674-1LLA
39.-	0133940000200	CIERRE PUERTA MUEBLE
40.-	0110978000101	POMO CILINDRICO CIERRE
41.-	0111573000000	MUELLE APERTURA
42.-	06CL89Z4,6X14	TOR.ROS.PLASTICO ALOM/ARANDE POZI
43.-	0179280026	CASQUILLO
44.-	0133942000000	SOPORTE MICRO
45.-	0801013	INTERRUPT.CHERRY UF 69,TERM.4.8mm
46.-	0133969000300	ANCLAJE CIERRE PUERTA MUEBLE
47.-	0133891020100	PROTECCION F.A.
48.-	15702	RETENTOR DAM8P5220262C2L
49.-	0136006000000	REFUERZO TRASERO SOP.IMP.
50.-	016710000700	SOPORTE FUENTE ALIMENTACION
51.-	0134169000100	SOPORTE F.A.
52.-	0134501000300	SOPORTE IZQUIERDO
53.-	191033	F/CONMUTADA FSP300-60GHC FULL RAN
54.-	0137187000100	SOPORTE IZDO. CONECTOR MOVIL
55.-		CONJUNTO FALTA
56.-	0135950000411V	CONJ.MUEBLE RF1000ST TOMB.ROULET.
57.-	013060000100	PROTECCION GUIA MAQUINA
58.-	0139182000000	SOPORTE DOCUMENTACION
59.-	0138906000000	SOPORTE DOCUMENTOS

Este documento contiene información exclusiva y sometida a derechos de autor. Queda prohibida su reproducción o divulgación sin contar con el consentimiento por escrito de R. Franco, Inc. ©R. Franco

CONJUNTO PÉNDULO FALTA

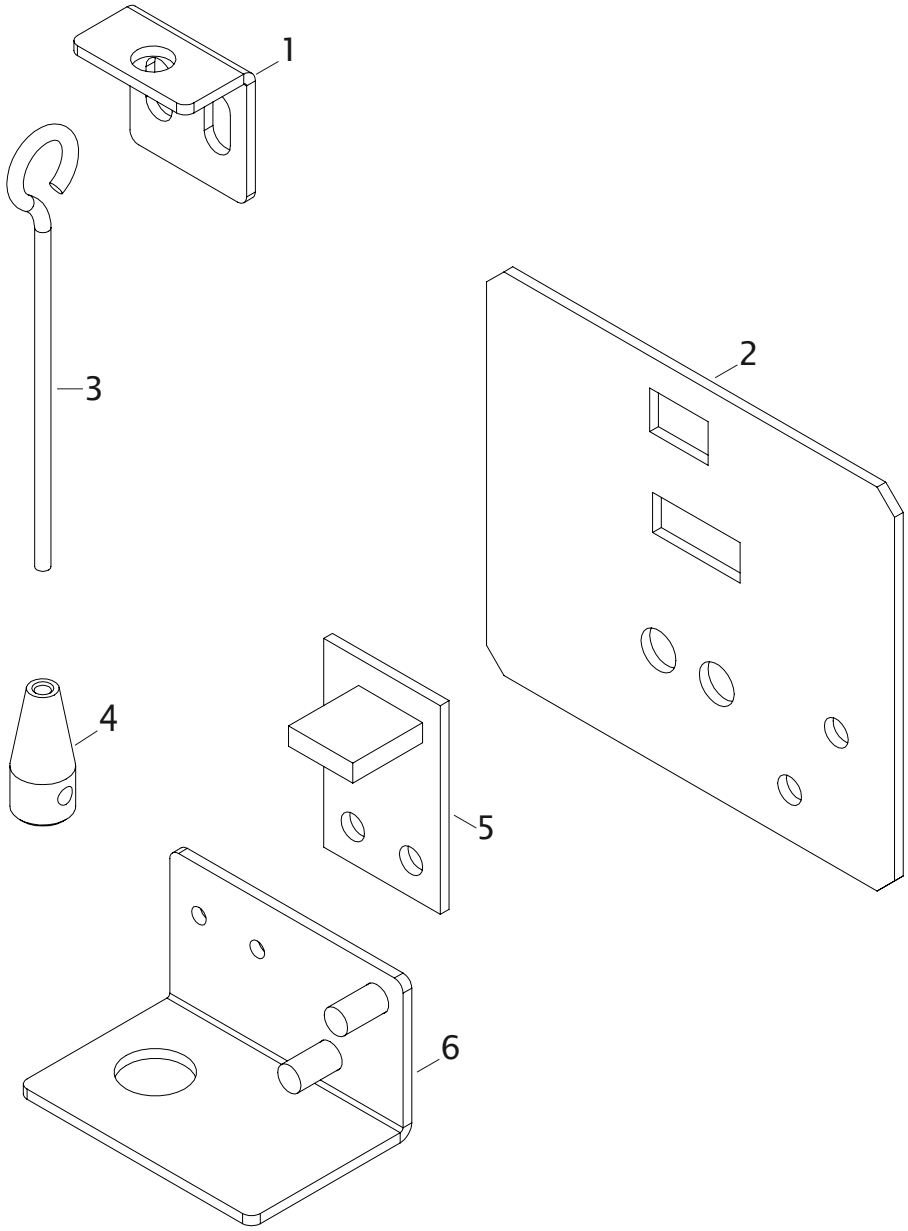

Nº	Referencia	Denominación
1.-	0123370000	SOPORTE CONTRAPESO
2.-	0113382000100	SOPORTE CONJUNTO FALTA METAL PASS
3.-	0122370000	VARILLA
4.-	0122360000	PENDULO
5.-	90331201	PLACA DE FALTA.
6.-	0123360000	SOPORTE FALTA

Este documento contiene información exclusiva y sometida a derechos de autor. Queda prohibida su reproducción o divulgación sin contar con el consentimiento por escrito de R. Franco, Inc. ©R. Franco

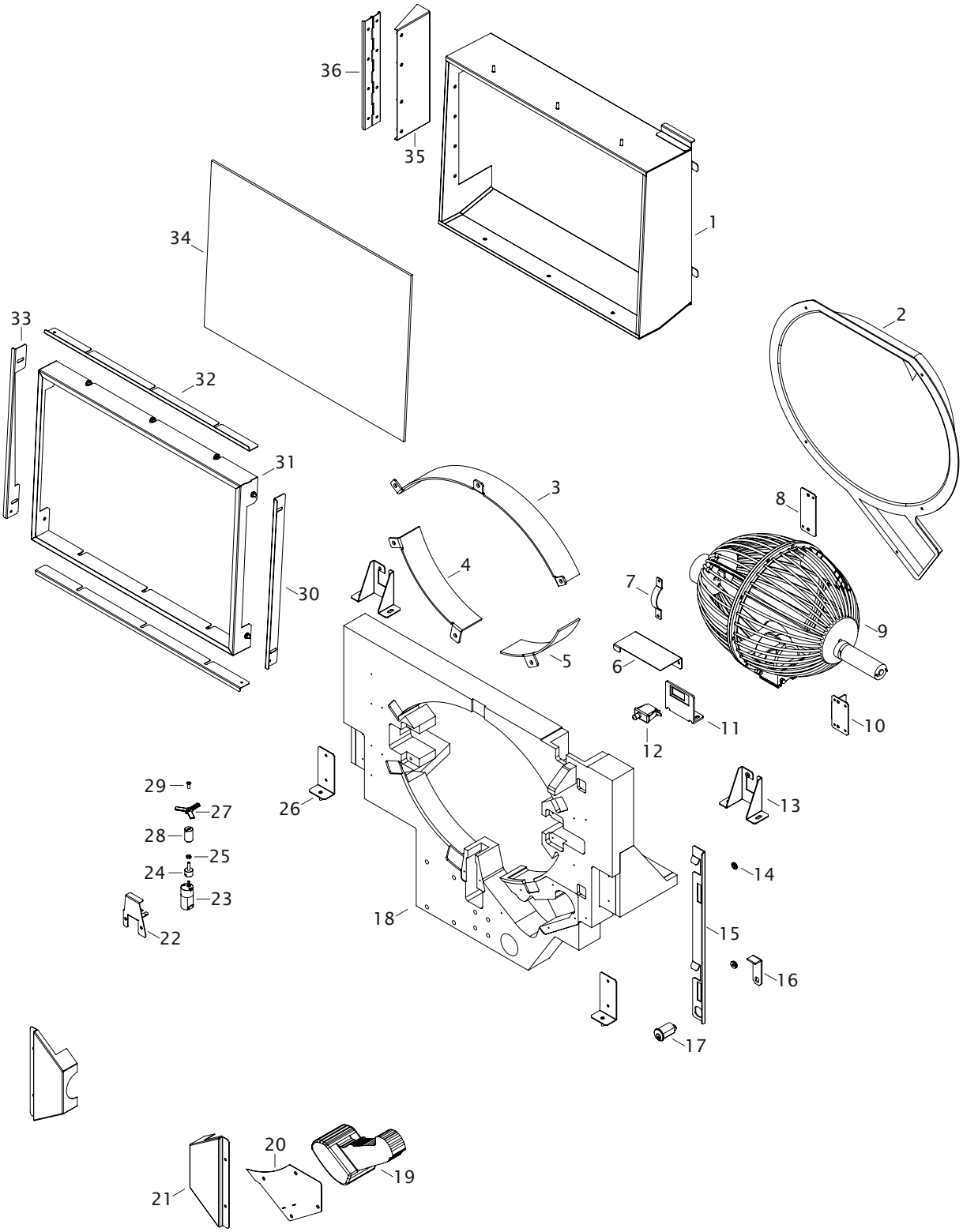

Este documento contiene información exclusiva y sometida a derechos de autor. Queda prohibida su reproducción o divulgación sin contar con el consentimiento por escrito de R. Franco, Inc. ©R. Franco

CONJUNTO SOPORTE BOMBO

Nº	Referencia	Denominación
1.-	0136308000111C	CARCASA MOVIL BOMBO
2.-	0134555000102	CARCASA TRASERA
3.-	0134550000200	DIFUSOR LEDS SUPERIOR
4.-	0134549000100	DIFUSOR LED INFERIOR IZQUIERDO
5.-	0134548000000	DIFUSOR LED INFERIOR DERECHO
6.-	0137023000000	TAPA TRASERA MICRO BOMBO T.ROULET
7.-	0113060000111C	AMARRE SOPORTE BOMBO D = 25 mm
8.-	0134539000000	BRIDA FIJA SUJECION OPTO
9.-	9950147030	BOMBO ELIPTICO
10.-	0134526000100	SOPORTE MOTOR
11.-	019541000101	SOPORTE MICRO
12.-	0801013	INTERRUPT.CHERRY UF 69,TERM.4.8mm
13.-	0135143000000	SOPORTE CONECTOR
14.-	017479000022	CASQUILLO GUIA
15.-	0136018000000	CIERRE MOVIL CARCASA BOMBO
16.-	0124966000000	PESTILLO
17.-	1607002	CERR.CD.625181 90{ NIQUELADA
18.-	020935000600	SOPORTE BOMBO
19.-	920727	SCAN LASER 1900g COLOR+CABL RS232
20.-	0134543000111C	TAPA LECTOR
21.-	0134541000111C	TAPA MOTOR
22.-	0134160000111C	SOPORTE REDUCTOR CLR
23.-	04427	MOTOR REDUCT.CLR 15951-K2-5279196
24.-	0134164000000	SOPORTE CASQUILLO HELICE
25.-	06934M4	TUERCA EXAGONAL M4 DIN934.
26.-	0136015000000	SOPORTE INFERIOR BOMBO
27.-	0113070000400	HELICE ROTOR BOLA
28.-	0134184000000	CASQUILLO HELICE
29.-	06965M4X10	TORN.R/METRICA AVELLANADO,PHILIPS
30.-	0136340000011C	TAPA LATERAL DERECHA
31.-	0136327000011C	MARCO EXTERIOR CARCASA BOMBO
32.-	0134533000211C	TAPA INFERIOR
33.-	0136353000011C	TAPA LATERAL IZQUIERDA CARCASA
34.-	0136324000000	CRITAL PROTECCION BOMBO
35.-	0134482000111C	SOPORTE BISAGRA
36.-	0134480000111C	BISAGRA CARCASA MOVIL

Este documento contiene información exclusiva y sometida a derechos de autor. Queda prohibida su reproducción o divulgación sin contar con el consentimiento por escrito de R. Franco, Inc. ©R. Franco

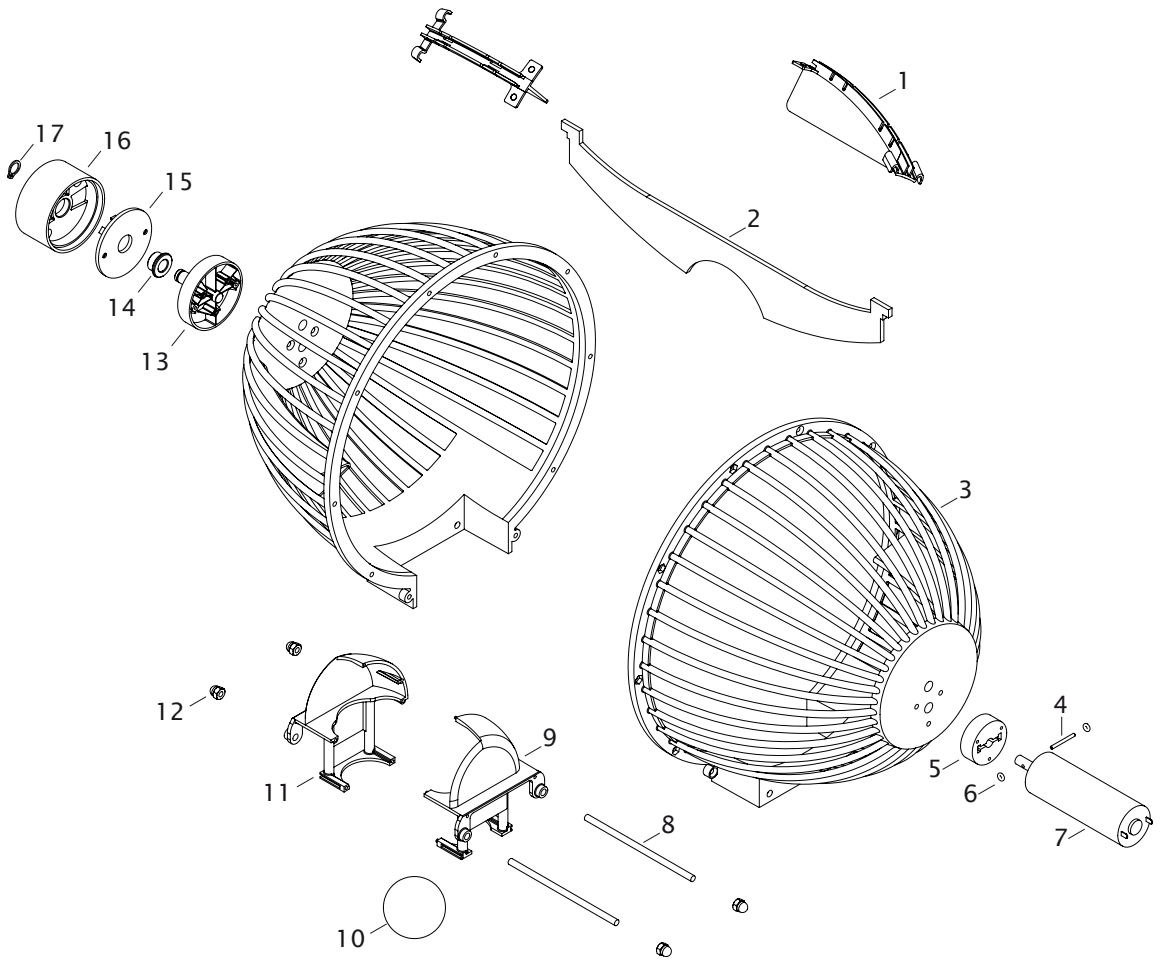

Nº	Referencia	Denominación
1.-	0137256000000	POSTIZO INTERIOR BOMBO ELIPTICO
2.-	0137823000000	BATIDOR CENTRAL BOMBO ELIPTICO
3.-	0134015000100	SEMI BOMBO ELIPTICO
4.-	15840	PASAD.CILIN.TEMPLADO DIN6325-2X20
5.-	0134078000000	COJINETE ARRASTRE
6.-	1702016	JUNTA TORICA EXT.5,34-INT.1,78
7.-	0113138000000	REDUCTORA PLANETARIO D28 CLR7855
8.-	0113097000222	EJE SUJECION BOTA GIRATORIA
9.-	0113088000000	SEMI BOTA DERECHA BOMBO
10.-	151119	BOLA "DRAGON" AZUL COD. 51 (RF
..	151120	BOLA "DRAGON" ORO COD. 53 (RF)
..	151121	BOLA "DRAGON" BURDEOS COD 52 (RF)
..	151122	C. ESTANDAR 37 BOLAS DIAM 38 (RF)
..	151123	CON BOLAS 37 Y 38 DIAMETR 38 (RF)
..	151124	BOLA "00" VERDE DIA 38 COD 51-RF
..	151125	CON 37 BOLAS AZULES DIAM 38 (RF)
..	151126	CONJUNTO BOLAS JUEGO 21 (RF)
11.-	0113087000100	SEMI BOTA IZQUIERDA BOMBO
12.-	061587M4	TUERCA CIEGA M4 (DE SOMBRERETE).
13.-	0134077000000	SOPORTE OPTOS
14.-	15839	COJINETE SELFOIL B-8-12-8/16-2
15.-	0113058000101	PIEZA CONTROL GIRO PLACA
16.-	0113059000000	SOPORTE PLACA Y EJE DE BOMBO
17.-	06471/7	ARANDELA SEGURIDAD D7 DIN471.

Este documento contiene información exclusiva y sometida a derechos de autor. Queda prohibida su reproducción o divulgación sin contar con el consentimiento por escrito de R. Franco, Inc. ©R. Franco

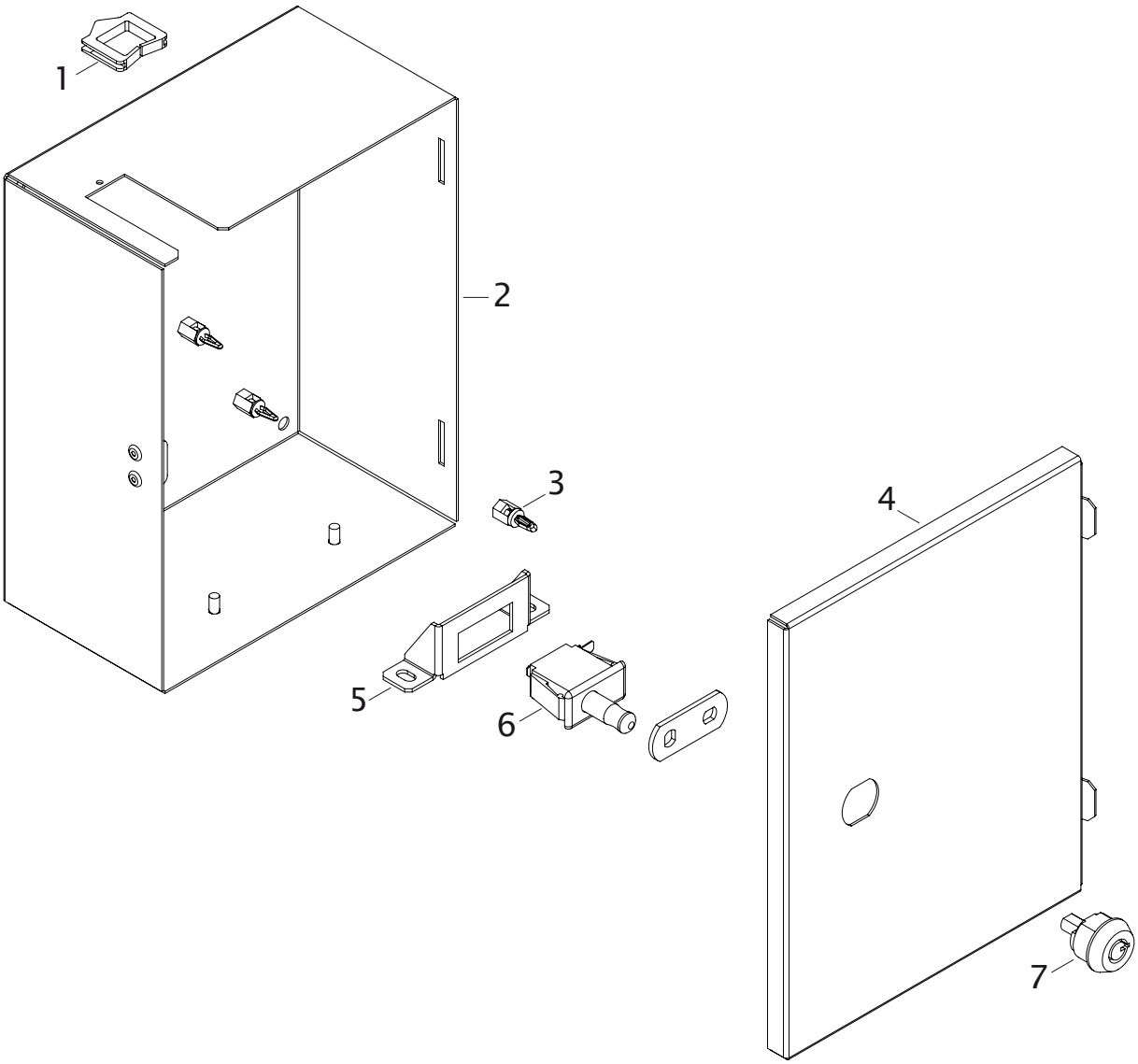

Nº	Referencia	Denominación
1.-	15899	PERFIL PROTECTOR PPVB-21 E.T.P.
2.-	0134897000100	CAJA PLACAS BOMBO
3.-	15664	SEPARADOR RICHCO LCBS-TF-M4-6-01
4.-	0134900000000	TAPA CAJA PLACAS BOMBO
5.-	0111130000000	SOPORTE MICRO PUERTA
6.-	0801013	INTERRUPT.CHERRY UF 69,TERM.4.8mm
7.-	1607025A	C/IM.3302EXS-CI-2020)PE/011040200

Este documento contiene información exclusiva y sometida a derechos de autor. Queda prohibida su reproducción o divulgación sin contar con el consentimiento por escrito de R. Franco, Inc. ©R. Franco

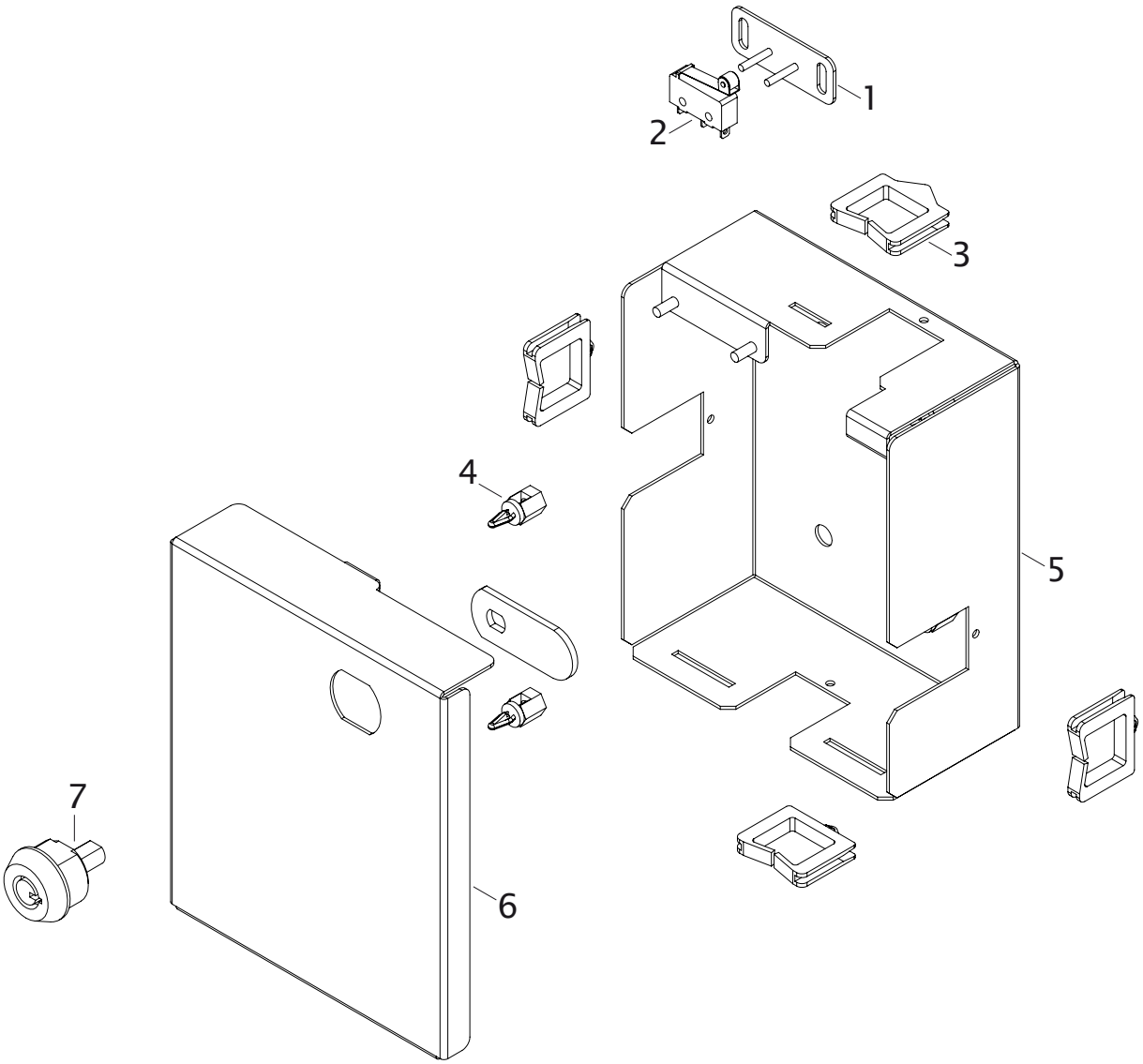

Nº	Referencia	Denominación
1.-	0136361000100	SOPORTE MICRO
2.-	0802023	MICRORRUPTOR OMRON SS-5GL2.
3.-	15899	PERFIL PROTECTOR PPVB-21 E.T.P.
4.-	15664	SEPARADOR RICHCO LCBS-TF-M4-6-01
5.-	0136348000100	CAJA PLACA TOTALIZADORES
6.-	0136349000100	TAPA CAJA PLACA TOTALIZADORES
7.-	1607025A	C/IM.3302EXS-CI-2020)PE/011040200

Este documento contiene información exclusiva y sometida a derechos de autor. Queda prohibida su reproducción o divulgación sin contar con el consentimiento por escrito de R. Franco, Inc. ©R. Franco

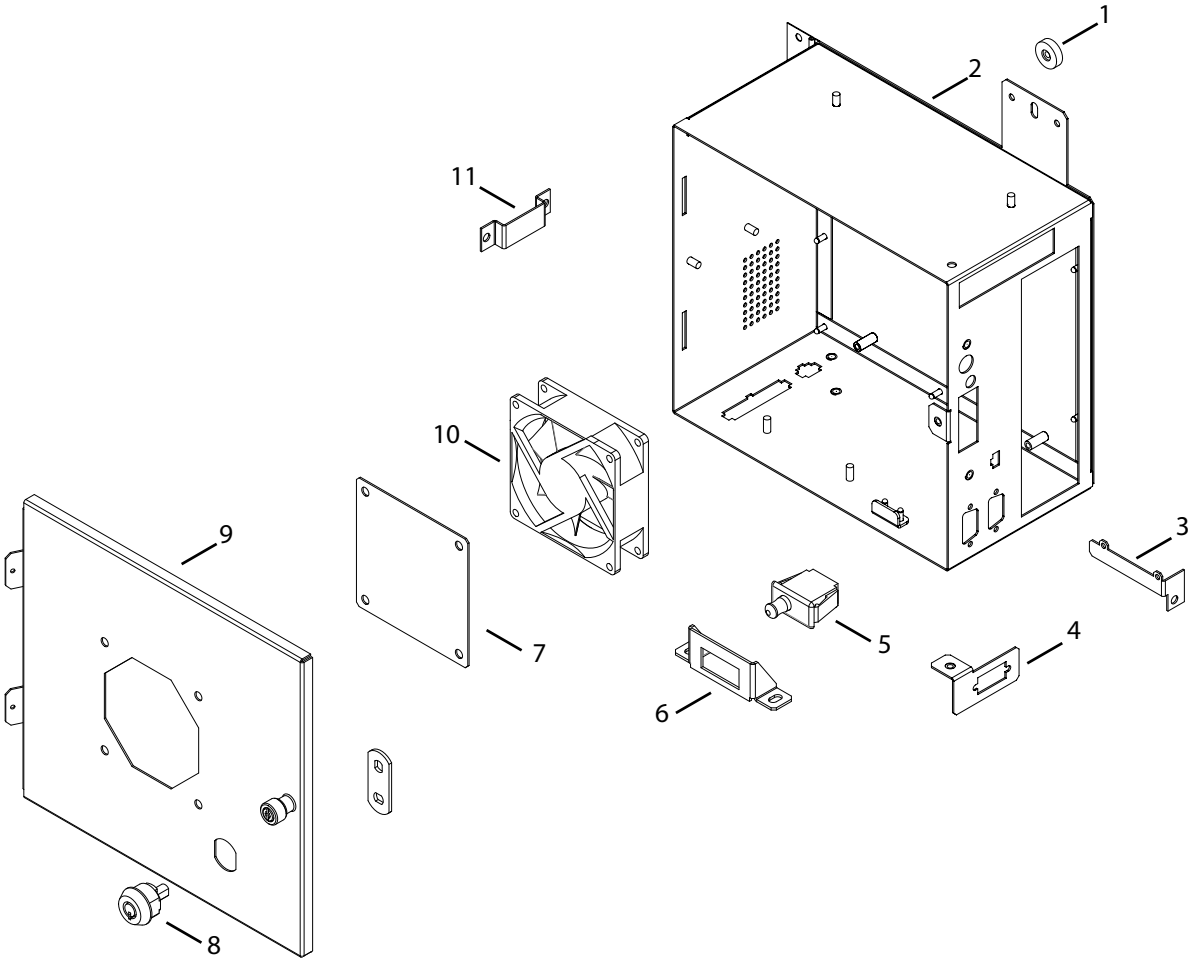

Nº	Referencia	Denominación
1.-	15024	RUEDA M4
2.-	0137631000400	RACK C AMD-R
3.-	0125394000100	SOPORTE PLACA AUDIO
4.-	0139588000000	SOPORTE PCI RACK
5.-	0801013	INTERRUPT.CHERRY UF 69,TERM.4.8mm
6.-	0111130000000	SOPORTE MICRO PUERTA
7.-	0124533000200	REJILLA VENTILACION MINI-ITX
8.-	1607025A	C/IM.3302EXS-CI-2020)PE/011040200
9.-	0126745010000	TAPA RACK MINI ITX (C-B4)
10.-	0817003B	CONJ/VENT.KDE1208PTS1,CABLES 30CM
11.-	0137784000100	SOPORTE SATA DOM)

Este documento contiene información exclusiva y sometida a derechos de autor. Queda prohibida su reproducción o divulgación sin contar con el consentimiento por escrito de R. Franco, Inc. ©R. Franco

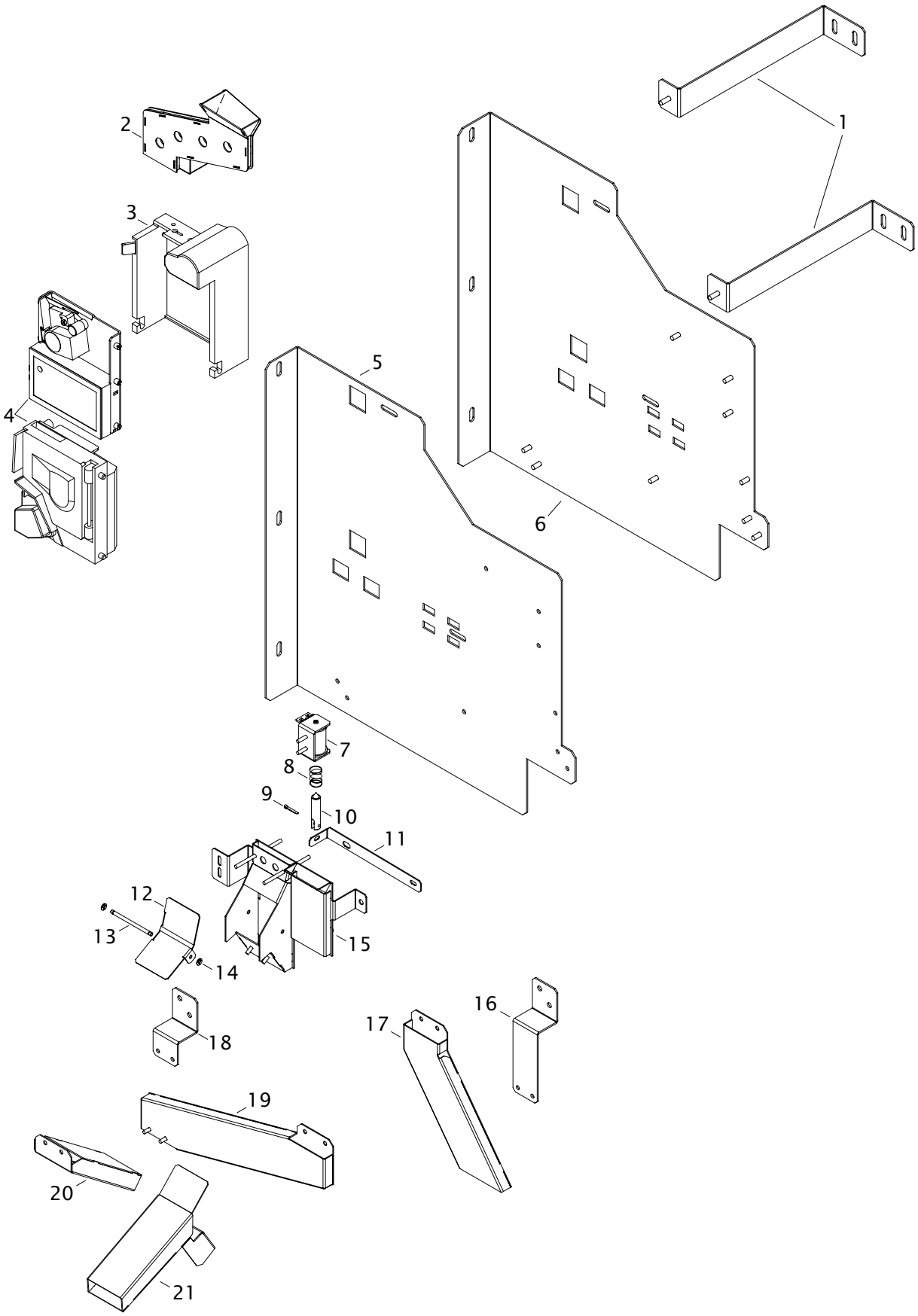

Este documento contiene información exclusiva y sometida a derechos de autor. Queda prohibida su reproducción o divulgación sin contar con el consentimiento por escrito de R. Franco, Inc. ©R. Franco

Nº	Referencia	Denominación
1.-	0139041000000	FIJ.CONJ.SOP.MOND.RF1000ST TOMB.R
2.-	0135032000322	CONJ.ENTRADA MONEDAS
3.-	183086	41193291 CTO SOP U+RETENTOR SELEC
4.-	185004	MIC.COMPARITOR MC2-62 IC 66460236
	185005	MIC.COMPARITOR MC2-62 IC 66460237
	185006	MIC.COMPARITOR MC-62 66460306
	182052	MON. CONDOR PREMIER C2133SEU00022
	.. 182053	SELECTOR X6-D4S 41185161 AZK.LIBR
	.. 182054	41185991 CON.SELEC.X6-D2S AZKOYEN
	.. 182056	41177051 SELEC.X6-D2S AZK S/EMB
5.-	0136133000300	SOPORTE CONJ. MONEDERO
6.-	0136133010100	SOP.CONJ.MONED.CON BILL.MEI
7.-	910324500	CONJ. BOBINA RF1000 ST
8.-	018821010000	MUELLE BOBINA BALANCIN
9.-	0694/2X20	PASADOR ALETA (2X20)
10.-	017894010026	NUCLEO
11.-	0127719000200	PALANCA BOBINA
12.-	0127720000000	BALANCIN SELECTOR
13.-	0128198000022	EJE DESVIADOR
14.-	06AS2,3	ARANDELA SEGURIDAD M2,3 DIN6799.
15.-	0135003000300	CONJ. SOPORTE CAIDAS
16.-	0135008000000	SUJECION DELANTERA CONDUCTOS
17.-	0134412000000	CONJ. CONDUCTO DEVOLUCION
18.-	0135009000000	SUJECION TRASERA CONDUCTOS
19.-	0134401000000	CONJ. CONDUCTO CAJON
20.-	0136145000000	CONJ.CONDUCTO INFERIOR CAJON
21.-	0136748000000	CONJ. CONDUCTO A HOPPER (T.ROULT)

Este documento contiene información exclusiva y sometida a derechos de autor. Queda prohibida su reproducción o divulgación sin contar con el consentimiento por escrito de R. Franco, Inc. ©R. Franco

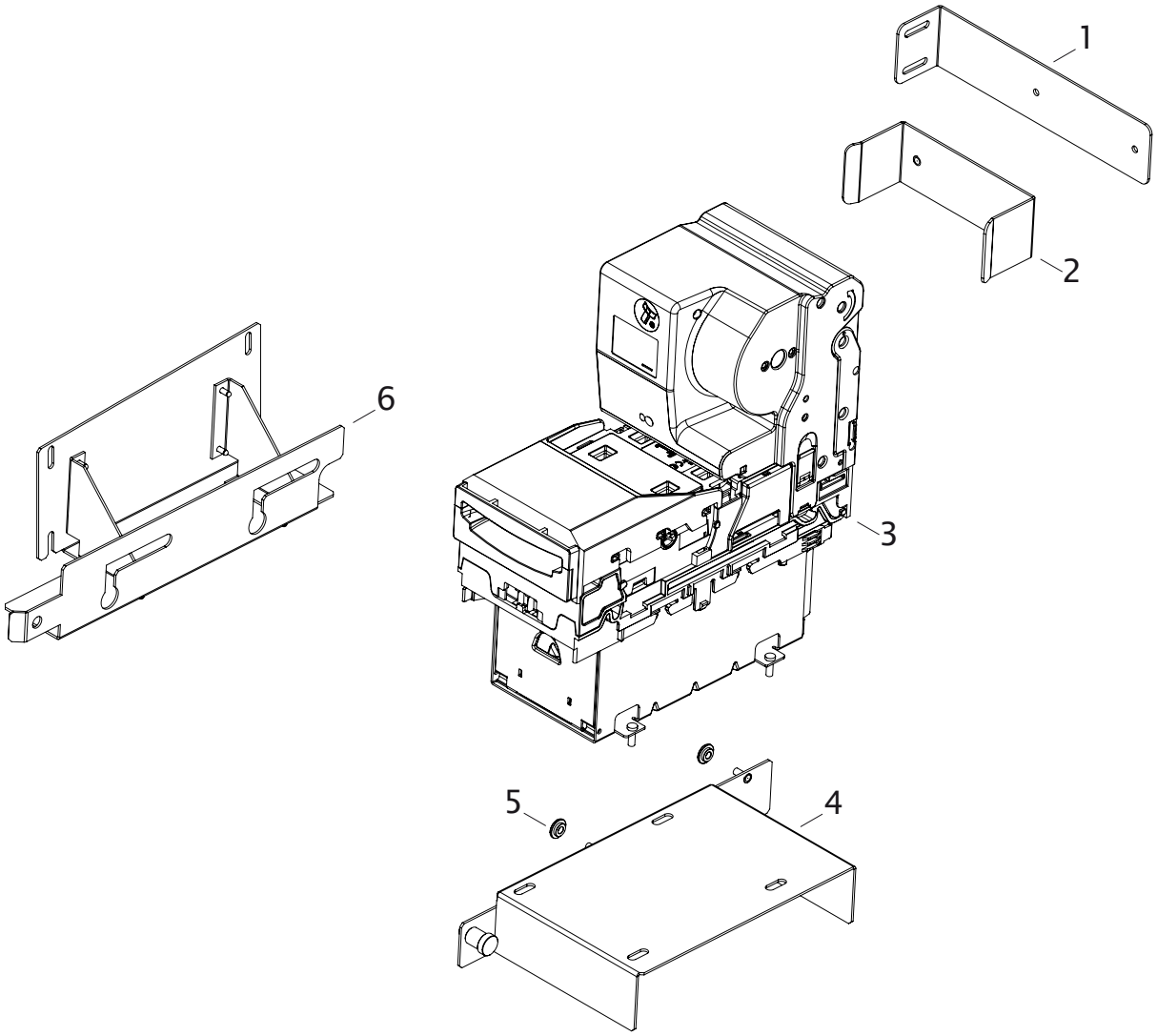

Nº	Referencia	Denominación
1.-	0135390010000	FIJ. BILL.PAG RF-1000ST TOMB.ROUL
2.-	0135389000000	BRIDA BILLETERO IT NV11
3.-	184075A	BILL-HOPPER NV11 INNOVATIVE (SSP)
4.-	0138935000200	BASE BILLET.NV11(RF1000ST T.ROUL)
5.-	017479000022	CASQUILLO GUIA
6.-	0138958000300	CONJ. SOPORTE PAGADOR IT

Este documento contiene información exclusiva y sometida a derechos de autor. Queda prohibida su reproducción o divulgación sin contar con el consentimiento por escrito de R. Franco, Inc. ©R. Franco

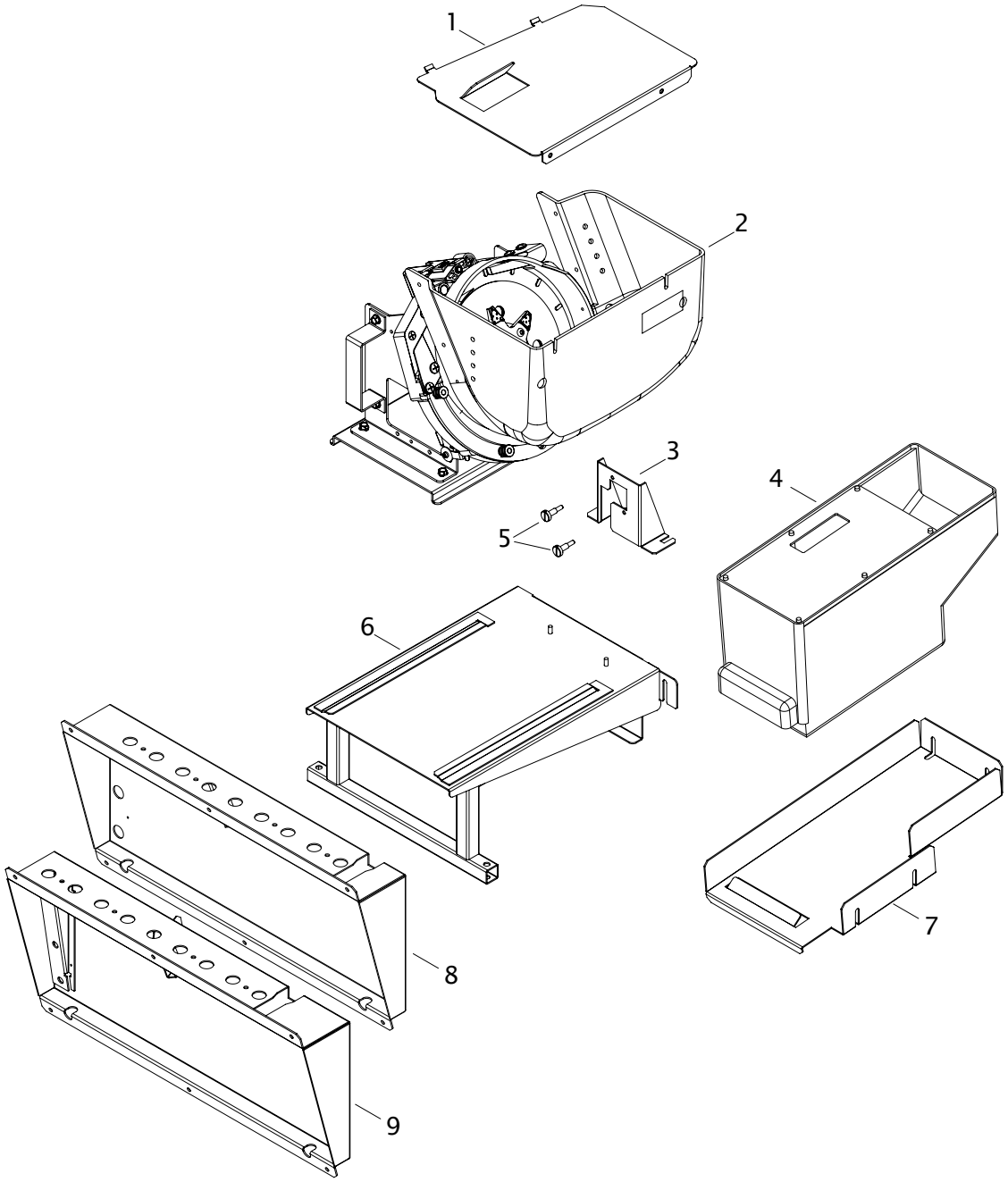

Nº	Referencia	Denominación
1.-	0131126000300	TAPA HOPPER
2.-	15697	HOPPER EXCEL 16-6085/5 12V 25,9-27,8
	15663	HOPPER EXCEL16-6085/12 12V 22,1-24,8
3.-	0111129000000	SOPORTE CONECTOR HOPPER
4.-	0114686010001	CONJ. CAJON RF1000ST
5.-	016755000022	TORN.SOPORTE CONECTOR
6.-	133984000311C	CONJ. BANDEJA HOPPER
7.-	0133970000000	SOPORTE CAJON MONEDAS
8.-	0133911000311V	CONJ. SALIDA MONEDAS TIPO C
9.-	0133911010011V	CONJ. SALIDA MONEDAS (TOMB ROULETTE)

Este documento contiene información exclusiva y sometida a derechos de autor. Queda prohibida su reproducción o divulgación sin contar con el consentimiento por escrito de R. Franco, Inc. ©R. Franco

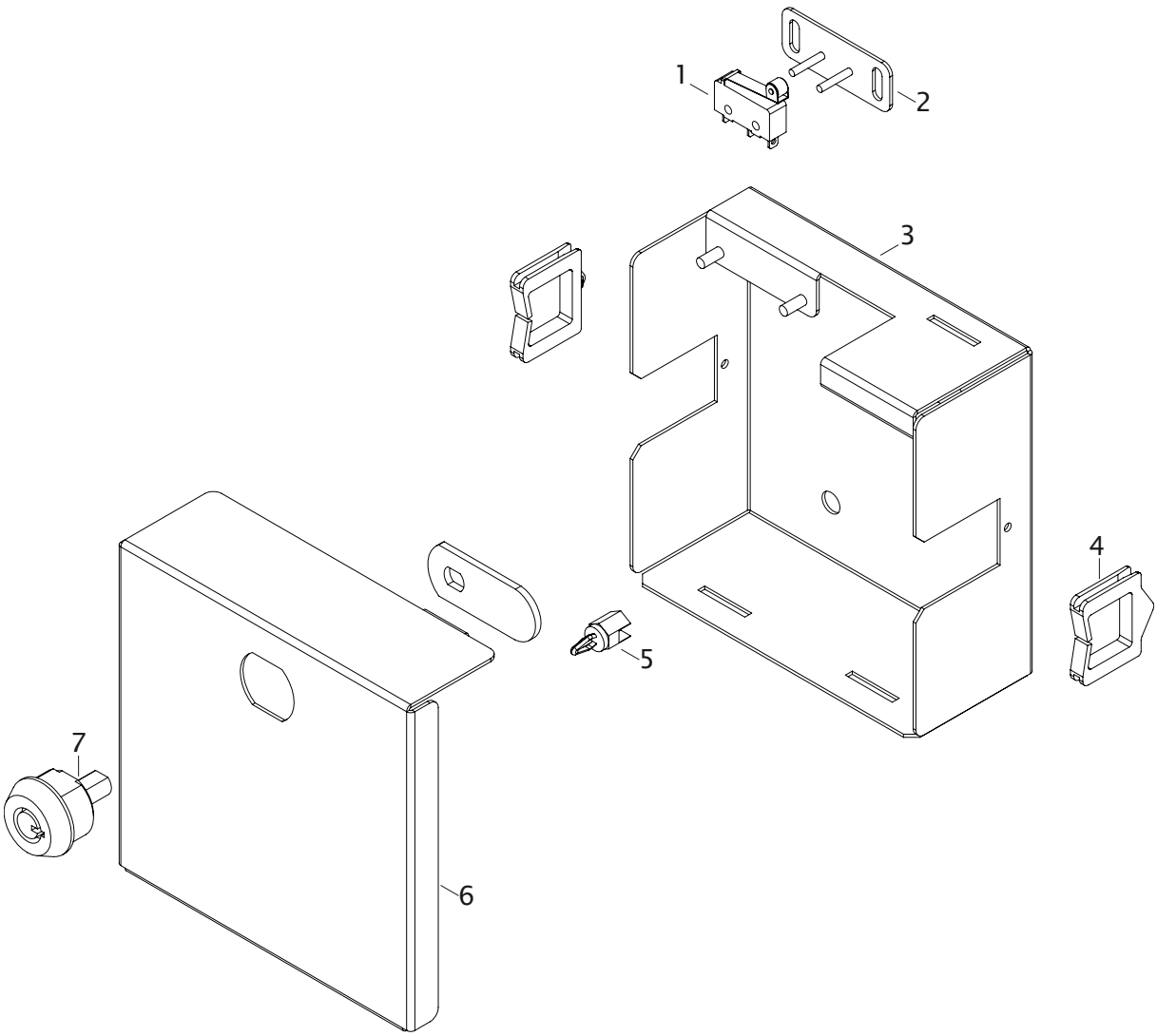

Nº	Referencia	Denominación

1.-.....0802023.....MICRORRUPTOR OMRON SS-5GL2.

2.-.....0136361000100.....SOPORTE MICRO

3.-.....0136363000300.....CAJA PLACA HOPPER

4.-.....15899.....PERFIL PROTECTOR PPVB-21 E.T.P.

5.-.....15664.....SEPARADOR RICHCO LCBS-TF-M4-6-01

6.-.....0136364000200.....TAPA CAJA PLACA HOPPER

7.-.....1607025A.....C/IM.3302EXS-CI-2020)PE/011040200

Este documento contiene información exclusiva y sometida a derechos de autor. Queda prohibida su reproducción o divulgación sin contar con el consentimiento por escrito de R. Franco, Inc. ©R. Franco

CONJUNTO PUERTA

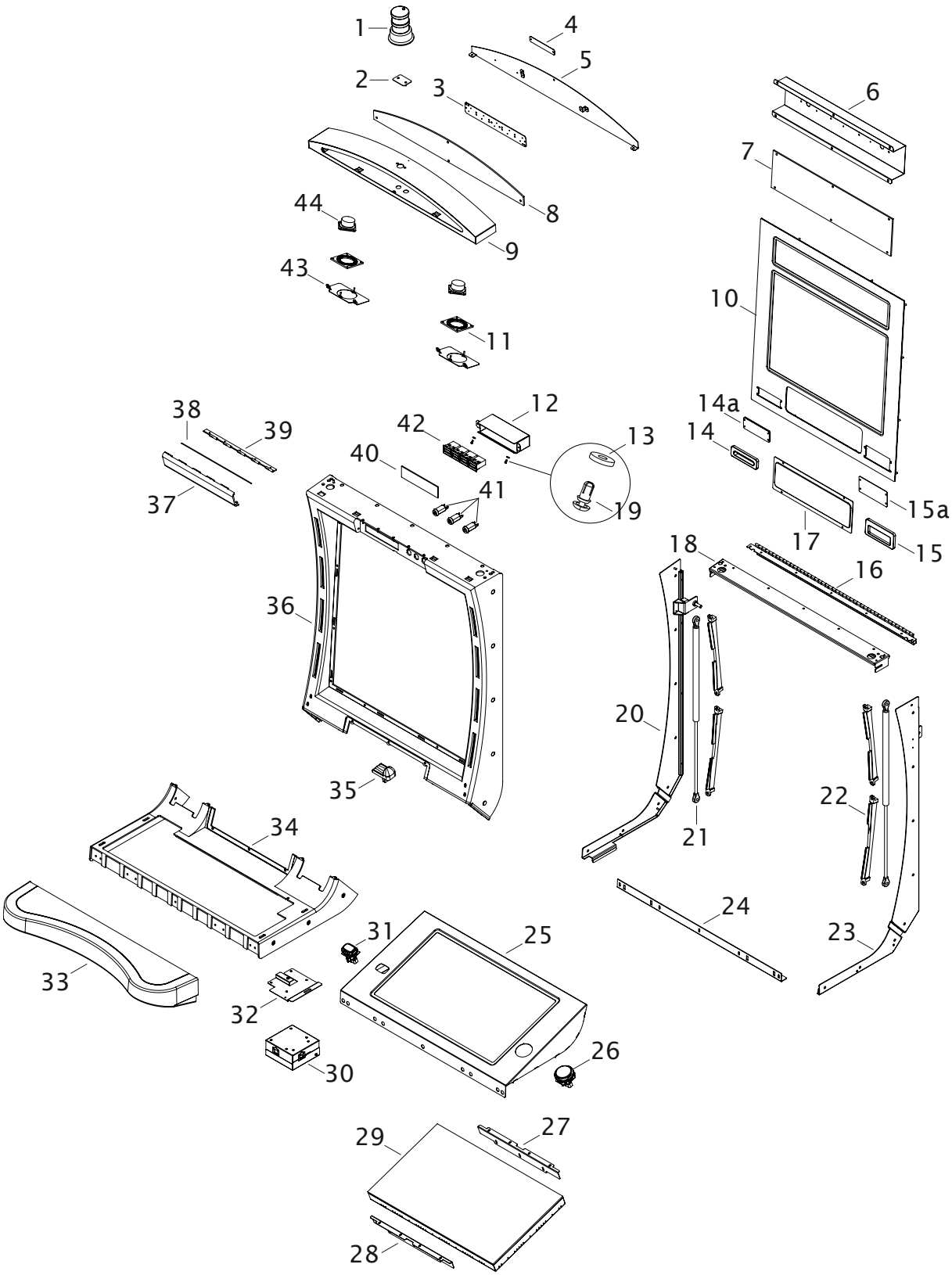

Este documento contiene información exclusiva y sometida a derechos de autor. Queda prohibida su reproducción o divulgación sin contar con el consentimiento por escrito de R. Franco, Inc. ©R. Franco

Nº	Referencia	Denominación
1.-	15964	AVIS. LUMINOSO A71F0F02600001F1P
2.-	0134536000011V	TAPA HUECO AVISADOR
3.-	0111497000100	SOPORTE LEDS
4.-		PLACA DE IDENTIFICACIÓN
5.-	0133523000011V	CONJ. TRASERA COPETE
6.-	0136125000100	SOPORTE ILUMINACION CENTRAL
7.-		FRONTAL SERIGRAFIADO S/MODELO
8.-	10354960001S	FRONTAL COPETE GENERICO
9.-	0133516000111V	CONJ. COPETE
10.-	0135974000111T	CONJ.FRONTAL PUERTA
11.-	0136470000000	METACRILATO ALTAVOCES
12.-	0133379000112A	SOPORTE TOTALIZADORES
13.-	0108020002	ARANDELA NYLON AISLANTE
14.-		VER OPCIÓN IMPRESORA
14a.	0136744000011C	TAPA HUECO IMPRESORA
15.-	0111212000000	EMBELLECEDOR BILLETERO JCM
15a.-	0136745000011C	TAPA HUECO BILLETERO
16.-	0133406000211C	BISAGRA PUERTA INYECCION
17.-		TRACKING S/MODELO
18.-	0134437000011C	REFUERZO SUPERIOR PUERTA
19.-	15609	REMACHE RICHCO SR-3570-W
20.-	0133300000211C	CONJ.REFUERZO IZDO.PUERTA
21.-	151029	AMORTIGUADOR SWA8E3300350E3L-650N
22.-	0130381000300	ILUMINACION PUERTA
23.-	0133301000211C	CONJ.REFUERZO DCHO.PUERTA
24.-	0133376000000	PLETINA CIERRE
25.-	0136042000311T	SOPORTE MONITOR
26.-	141408	PULS.RED. GRAND.GPB1290TSHQZBBBZ
27.-	0136065000000	ESCUADRA SOPORTE MONITOR
28.-	0136065000000	ESCUADRA SOPORTE MONITOR
29.-	192084	TFT 23" MT23W3R-260F C/TOUCH
30.-		CAJA CONTROL BOTONERA
31.-	141407	PULS.RECT.PEQ.GPB1240TAHQZBBBZ
32.-	0137562000000	SOPORTE CAJA PLACA PULSADORES

Este documento contiene información exclusiva y sometida a derechos de autor. Queda prohibida su reproducción o divulgación sin contar con el consentimiento por escrito de R. Franco, Inc. ©R. Franco

Nº	Referencia	Denominación
33.-	0136286000001	APOYABRAZOS (RF1000ST TOM.ROUL.)
34.-	0133000020110N	PUERTA INFERIOR MECANIZADA
35.-		OPCION ENTRADA DE MONEDAS
36.-	0132995030010N	PUERTA SUPERIOR S/ENTRADA MONEDAS
37.-	0133222000110N	TRAMPILLA
38.-	0133224000000	EJE TRAMPILLA
39.-	0133223000010N	BISAGRA TRAMPILLA
40.-	0133383000000	PROTECTOR TOTALIZADORES
41.-	1607019A	CERRADURA 212-1 (CI-7736)
..	1607019B	CERRADURA 6615 EA-1 (CI-T4001)
...	1607019C	CERRADURA 6615 EA-1 (CI-1501)
42.-	0814019	TOTALIZADOR EM/ERF EMIT
43.-	0131096000200	ANCLAJE ALTAVOZ
44.-	0815017A	ALT. TWITER VISATON SC5 8 Oh. MEC

Este documento contiene información exclusiva y sometida a derechos de autor. Queda prohibida su reproducción o divulgación sin contar con el consentimiento por escrito de R. Franco, Inc. ©R. Franco

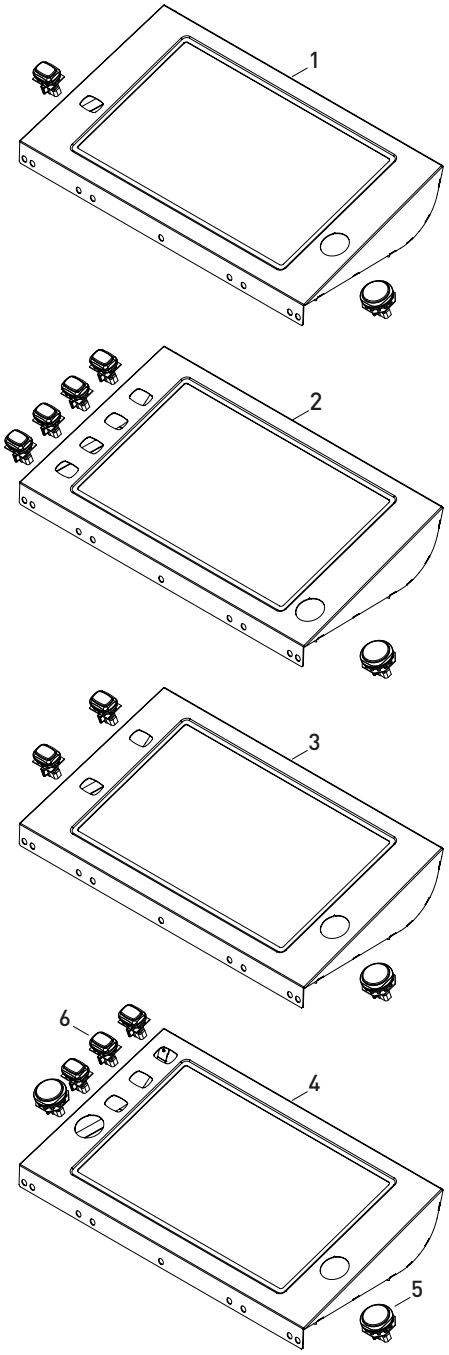

Nº	Referencia	Denominación
1.-	0136042000311T	SOPORTE MONITOR
2.-	0136042010011T	SOPORTE MONITOR 5 PULSADORES
3.-	0136042020011T	SOPORTE MONITOR 3 PULSADORES
4.-	0136042030011T	SOPORTE MONITOR 5 PULSADORES
5.-	141408	PULS.RED. GRAND.GPB1290TSHQZBBBZ
6.-	141407	PULS.RECT.PEQ.GPB1240TAHQZBBBZ

Este documento contiene información exclusiva y sometida a derechos de autor. Queda prohibida su reproducción o divulgación sin contar con el consentimiento por escrito de R. Franco, Inc. ©R. Franco

ENTRADA DE MONEDAS

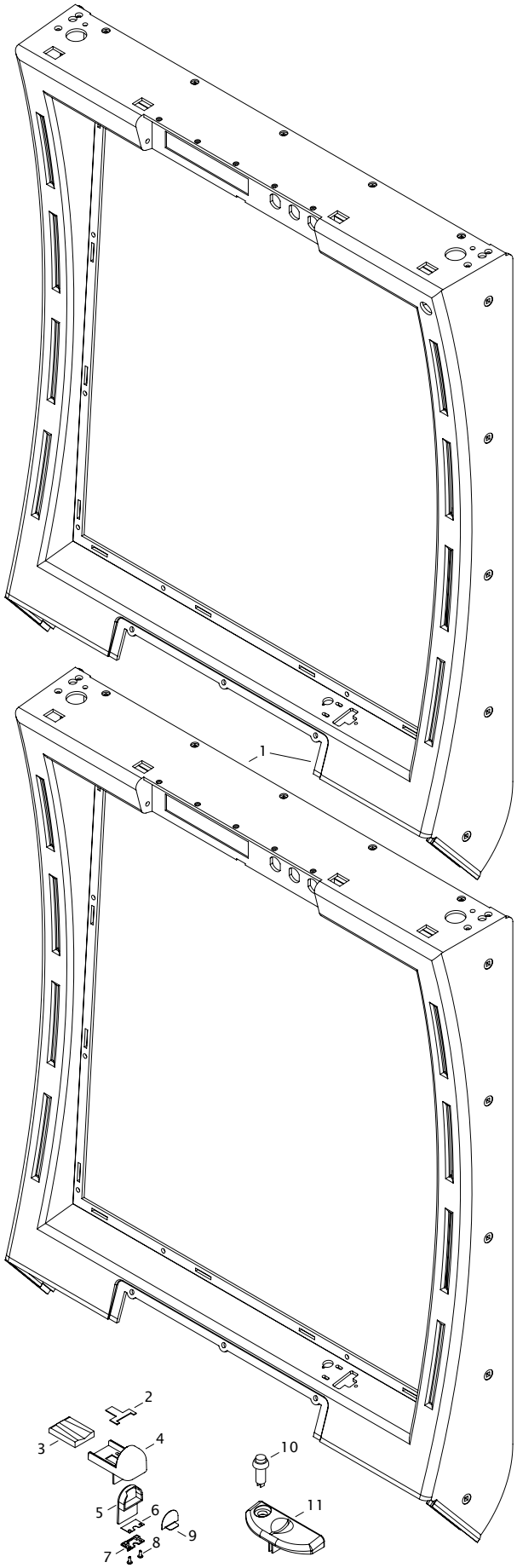

Este documento contiene información exclusiva y sometida a derechos de autor. Queda prohibida su reproducción o divulgación sin contar con el consentimiento por escrito de R. Franco, Inc. ©R. Franco

Nº	Referencia	Denominación
1.-	0132995010114T	PUERTA SUPERIOR ENT MONEDAS Y DES
	0132995010111A	PUERTA SUPERIOR ENT MONEDAS Y DES
	0132995040010N	PUERTA SUPERIOR ENT MONEDAS (TOMB. ROULETTE)
	0132995060014T	PUERTA SUP. MEC. LLAVE Y ENT.MONE
2.-	0133066010000	SELECTOR MONEDAS 24MM
	0133066030000	SELECTOR MONEDAS 26,5MM
3.-	0136119000051M	LIMITADOR MONEDAS(COIN.COMPARITOR
4.-	0136118000051M	ENTRADA MONEDAS (COIN.COMPARITOR)
5.-	0133110000000	DIFUSOR DE LUZ
6.-	0140328000000	PROTEC.CIRCUITO ENTRADA MONEDAS
7.-	90478801	PLACA ILUMINACION ENTRADA MONEDAS
8.-	067981/2,9X6,5	TORN. R/CHAPA, ALOMADO PHILIPS.
9.-	0135168000000	TAPETA CARATULA
10.-	141150	PULSADOR PB305BRECO
11.-	0136229000151M	ENTRADA MONEDAS (AZKOYEN)

Este documento contiene información exclusiva y sometida a derechos de autor. Queda prohibida su reproducción o divulgación sin contar con el consentimiento por escrito de R. Franco, Inc. ©R. Franco

CAJA CONTROL PLACA BOTONERA

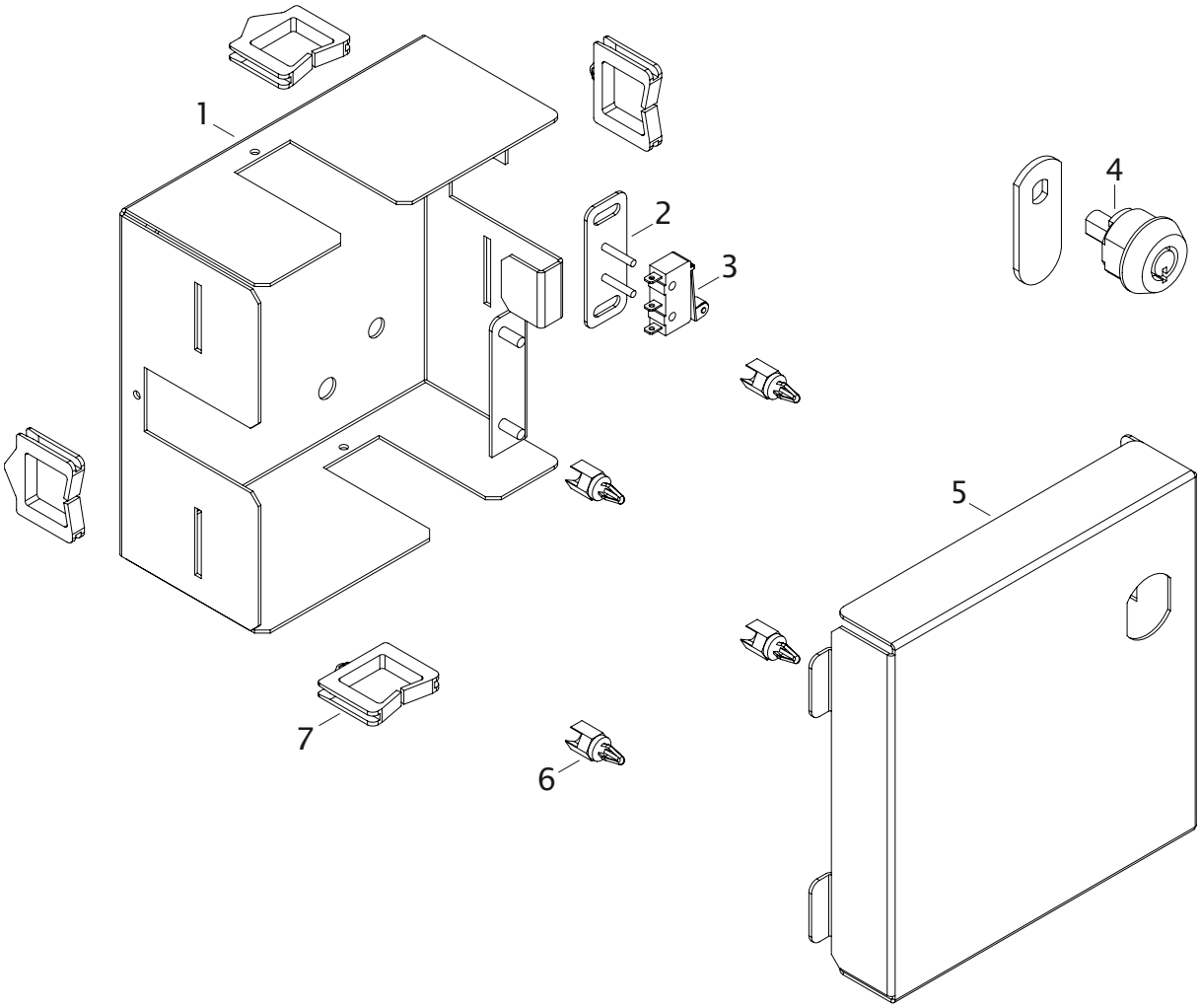

Nº	Referencia	Denominación
1.-	0136397000300	CAJA PLACA BOTONERA
2.-	0136361000100	SOPORTE MICRO
3.-	0802023	MICRORRUPTOR OMRON SS-5GL2.
4.-	1607025A	C/IM.3302EXS-CI-2020)PE/011040200
5.-	0136398000300	TAPA CAJA PLACA BOTONERA
6.-	15664	SEPARADOR RICHCO LCBS-TF-M4-6-01
7.-	15899	PERFIL PROTECTOR PPVB-21 E.T.P.

Este documento contiene información exclusiva y sometida a derechos de autor. Queda prohibida su reproducción o divulgación sin contar con el consentimiento por escrito de R. Franco, Inc. ©R. Franco

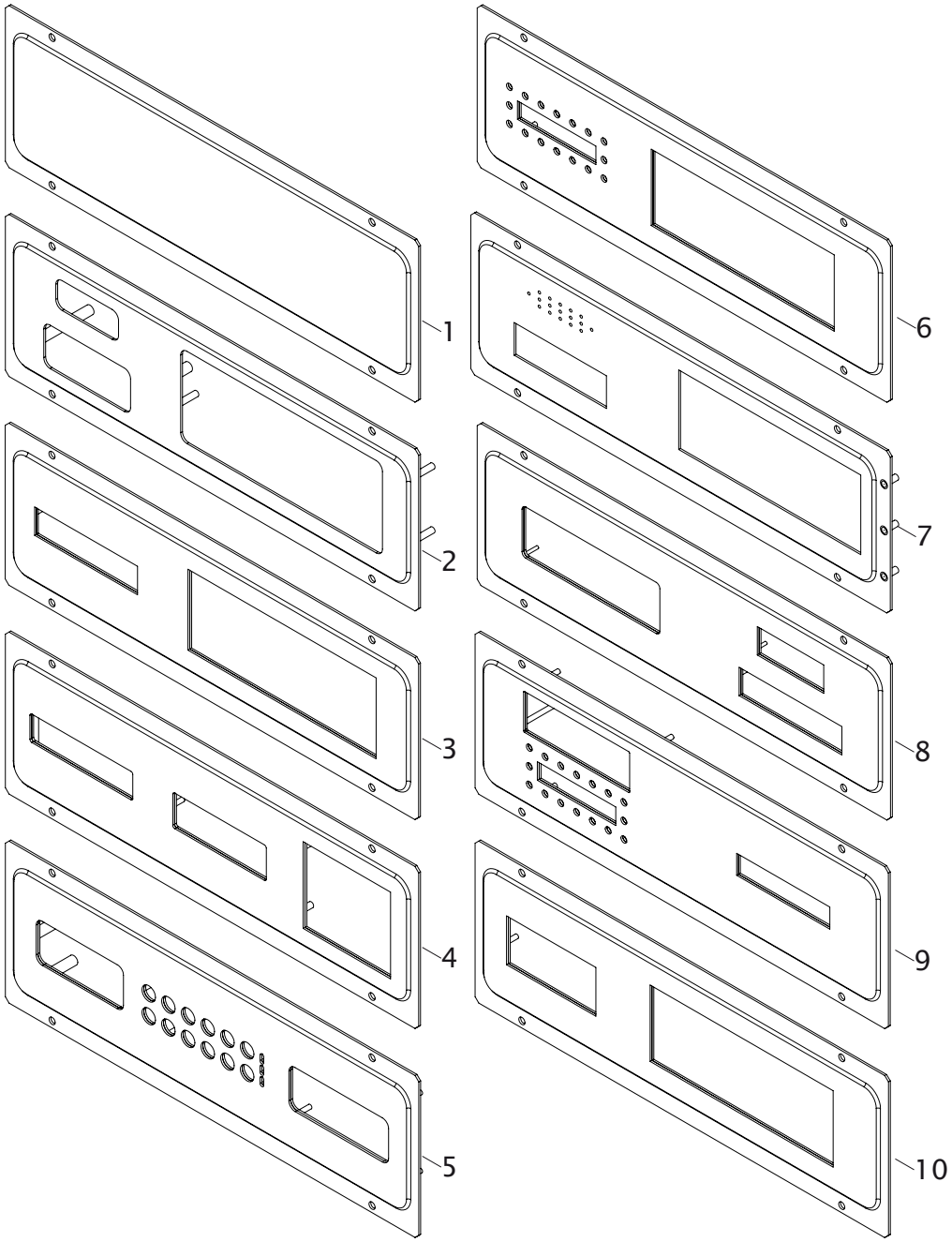

Nº	Referencia	Denominación
1.-	0136077000011T	TAPA HUECO TRACK.CIEGO
2.-	0136077010111T	TRACKING CRYSTAL NET
3.-	0136077020111T	TRACKING IG
4.-	0136077030011T	TRACKING WIN SYSTEM
5.-	0136077040111T	TRACKING CRYSTAL WEB STD7
6.-	0136077050011T	TRACKING BALLY EPI
7.-	0136077060011T	TRACKING EGI-3 8.-
8.-	0136077070011T	TRACKING IGT
9.-	0136077080011T	TRACKING BALLY 2010
10.-	0136077090011T	TRACKING IVIEW

Este documento contiene información exclusiva y sometida a derechos de autor. Queda prohibida su reproducción o divulgación sin contar con el consentimiento por escrito de R. Franco, Inc. ©R. Franco

EXTENSIÓN DE GARANTÍA

GARANTÍA

RECREATIVOS FRANCO, S.A.U.
Pza DE CRONOS Nº 4
28037 MADRID
CIF: A/28415594
Dpto. Servicio Post Venta
Teléf.: (34) 91 440 92 51
Correo electrónico: reparaciones@rfranco.com

Recreativos Franco, S.A.U garantiza este producto conforme a la ley 23/2003 del 10 de julio.

Extensión de garantía

Nuestro producto está garantizado por defecto de fabricación durante 6 meses desde la fecha de activación que será la que indica el boletín de instalación.

Sólo una copia del boletín de instalación se considera acreditativo de esta extensión de garantía y deberá ser adjuntada para cualquier reclamación.

Por extensión de garantía se entiende la sustitución o reparación del componente reconocido no conforme en la fabricación y provistos de la etiqueta identificativa.

Quedan excluídos de la garantía los daños ocasionados por: mal uso, mala instalación o no conforme con las recomendaciones de este **MANUAL DE SERVICIO TÉCNICO.**

Todo elemento no fungible que por cualquier circunstancia no esté provisto de la etiqueta de garantía no podrá acogerse a la presente garantía.

Ninguna persona está autorizada a modificar los términos de esta extensión de garantía o a extender otra, verbal o escrita, en nombre de Recreativos Franco

Este documento contiene información exclusiva y sometida a derechos de autor. Queda prohibida su reproducción o divulgación sin contar con el consentimiento por escrito de R. Franco, Inc. ©R. Franco

Declaración UE de Conformidad

Nosotros **RECREATIVOS FRANCO S.A.U.**

Domicilio: Plaza de Cronos, 4
28037 Madrid – ESPAÑA
Tel. 91 440 92 00

Declaramos que el siguiente aparato está fabricado conforme a las Directivas Europeas.

Descripción: MAQUINA RECREATIVA Y DE AZAR
Marca: RECREATIVOS FRANCO
Familia: RF1000ST / RF2001

Juego:
RF TOMBOLA ROULETTE
RF TOMBOLA ROULETTE MULTI
TOMBOLA ROULETTE SALÓN
TOMBOLA ROULETTE SALÓN 3X3
TOMBOLA ROULETTE SALÓN+
TOMBOLA ROULETTE 1 SALÓN
TOMBOLA ROULETTE 1 SALÓN+

Directiva de baja tensión 2014/35/UE.

Normas armonizadas aplicadas:

- UNE-EN 62233:2009
- UNE-EN 60335-1:2012
- UNE-EN 60335-2-82:2004+A1:2008

Directiva de Compatibilidad electromagnética 2014/30/UE.

Normas armonizadas aplicadas:

- UNE-EN 55014-1:2008 + ERR:2009 + A1:2009 + A2:2012
- UNE-EN 61000-3-2:2014
- UNE-EN 61000-3-3:2013
- UNE-EN 55014-2:1998 + A1:2002 + A2:2009
  - UNE-EN 61000-4-2:2010 *
  - UNE-EN 61000-4-3:2007 + A1:2008 + A2:2011
  - UNE-EN 61000-4-4:2013
  - UNE-EN 61000-4-5:2015
  - UNE-EN 61000-4-6:2014
  - UNE-EN 61000-4-11:2005

Directiva de RoHS 2011/65/UE.

Firmado en Madrid 10 de Junio de 2016

Jesús Franco Muñoz
Administrador Único

Este documento contiene información exclusiva y sometida a derechos de autor. Queda prohibida su reproducción o divulgación sin contar con el consentimiento por escrito de R. Franco, Inc. ©R. Franco