PORCENTAJE DE DEVOLUCIÓN

BANCO 1	MIN. 70%	70%	72%	74%	76%	78%	80%	82%	84%
	1	OFF	OFF	OFF	OFF	ON	ON	ON	ON
	2	OFF	OFF	ON	ON	OFF	OFF	ON	ON
	3	OFF	ON	OFF	ON	OFF	ON	OFF	ON

CONFIGURACIÓN HOPPERS

BANCO 2	5	6	7	8	Hopper1/ Hopper 2/ Hopper 3
	OFF	OFF	OFF	OFF	0,10 / 0,50 / 1,00 €
	OFF	OFF	ON	OFF	0,10 / 1,00 / 1,00 €
	OFF	ON	OFF	OFF	0,10 / 1,00 / 1,00 €
	OFF	ON	ON	OFF	0,20 / 1,00 / 1,00 €
	ON	OFF	OFF	OFF	0,10 / 0,50 / 2,00 €
	ON	OFF	ON	OFF	0,10 / 1,00 / 2,00 €
	ON	ON	OFF	OFF	0,10 / 1,00 / 2,00 €
	ON	ON	ON	OFF	0,20 / 1,00 / 2,00 €
					Hopper1/ Hopper 2
	OFF	OFF	OFF	ON	0,10 / 0,50 €
	OFF	OFF	ON	ON	0,10 / 1,00 €
	OFF	ON	OFF	ON	0,10 / 1,00 €
	OFF	ON	ON	ON	0,10 / 2,00 €
	ON	OFF	OFF	ON	0,20 / 1,00 €
	ON	OFF	ON	ON	0,20 / 1,00 €
	ON	ON	OFF	ON	0,20 / 1,00 €
	ON	ON	ON	ON	0,20 / 2,00 €

WORTE

GUÍA RÁPIDA

PARA MÁS INFORMACIÓN CONSULTE EL MANUAL TÉCNICO

WORTE

WORTE S.L.
Calle Alcalde Lavadores, 86
36214 VIGO

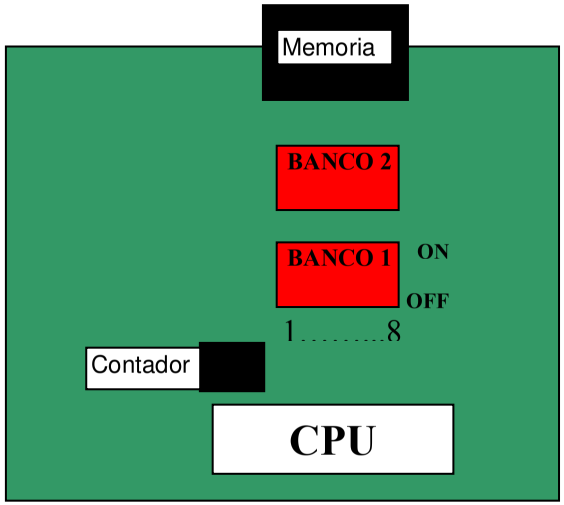

La configuración afecta a:
*** Se utiliza en aquellas versiones que lo permiten, o donde se puede desactivar por switch.**

BANCO 1	Nº	FUNCIÓN	ESTADO	Descripción
	1	%	ON/OFF	Ajuste del porcentaje
	2			
	3			
	4	Transferencia banco a créditos *	OFF	No transfiere
			ON	Activa transferencia del banco a créditos.
	5	Retenciones automáticas	ON	Activadas
			OFF	Desactivadas
	6	Desactiva el arqueo	ON	Arqueo Desactivado
			OFF	Arqueo Activado
	7	Sobreporcentaje	ON	Máxima apuesta 4% más del programado
			OFF	Desactivado
	8	Modo Demostración	ON	Activado
			OFF	Desactivado

BANCO 2	Nº	FUNCIÓN	ESTADO	Descripción
	1	Inhibe billete 10 €	ON	No acepta billete de 10 €
			OFF	Acepta billete de 10 €
	2	Inhibe billete 20 €	ON	No acepta billete de 20 €
			OFF	Acepta billete de 20 €
	3	Inhibe billete 50 € *	ON	No acepta billete de 50 €
			OFF	Acepta billete de 50 €
	4	Doble/Nada 10c €	ON	Juego Doble/Nada activado
			OFF	Juego Doble/Nada desactivado
	5	Hopper	ON/OFF	Configuración de hoppers.
	6			
	7			
	8			

rev 23/01/2012