AVE

FENIX

VIDEO GAME S.A.

Avda. Generalitat 71
VILADECANS
Telf. 6584651

A V E F E N I X

Información

- Selección Switches
- Esquemas monitor
- Esquema de fuente de alimentación
- esquema de placa
- Diagrama cableado

DISPOSICION DE LOS SWITCHES "AVE FENIX"

En este juego se pueden variar:

-Número de tanques inicial:

SW 1	ON	OFF	ON	OFF
SW 2	ON	ON	OFF	OFF
	3 tanques	4 tanques	5 tanques	6 tanques

-Número de puntos para tanque adicional

SW 3	ON	OFF	ON	OFF
SW 4	ON	ON	OFF	OFF
	3000 Puntos	4000 Puntos	5000 Puntos	6000 Puntos

-Número de partidas por moneda

SW 5	ON	MONEDERO 1	- 1 Partida
		MONEDERO 2	- 2 Partidas
	OFF	MONEDERO 1	- 1 Partida
		MONEDERO 2	- 3 Partidas

MODULO CONTROL

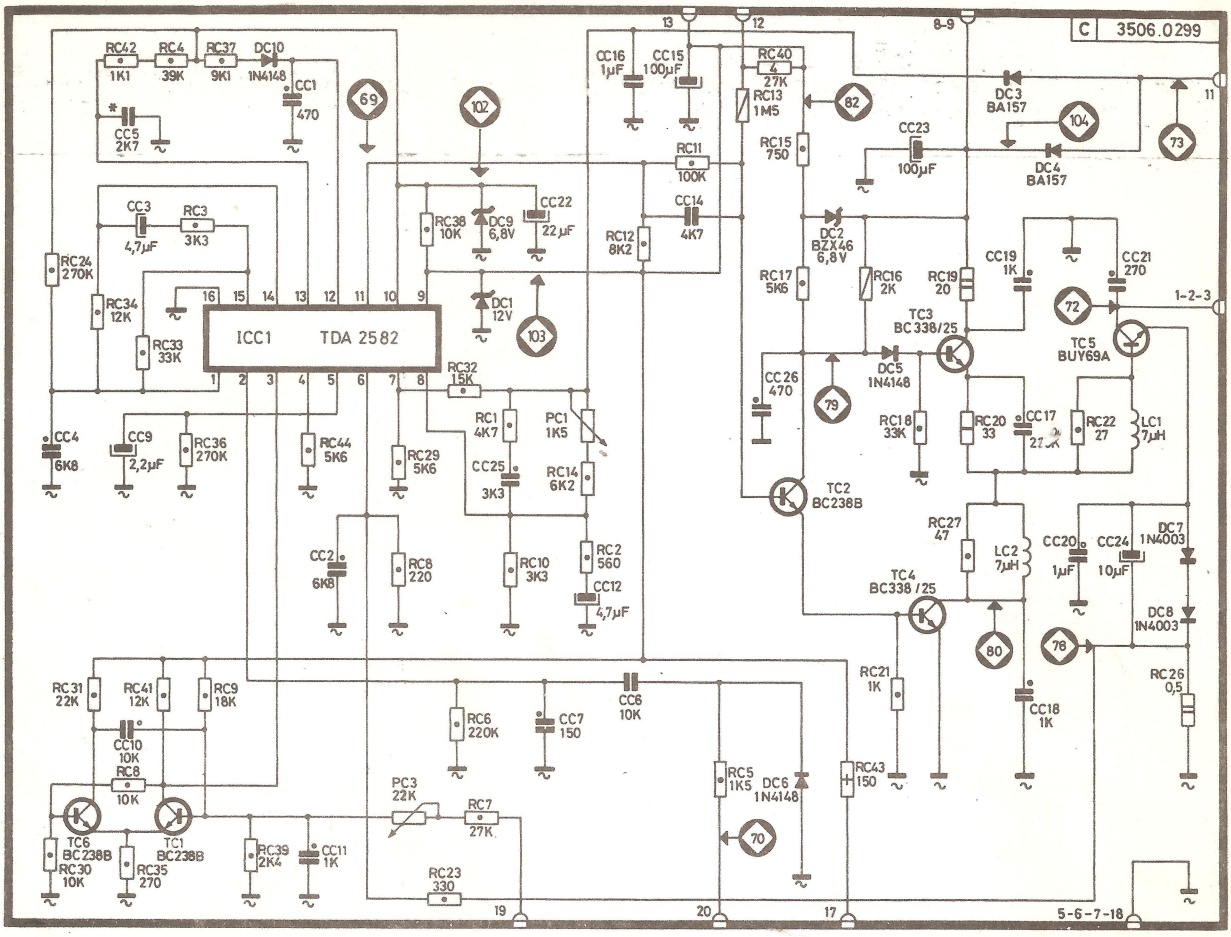

MODULO VERTICAL

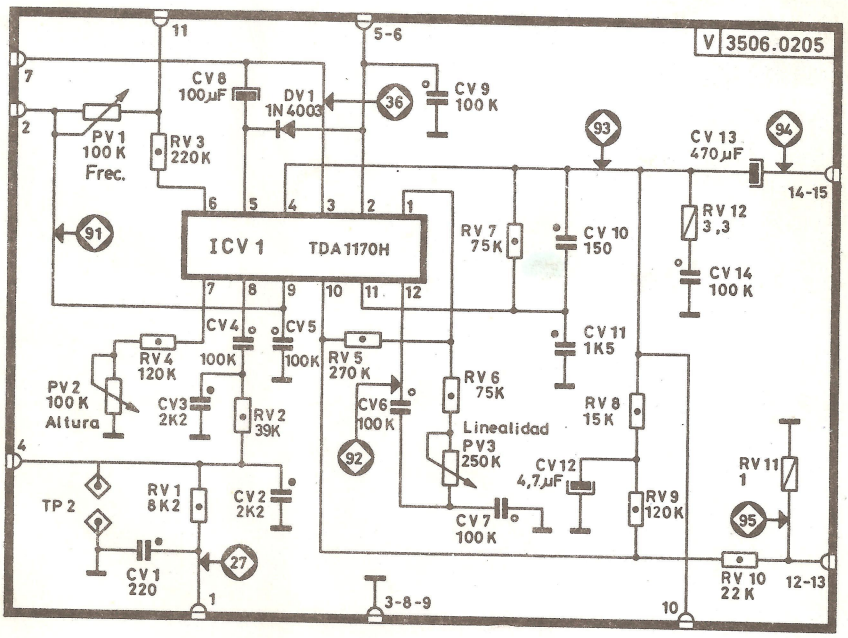

MODULO LINEA

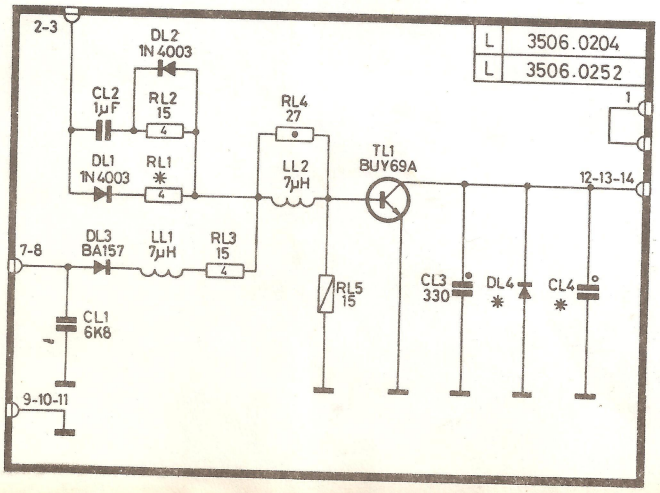

MODULO VIDEO EXTERIOR

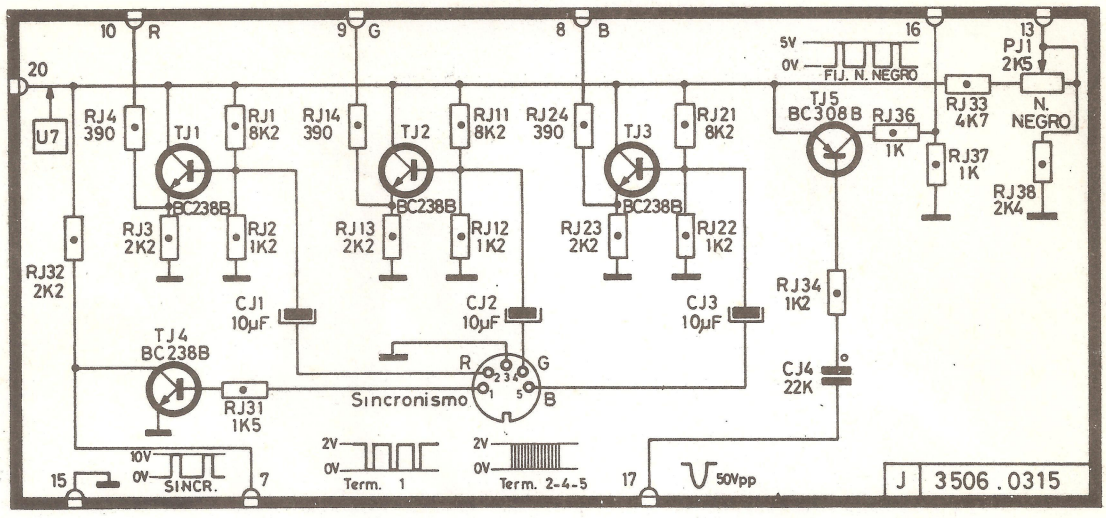

MODULO FINAL VIDEO

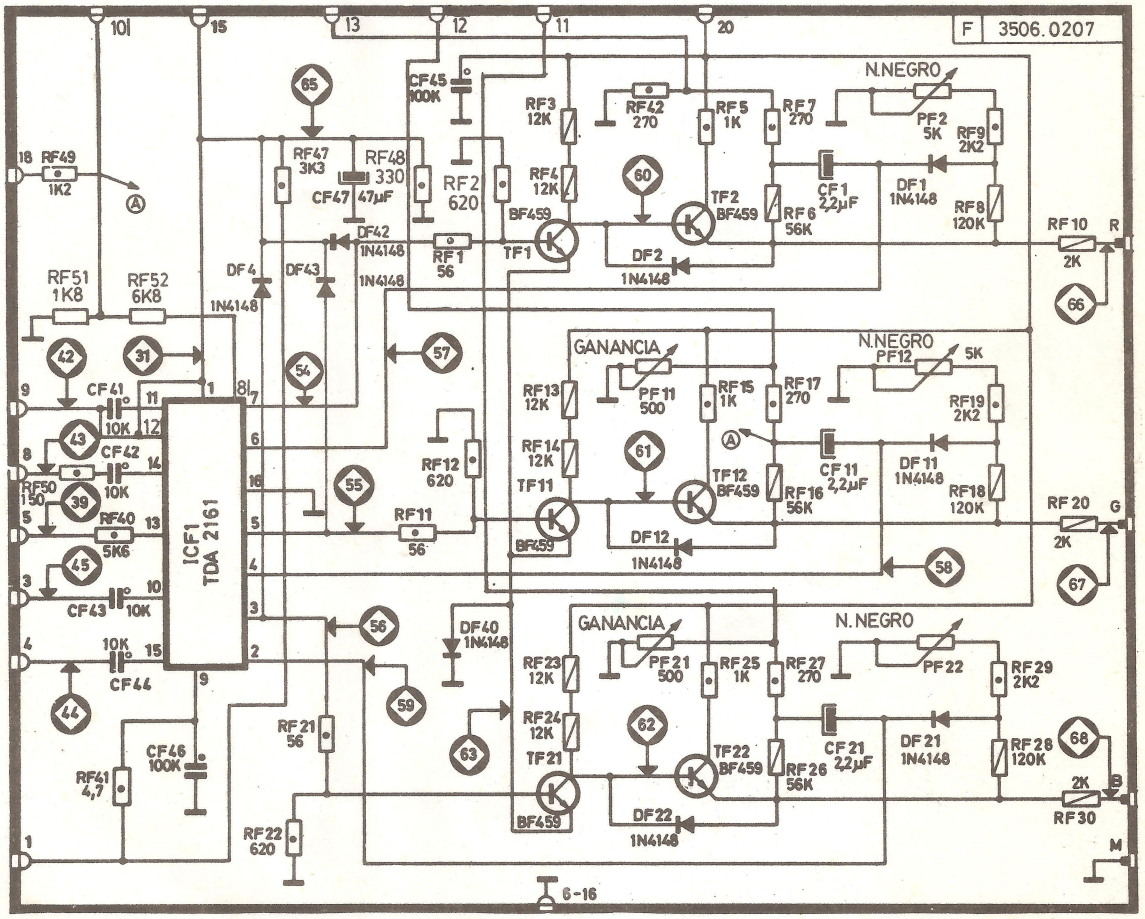

MODIFICACIONES A REALIZAR EN CHASIS SEGUN TIPO DE TUBO

TOSHIBA 20"		
CB 28	CP. PM 10% 390 K 400 V Zócalo TRC	8013.2394/0008 7450.0060/0007
VIDEOCOLOR 20"		
CB 28	Añadir en paralelo CP. PM 10% 100 K 400 V Zócalo TRC	8013.2015/0007 7450.0067/0006

OSCILOGRAMAS Y TENSIONES IMPORTANTES

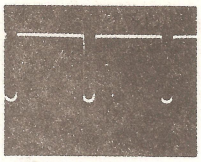

12 H 1,75 Vpp

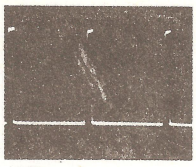

27 H 10 Vpp

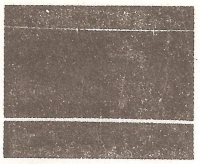

27 V 10 Vpp

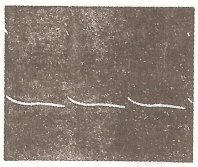

36 V 20 Vpp

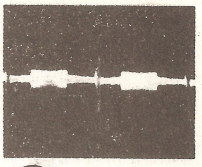

42 H 400 mVpp

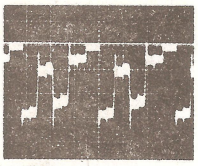

66 H 90 Vpp

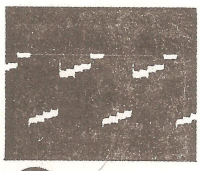

67 H 90 Vpp

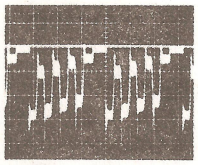

68 H 90 Vpp

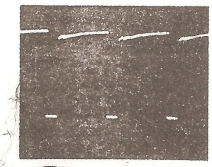

69 H 9 Vpp

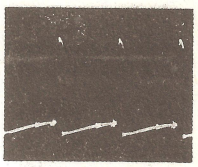

70 H 10 Vpp

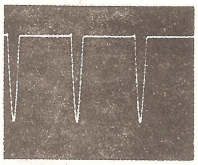

71 H 45 Vpp

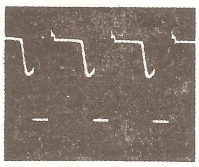

72 H 550 Vpp

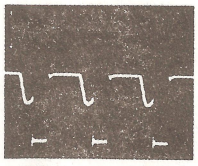

73 H 70 Vpp

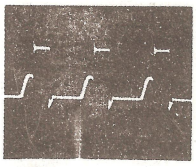

80 H 25 Vpp

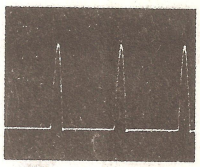

85 H 50 Vpp

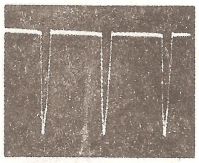

86 H 50 Vpp

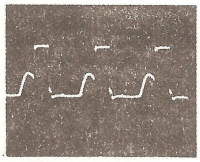

87 H 30 Vpp

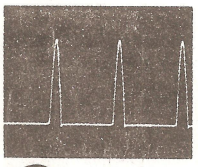

88 H 600 Vpp

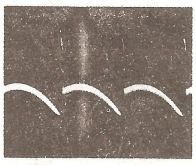

93 V 45 Vpp

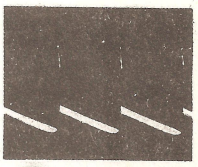

94 V 45 Vpp

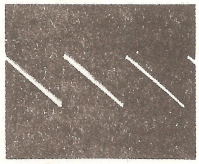

95 V 1,4 Vpp

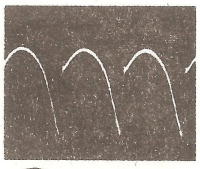

99 V 9 Vpp

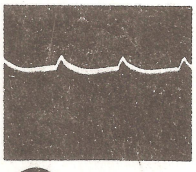

103 H 1 Vpp

51 18,5 V

66 67 68 en servicio 180 V

77 8 V

101 300 V ÷ 750 V

102 6,8 V

103 12 V

104 21 V

BC 238
BC 338

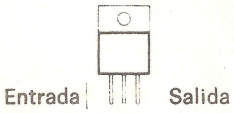

Masa

UA 78 M 12 CU

BF 417
BF 459

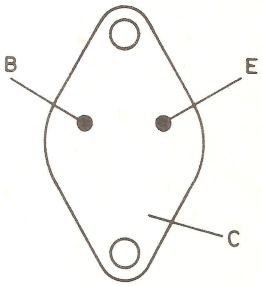

BUY 69 A

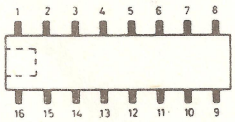

TDA 2582
TDA 2161

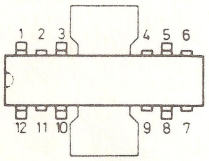

TDA 1170 H

CONEXION
SEMICONDUCTORES

TABLA DE AJUSTES

O Ajustes necesarios a comprobar

	AJUSTES A EFECTUAR DESPUES DE LA SUBSTITUCION DE MODULOS Y PIEZAS IMPORTANTES.	MOD. EXT. VIDEO	MOD. FINAL VIDEO	MOD. CONTROL	MOD. LINEA	MOD. VERTICAL	TRANSF. ALIM.	TRANSF. MAT.	TRIPLICADOR	TRC	ICF-1-TDA 2161	ICC-1-TDA 2582
1	TENSION U.			O			O					O
2	Fase línea			O				O		O		O
3	Sincr. línea			O								O
4	G 2								O			
5	Enfoque							O	O	O		
6	Centr. línea							O		O		
7	Centr. cuadro					O		O		O		
8	Sinc. cuadro					O						
9	Altura					O				O		
10	Linealidad cuadro					O				O		
11	Linealidad línea							O		O		
12	Nivel de negro	O	O							O	O	

AJUSTES DE SERVICIO

1 Tensión U3
Aplicar señal de video monocromática de escalera de grises entre las patillas **2-4-5** (unidas) y masa: La señal debe tener polaridad positiva y amplitud entre 1 y 2 V p/p.
Aplicar señal de sincronismo entre patilla 1 masa. El sincronismo debe ser negativo y tener una amplitud entre 1 y 3 V.
Atenuar la señal para mínimo contraste en la pantalla y regular a mínimo brillo con PJ1 (módulo video exterior).
Regular PC1 (módulo de control) hasta obtener 78V entre U3 (fusible FB3) y masa.

2 Fase líneas
Regular señal de video y PJ1 para contraste y brillo normales.
Con PC3 (módulo de control) centrar horizontalmente la imagen en la pantalla

3 Enfoque
Ajustar mediante PB 5 (situado en el triplicador) a máxima nitidez de la imagen, prestando atención a la zona central.

4 Centrado línea
Ajustar con PB 2 (placa base).

5 Sincronismo cuadro
Cortocircuitar entre si TP 2 (módulo vertical).
Ajustar con PV 1 (módulo vertical) de forma que la imagen se desplace hacia arriba a razón de 3 imágenes por segundo aprox.
Retirar cortocircuito de TP 2.

6 Altura
Ajustar con PV 2 (módulo vertical).

7 Linealidad cuadro
Ajustar con PV 3 (módulo vertical).

8 Linealidad línea
Ajustar con LB 4 (placa base).

9 Nivel de negro
Situar PB 4 (placa base) a tope en sentido horario (visto lado pistas).
Conmutador de servicio en posición «Servicio».
Con voltímetro en patilla N° 9 del módulo final de video, ajustar PJ1 para una lectura de 2.3 V.
Con un voltímetro de alta impedancia al cual se le haya conectado en paralelo un condensador de 100 uF/250V, ajustar los tres cátodos RGB mediante PF2, PF12 y PF22 respectivamente a una tensión de 180V (módulo de video).
Accionar PB4 (placa base) hasta que aparezca una línea fina horizontal monocolor (por ejemplo de color verde).
Ajustar con los potenciómetros PF2, PF12 o PF22 sin intervenir sobre el potenciómetro que corresponda al de color de la línea horizontal (el PF 12 en el caso del ejemplo) hasta conseguir que sea de color blanco neutro.
Conmutador de Servicio en posición «NORMAL».
Si es preciso retocar PF 11 y PF 21 para conseguir un blanco neutro en toda la escala de grises.

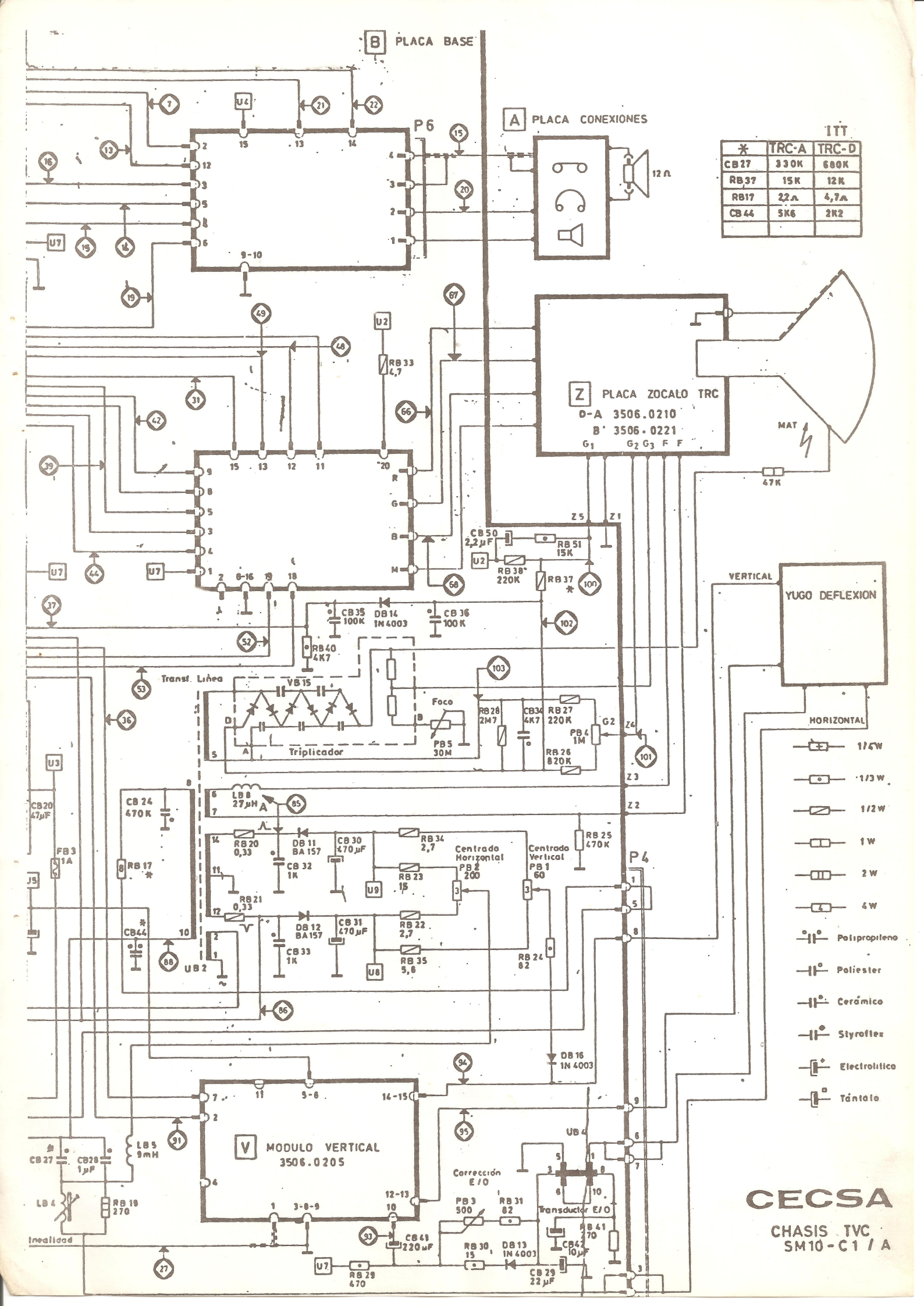
B PLACA BASE
A PLACA CONEXIONES
P6
12 Ω
ITT
TRC-A TRC-D
CB27 330K 680K
RB37 15K 12K
RB17 22Ω 4,7Ω
CB44 5K6 2K2
Z PLACA ZOCALO TRC
D-A 3506.0210
B' 3506.0221
MAT
47K
YUGO DEFLEXION
VERTICAL
HORIZONTAL
1/4W
1/3W
1/2W
1W
2W
4W
Polipropileno
Poliester
Cerámico
Styroflex
Electrolítico
Tántalo
Transf. Línea
VB 15
Triplicador
Foco
PB5 30M
RB28 2M7
CB34 4K7
RB27 220K
PB4 1M
RB26 820K
CB35 100K
DB14 1N4003
CB36 100K
RB40 4K7
CB50 2,2µF
RB51 15K
RB38 220K
RB37
RB33 4,7
LB8 27µH
CB24 470K
RB20 0,33
DB11 BA157
CB30 470µF
RB34 2,7
Centrado Horizontal PB2 200
Centrado Vertical PB1 60
RB25 470K
RB21 0,33
CB32 1K
RB23 15
DB12 BA157
CB31 470µF
RB22 2,7
CB33 1K
RB35 5,6
RB24 82
DB16 1N4003
P4
CB20 47µF
FB3 1A
RB17
CB44
UB2
UB4
V MODULO VERTICAL
3506.0205
LB5 9mH
CB27
CB28 1µF
LB4
RB19 270
Linealidad
CB41 220µF
Corrección E/O
PB3 500
RB31 82
Transductor E/O
RB30 15
DB13 1N4003
CB42 10µF
RB41 270
CB29 22µF
RB29 470
CECSA
CHASIS TVC
SM10-C1/A

BOBINA DEFLECTORA PERTENECIENTE AL TUBO ITT 20" A51-215X 9521.0070/0006

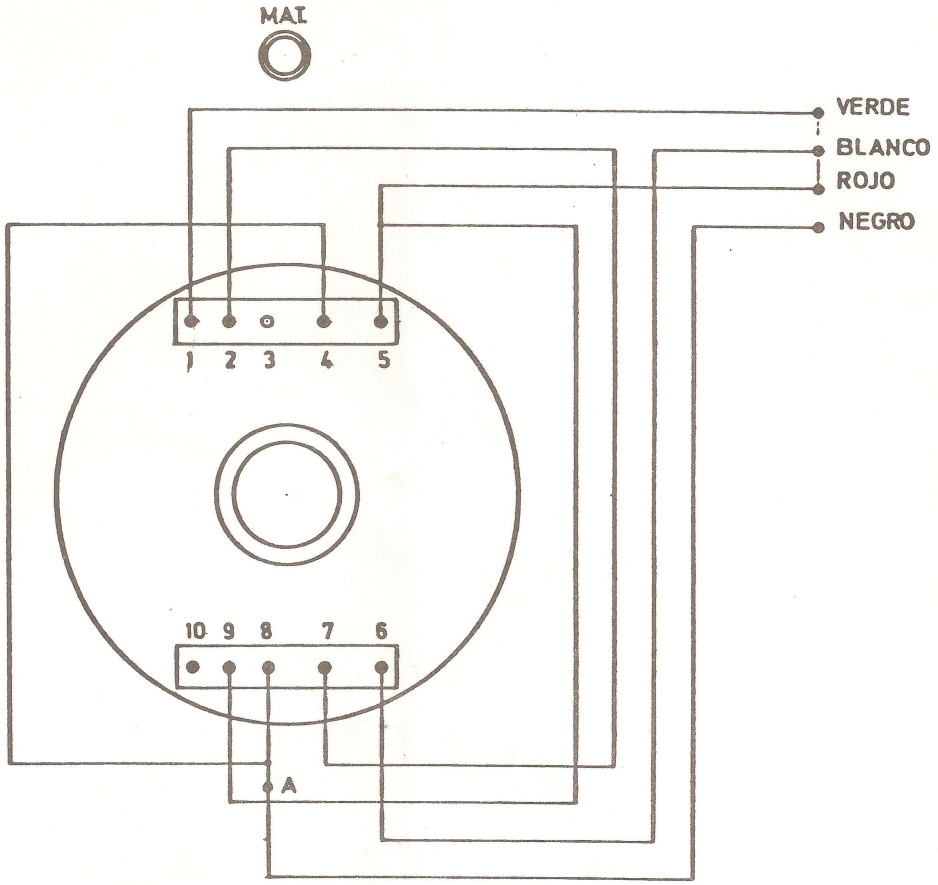

Si para determinados juegos, se debe disminuir la amplitud de líneas, se intercalará la bobina cod. 8964.0064/0000 en el punto A.

VERSION PARA TUBO ITT 20" A51-215X

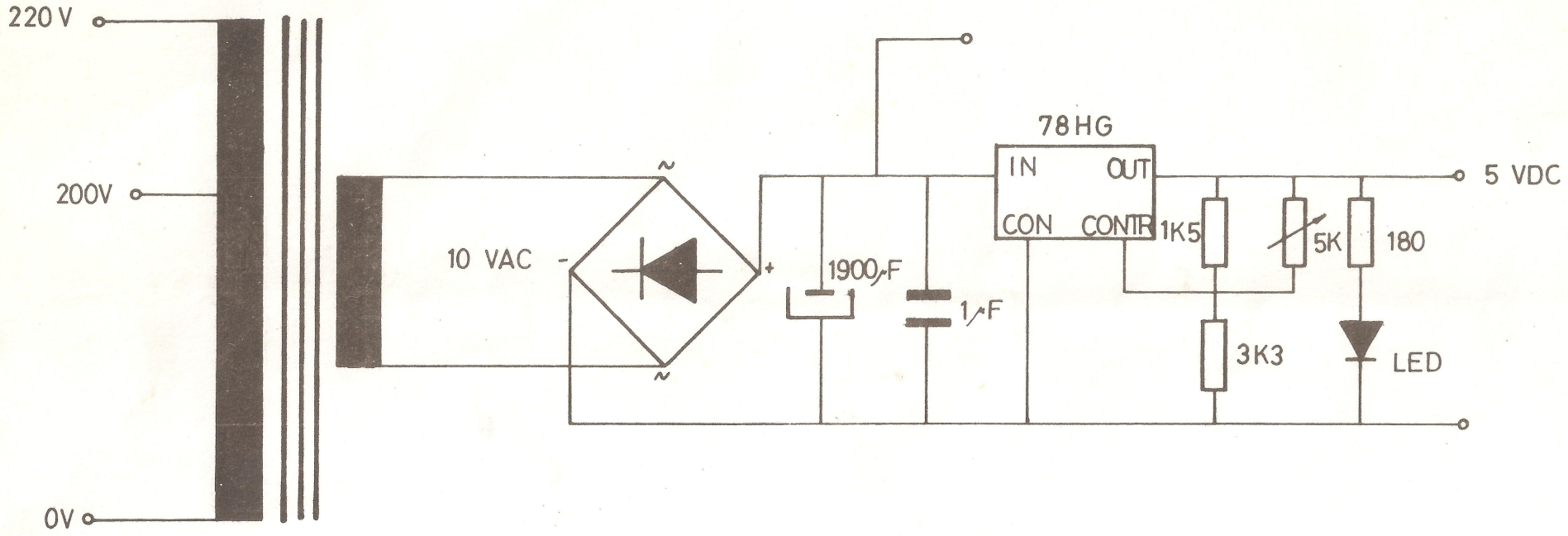

VIDEO GAME S.A.	AVE FENIX
FUENTE de ALIMENTACION	

PLACA BASE

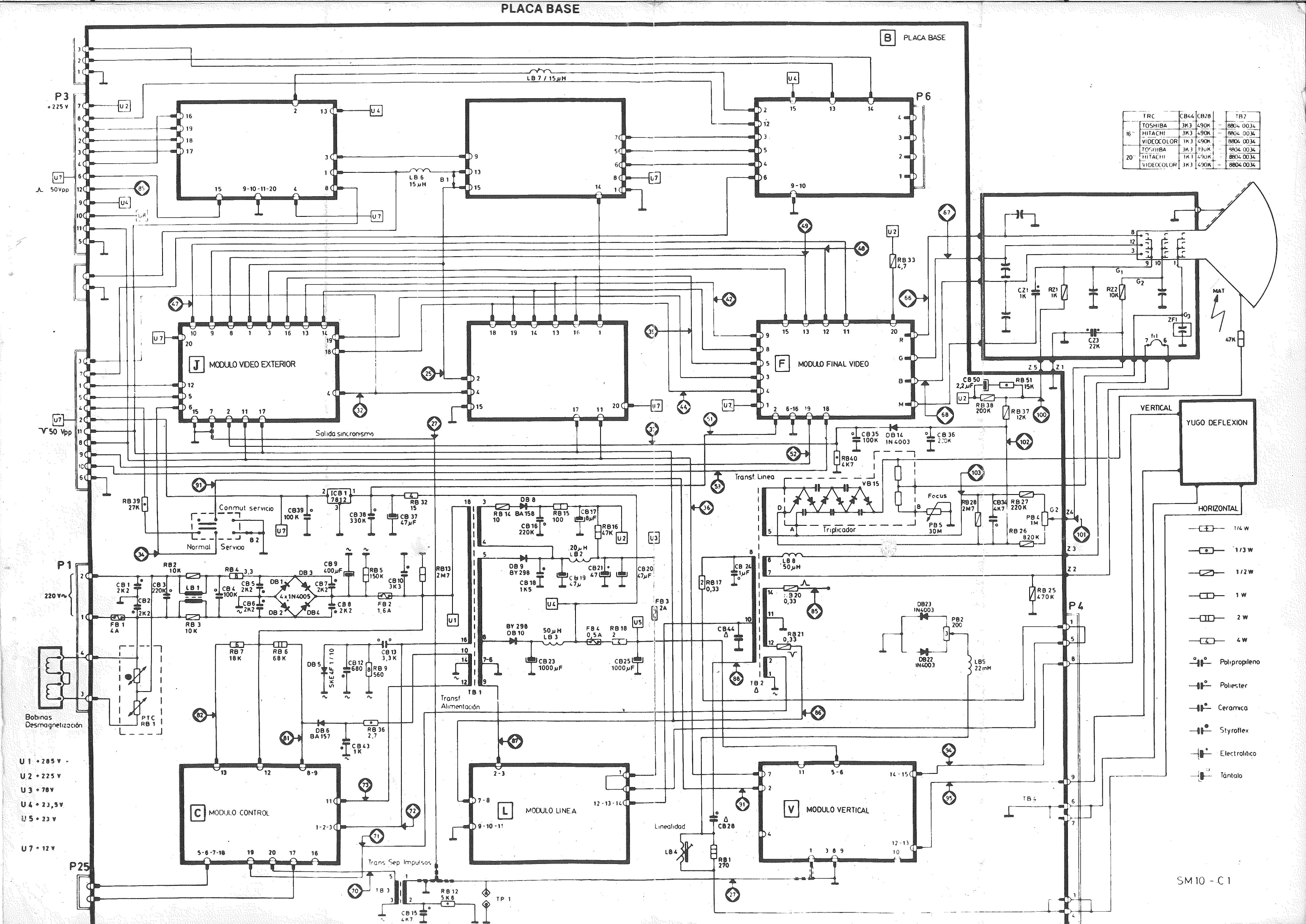

TRC		CB44	CB28		TB2
16"	TOSHIBA	3K3	490K	-	8804 0034
	HITACHI	3K3	490K	-	8804 0034
	VIDEOCOLOR	1K3	490K	-	8804 0034
20"	TOSHIBA	3K3	490K	-	8804 0034
	HITACHI	1K1	490K	-	8804 0034
	VIDEOCOLOR	3K3	490K	-	8804 0034

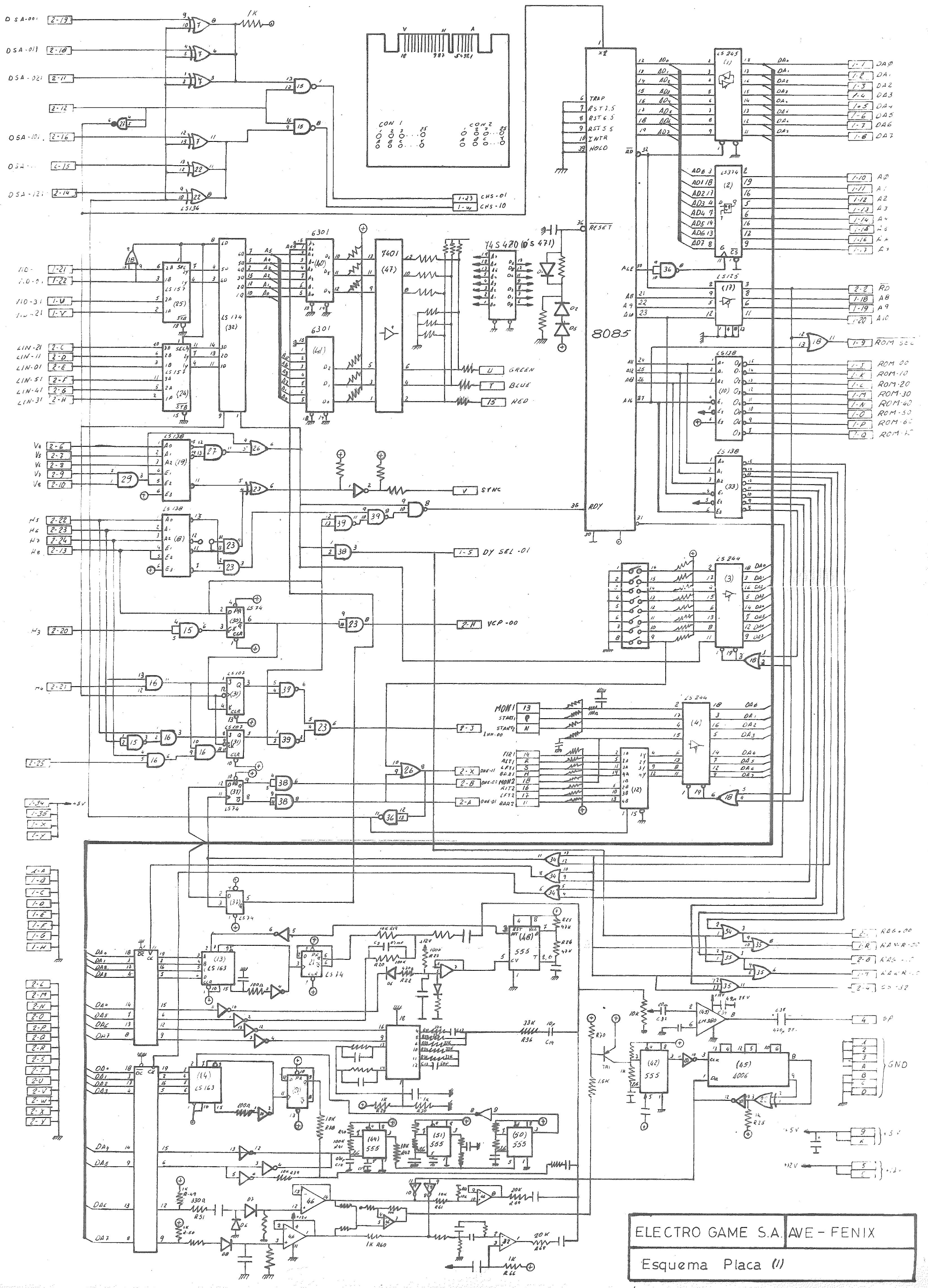
8085
RESET
RDY
TRAP
RST7.5
RST6.5
RST5.5
INTR
HOLD
CON 1
CON 2
CHS-01
CHS-10
GREEN
BLUE
RED
SYNC
DY SEL -01
VCP -00
ROM 00
ROM-10
ROM-20
ROM-30
ROM-40
GND
ELECTRO GAME S.A.
AVE - FENIX
Esquema Placa (1)

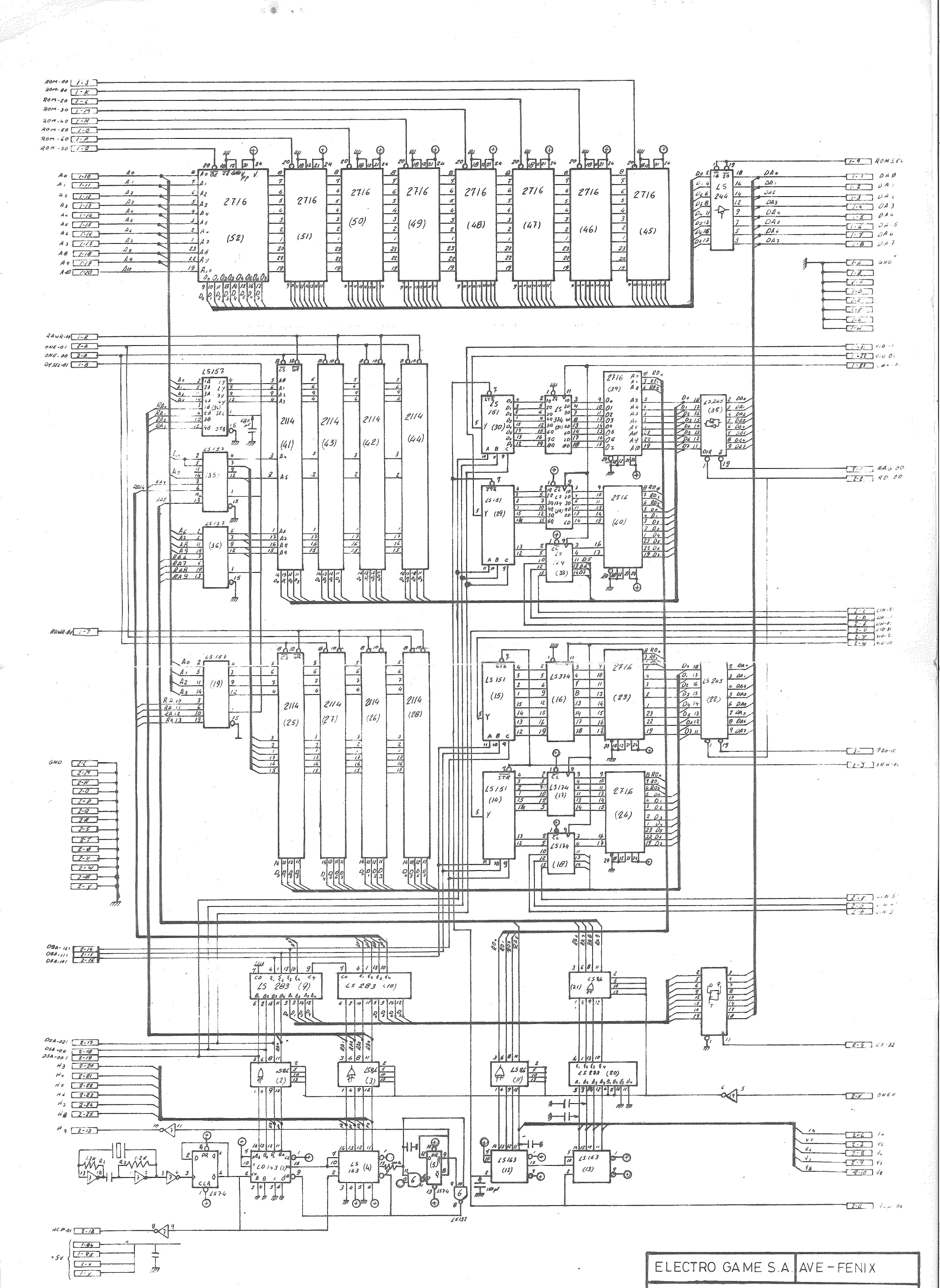

ELECTRO GAME S.A.	AVE - FENIX
Esquema Placa (2)	