EURO PETACO, S.A. FLIP

ZERO TIME

2.007

ELECTRONIC SYSTEM

MANUAL DE SERVICIO

DIVISION ELECTRONICA

DOCUMENTACION Nº 135-209

MAYO 1.980

Aconsejamos la lectura de este manual, para obtener la mayor eficiencia de nuestra maquina recreativa.

Modelo 2.007 / ZERO TIME

INTRODUCCION

Este manual contiene la información técnica necesaria para la instalación y mantenimiento a través de diagramas, características de componentes, ajustes y otros detalles, todo en conjunto le será de gran utilidad siguiendo nuestras instrucciones.

CONTENIDO

Ajustes de juego 1-1

Interconexionado 1-2

Unidad Lógica 1-3

Unidad alimentación 1-5

Unidad monederos..... 1-7

Unidad monitor 1-8

PETACO S. A.
HNOS. Gª NOBLEJAS. 39
MADRID - 17 SPAIN
TELEF. 267 93 95 & 407 48 00
TELEX 42327 RECEL E

AJUSTES DE JUEGO

(Representados en posición de salida de fábrica)

	ON OF		
DISPARO RAPIDO	6	DISPARO NORMAL	
5 NAVES	5	3 NAVES	
	4		
	3		
MON. 1=1 PLAY MON. 2=2 PLAYS	2	MON. 1=2 PLAYS MON. 2=4 PLAYS	
BONIFICACION +1 PLAY	1	SIN BONIFICACION	

4	3	
ON	ON	NAVE EXTRA 6.000 P. BOMBAS SUPER RAPIDO
ON	OF	NAVE EXTRA 7.000 P. BOMBAS RAPIDO
OF	ON	NAVE EXTRA 9.000 P. BOMBAS NORMAL
OF	OF	NO NAVE EXTRA BOMBAS LENTO

INSTRUCCIONES

* Introducir las monedas, según se indica en el frente
* Pulsar el botón de selección, 1 ó 2 jugadores
* Los botones de dirección desplazan la nave defensora
* Para atacar, pulsar el botón de disparo
* La partida finalizará: al ser destruida la última nave defensora, al terminarse el combustible o al hacer tilt

INTERCONEXIONADO ZERO TIME

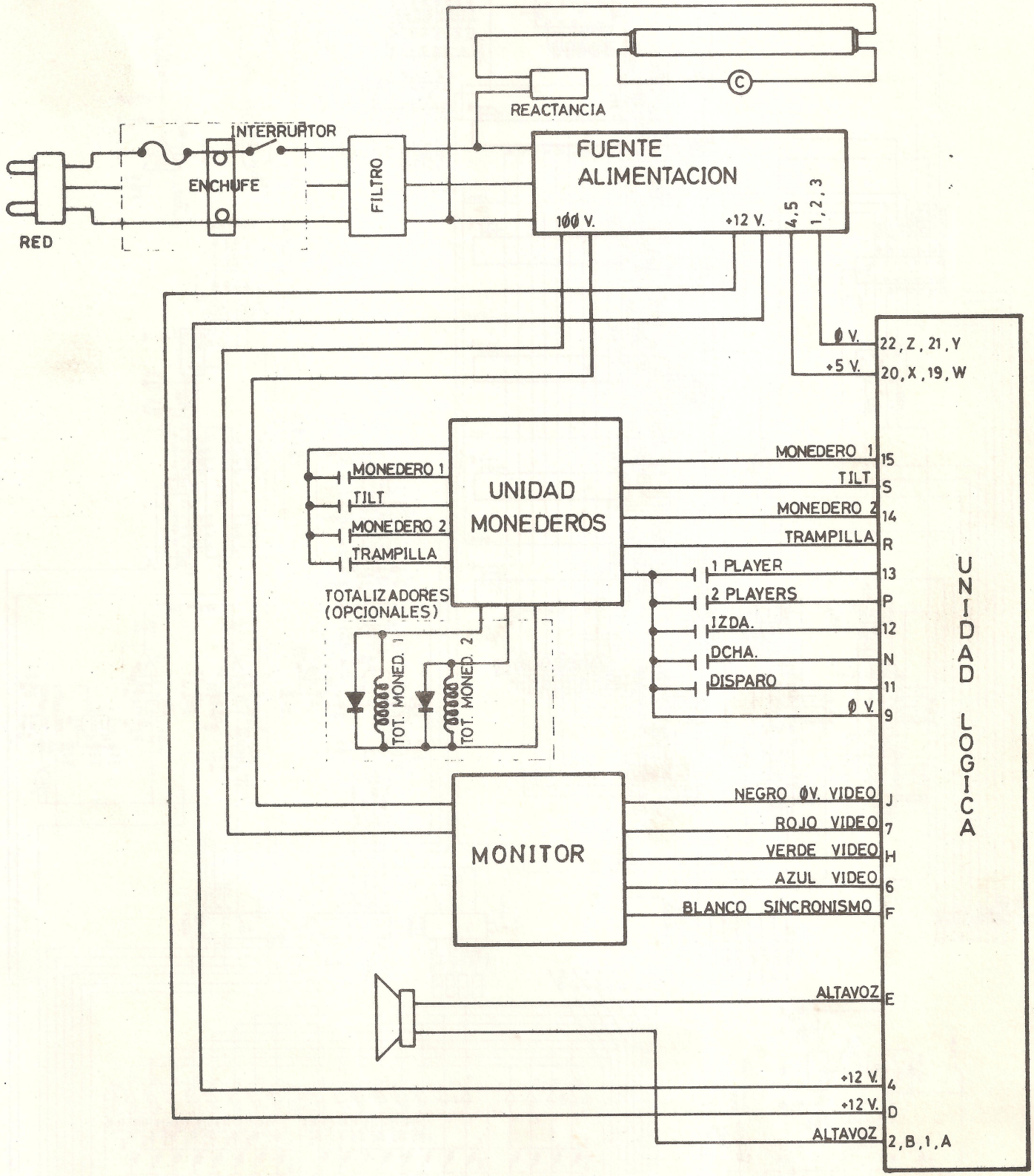

UNIDAD LOGICA

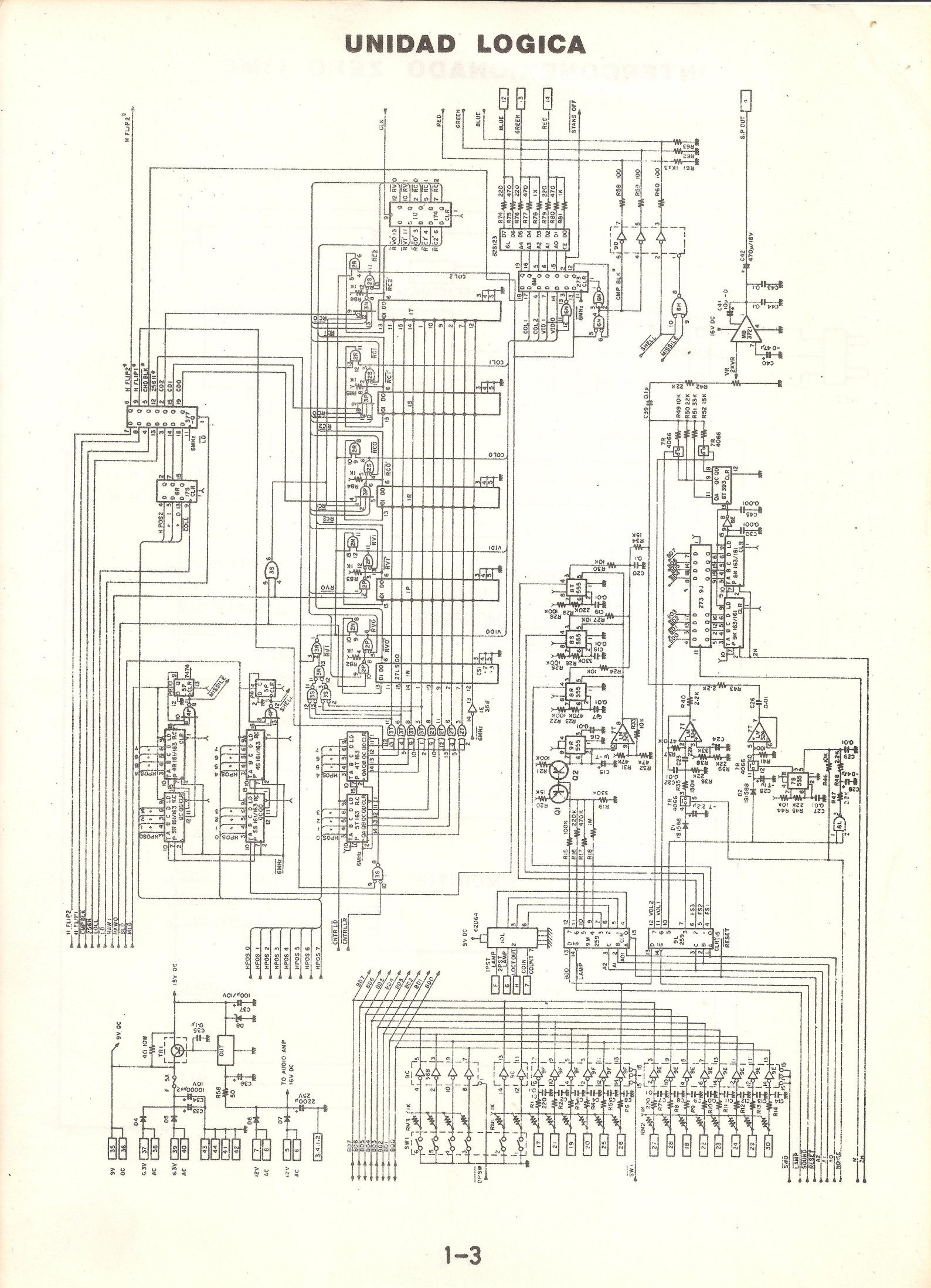

UNIDAD LOGICA

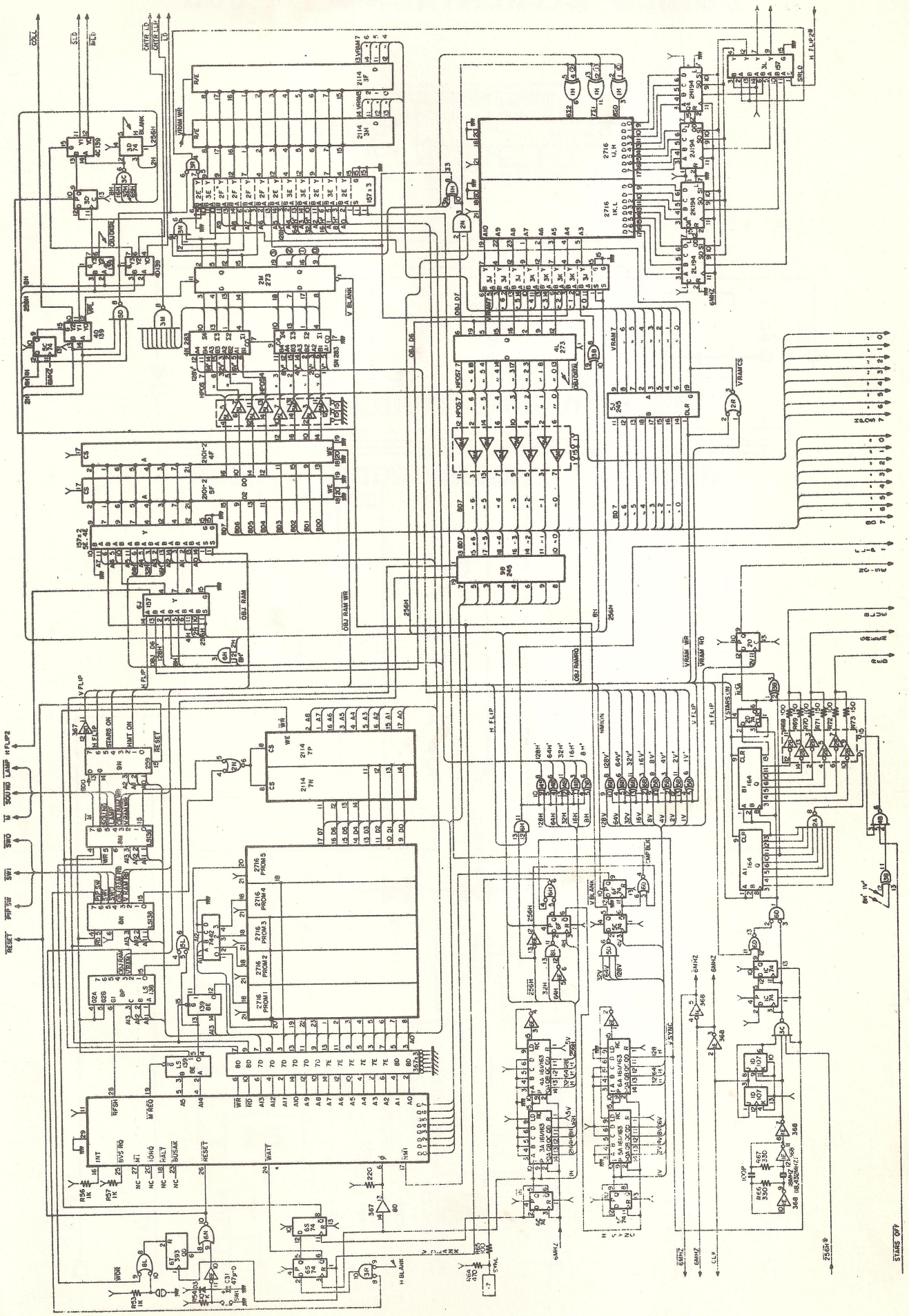

UNIDAD ALIMENTACION 112-008

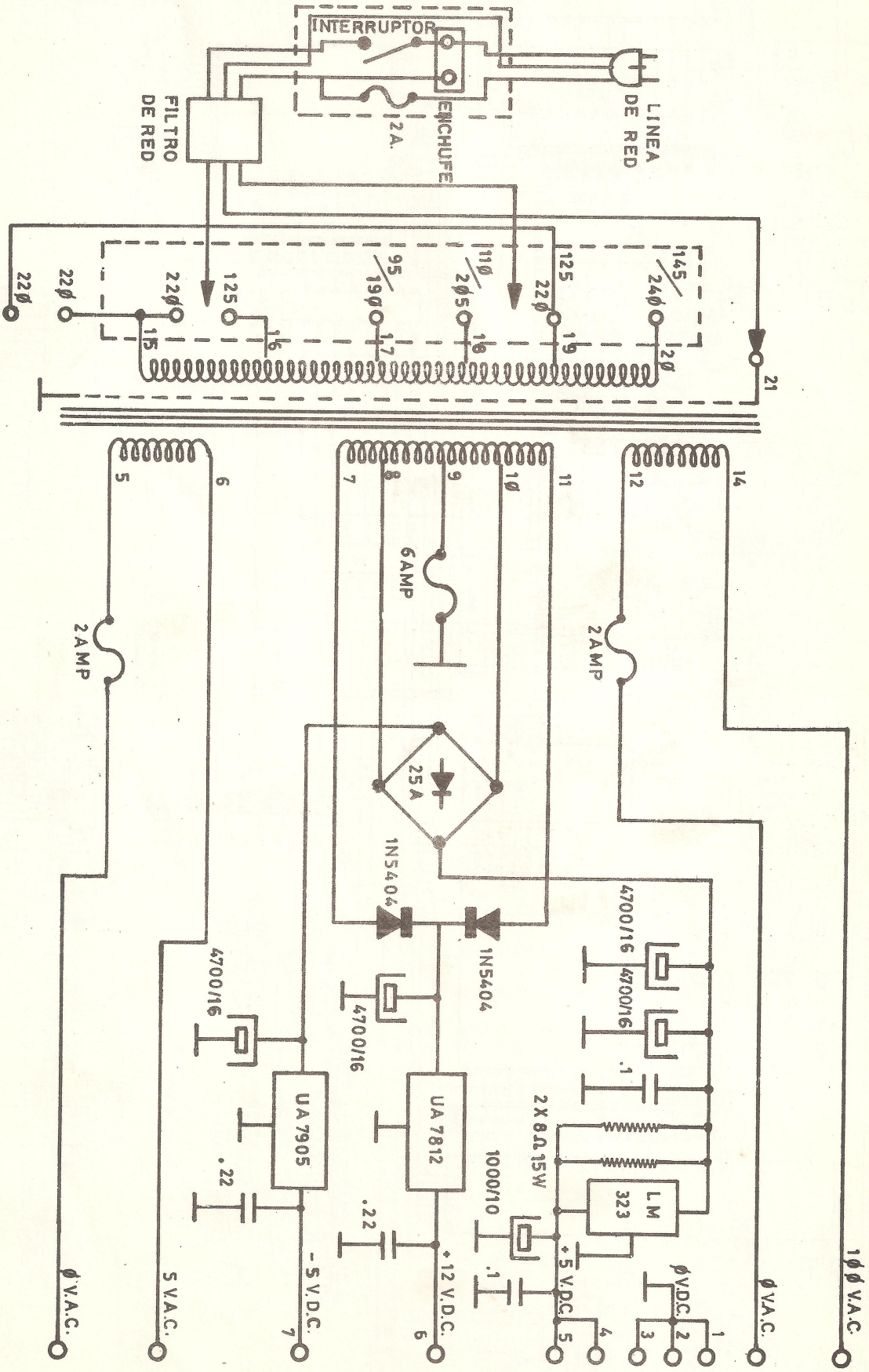

UNIDAD ALIMENTACION

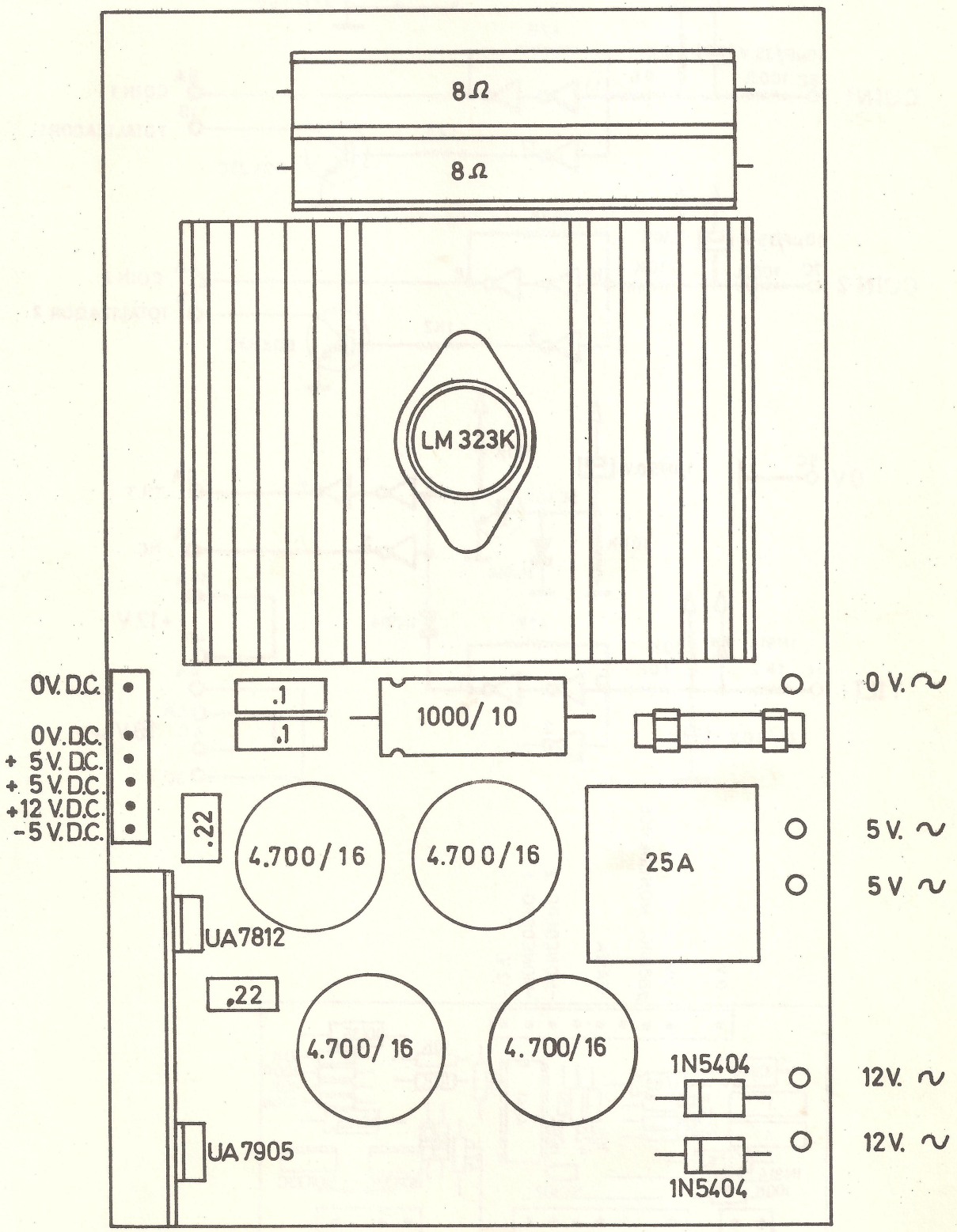

ESQUEMA UNIDAD DE MONEDEROS

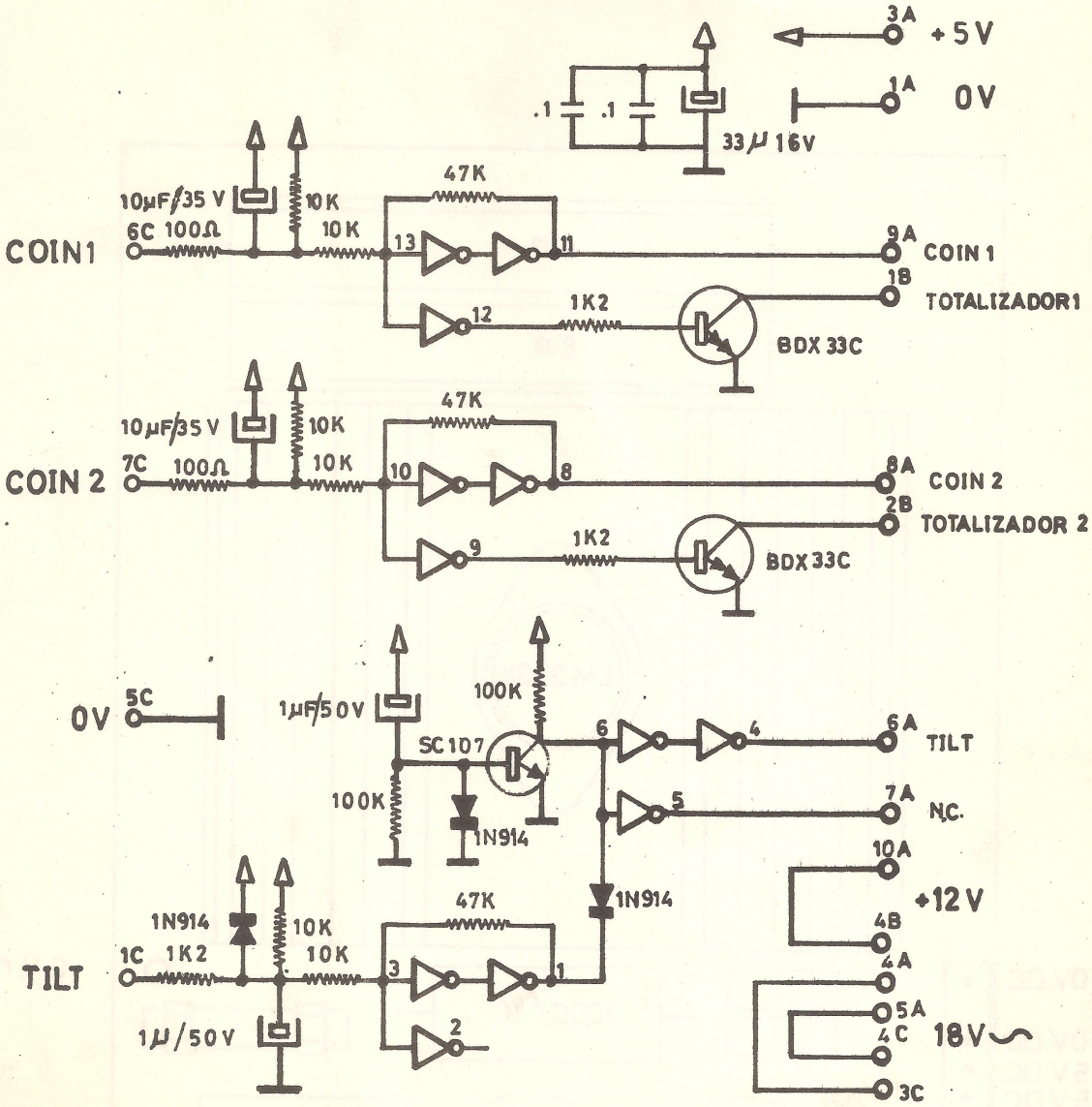

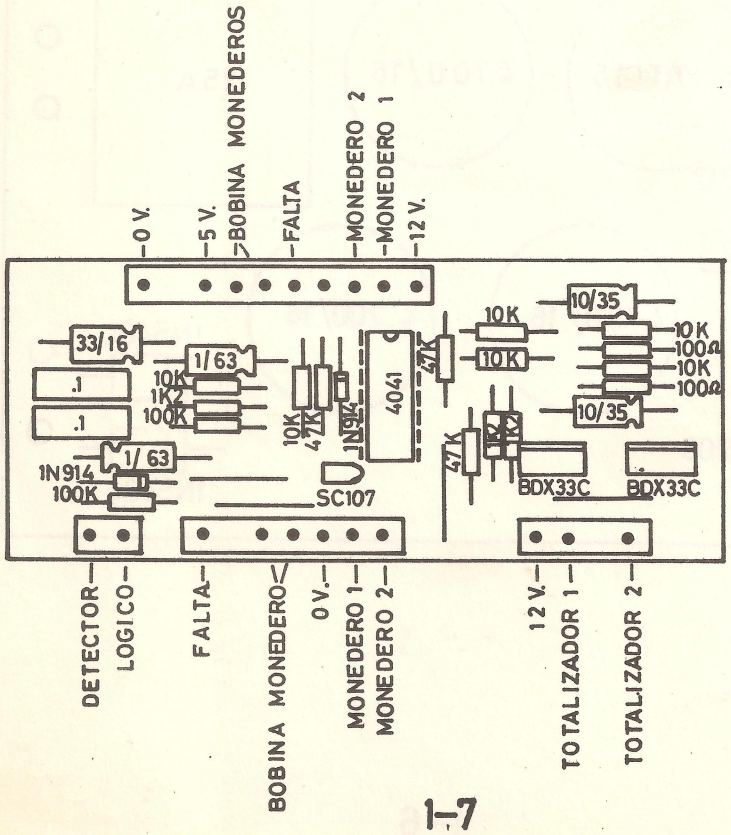

NOTAS

NOTAS

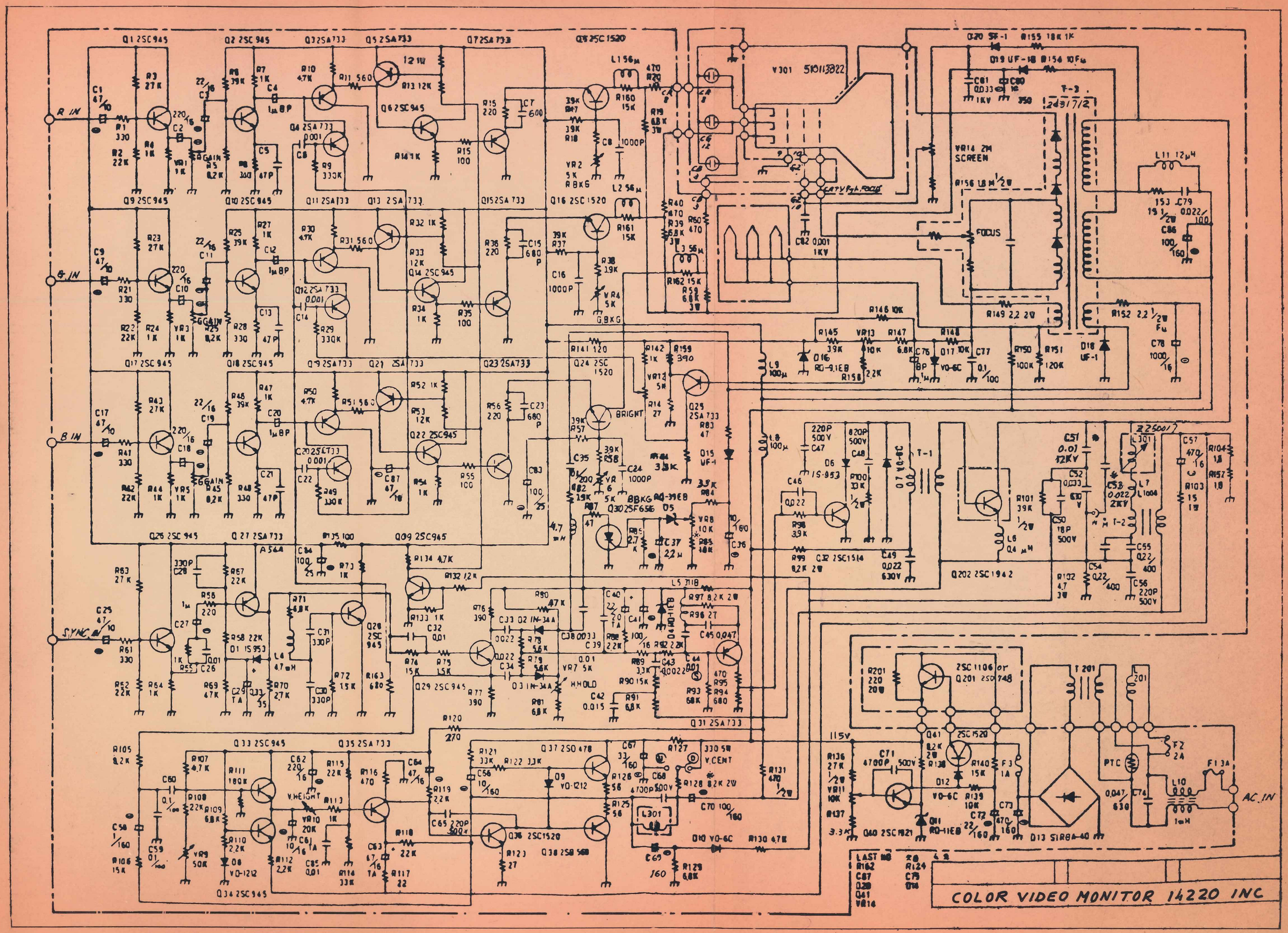
R IN
G IN
B IN
SYNC IN
AC IN
V301 510113822
VR14 2M SCREEN
FOCUS
BRIGHT
V.HEIGHT
V.CENT
H.HOLD
T-3
T-1
T-2
Q202 2SC1942
Q201 2SC1106 or 2SD748
D13 S1RBA-40
COLOR VIDEO MONITOR 14220 INC

PETACO, S.A.