MANUAL DE INSTRUCCIONES
INSTRUCTIONS MANUAL
PARTS CATALOG

Sonic

COMMANDO

COMMANDO

I N S T A L A C I O N

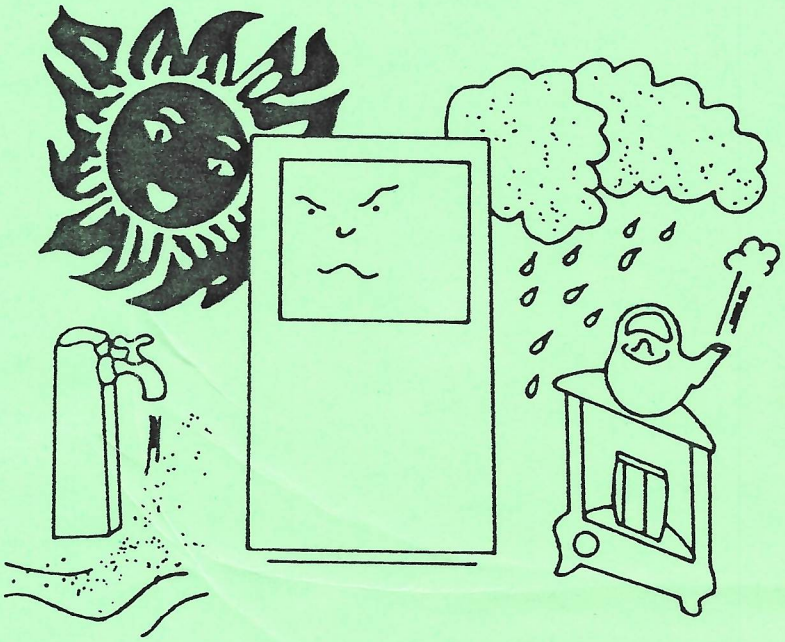

NO SOMETA LA MAQUINA A TEMPERATURAS EXTREMAS,EVITE LOS RAYOS DEL SOL A TRAVES DE CRISTALES. EVITE SITUAR LA MAQUINA FRENTE O MUY CERCA DE UN ACONDICIONADOR DE AIRE.

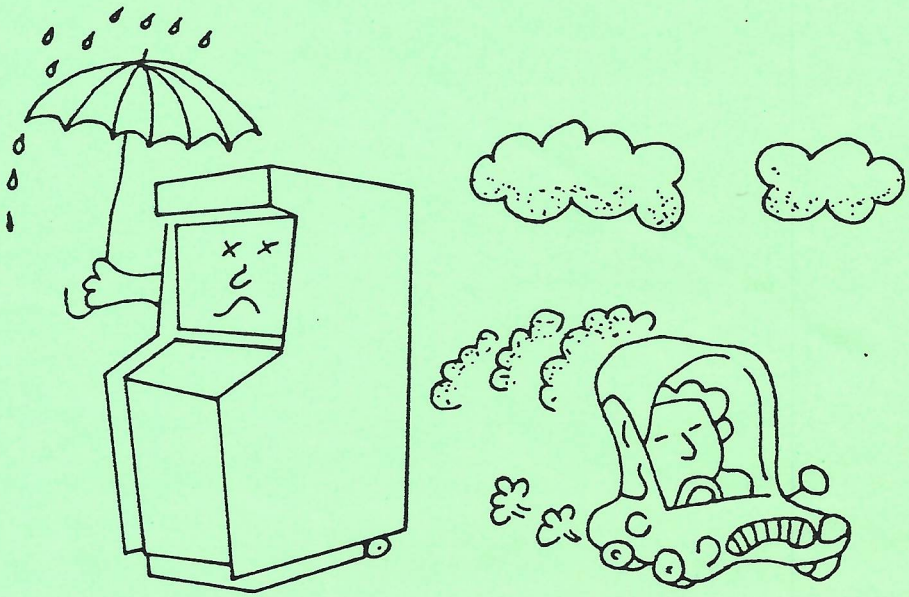

NO DEBE SER INSTALADA EN EXTERIORES.

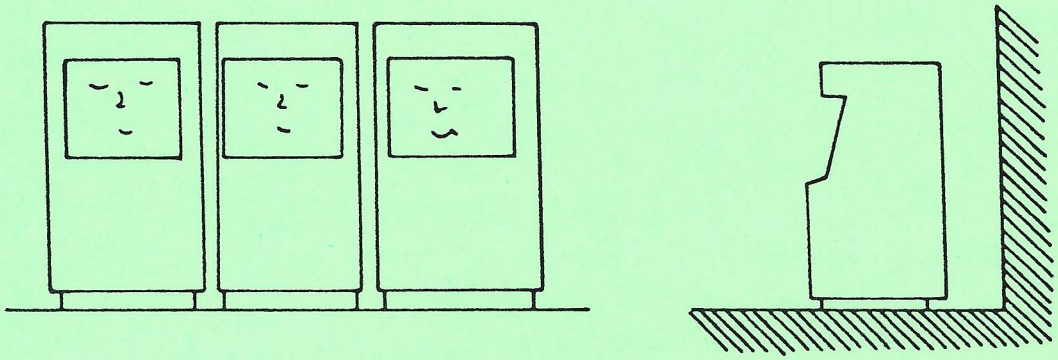

FACILITE LA LIBRE CIRCULACION DEL AIRE TANTO POR LOS COSTADOS COMO POR LA ZONA POSTERIOR DEJANDO UN PEQUEÑO ESPACIO ENTRE PAREDES Y-MAQUINAS..

UNA ADECUADA INSTALACION DE LA MAQUINA LE PERMITIRA UNA MAYOR RENTABILIDAD Y UN MAYOR TIEMPO DE SERVICIO, CON UN MENOR GASTO DE MANTENIMIENTO.

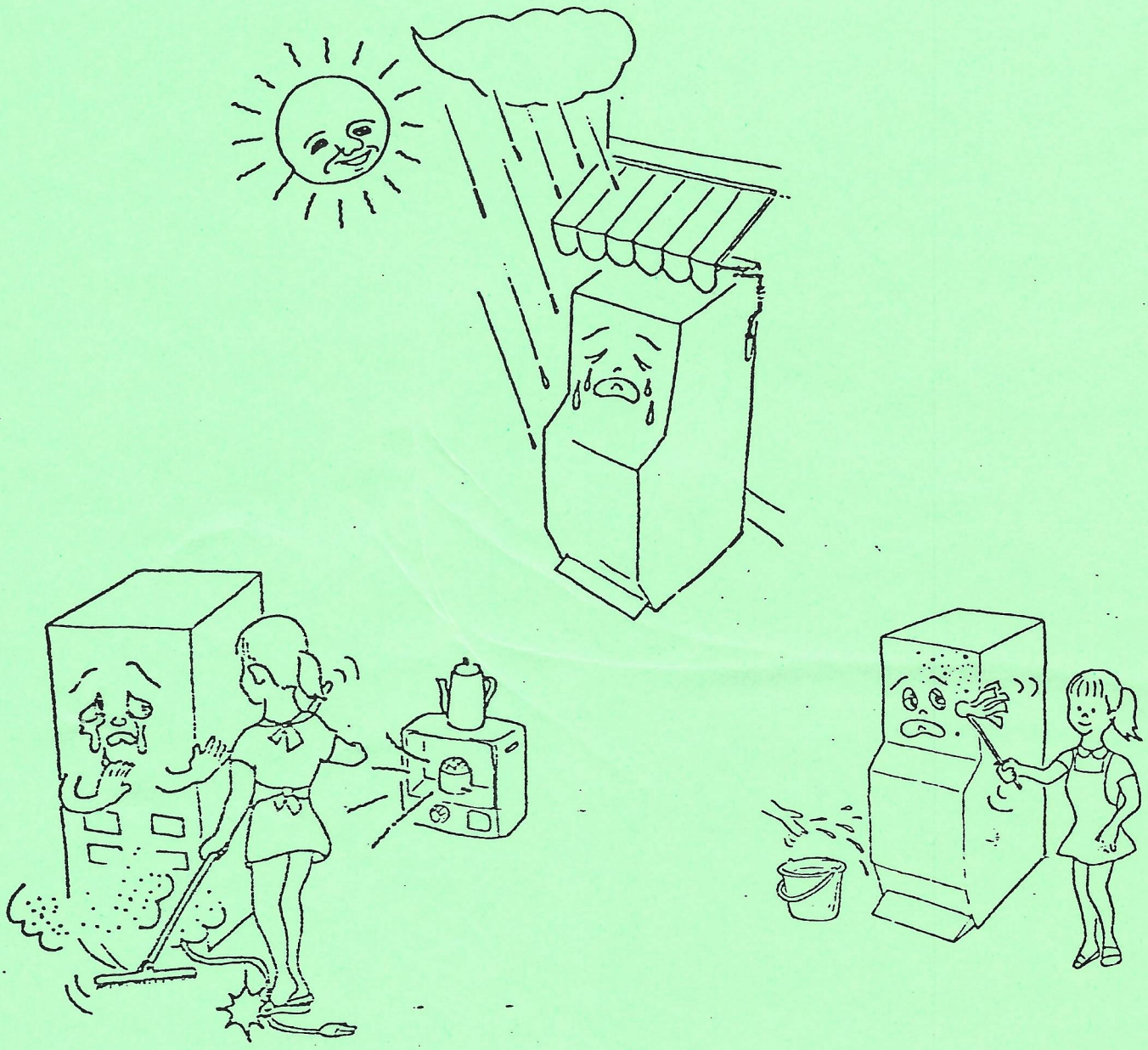

RECUERDE QUE PERIODICAMENTE ES NECESARIA LA LIMPIEZA DEL FILTRO PLASTICO QUE HAY JUNTO A LA PANTALLA, DEBIDO A LA ESTATICA PROPIA DE LOS PLASTICOS Y LA MUY ALTA TENSION DE LA PANTALLA, ESTE FILTRO ACUMULA GRAN CANTIDAD DE POLVO Y CENIZA LLEGANDO EN OCASIONES A IMPEDIR LA VISIBILIDAD DEL JUEGO.

A J U S T E S D E C O L O R

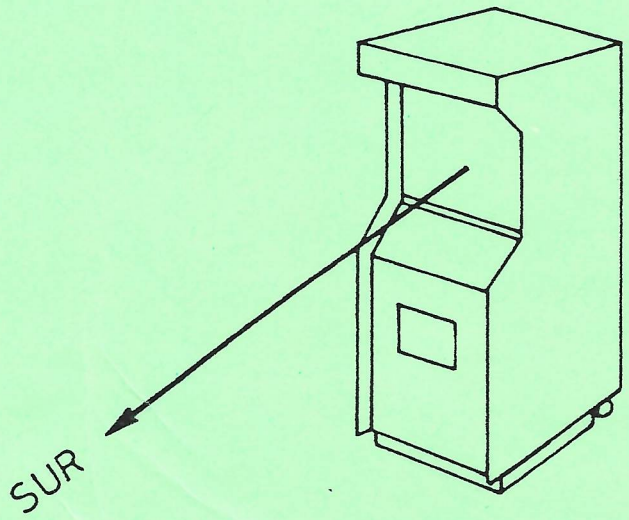

Antes de realizar algún tipo de ajuste de color en el monitor de TV,es recomendable comprobar que el frontal de la máquina esta orientado al punto SUR ya que es donde se consigue el mejor rendimiento de colores de su máquina,no obstante, en algunas zonas y bajo determinadas condiciones puede variar el sentido de orientación,ello es debido a que el eje magnético terrestre,modifica los propios campos magnéticos del televisor,variando de esta forma los tonos e intensidad de los colores del monitor de TV.

Estas diferencias de color se hacen presentes,generalmente al cambiar la máquina de emplazamiento,cuando ésto le ocurra,basta girar la máquina hasta conseguir el mejor resultado de color.

Si con estas pruebas preliminares,no consigue el resultado apetecido,proceda entonces a reajustar los colores.

Cuando sea necesario corregir el magnetizado de la pantalla haga uso del pulsador desmagnetizador.

SW A

1	2	3	4	5	6	7	8
OFF	OFF						
ON	OFF						
OFF	ON						
ON	ON						
		OFF	OFF				
		ON	OFF				
		OFF	ON				
		ON	ON				
				OFF	OFF		
				ON	OFF		
				OFF	ON		
				ON	ON		
						OFF	OFF
						ON	OFF
						OFF	ON
						ON	ON

COMMANDO

	FUNCIONES
	1 MONEDA 100 pts. 1 PARTIDA
	1 MONEDA 100 pts. 2 PARTIDAS
X	1 MONEDA 100 pts 3 PARTIDAS
	2 MONEDAS 100 pts. 1 PARTIDA
	1 MONEDA 25 pts. 1 PARTIDA
X	2 MONEDAS 25 pts. 1 PARTIDA
	3 MONEDAS 25 pts. 1 PARTIDA
	4 MONEDAS 25 pts. 1 PARTIDA
X	3 COMMANDOS POR PARTIDA
	2 COMMANDOS POR PARTIDA
	4 " " "
	5 " " "
X	INICIO DE JUEGO EN LA 1ª CARTA (FACIL)
	" " " " " 3ª " (NORMAL)
	" " " " " 5ª " (DIFICIL)
	" " " " " 7ª " (MUY DIFICIL)

X AJUSTADO DE FABRICA

SW B

1	2	3	4	5	6	7	8
OFF							
ON							
	OFF						
	ON						
		-					
			OFF				
			ON				
				OFF			
				ON			
					OFF	OFF	OFF
					ON	OFF	OFF
					OFF	ON	OFF
					ON	ON	OFF
					OFF	OFF	ON
					ON	OFF	ON
					OFF	ON	ON
					ON	ON	ON

COMANDO

	FUNCIONES
	MAQUINA MODELO MESA
X	MAQUINA MODELO VERTICAL
	(SOLO PARA VERTICAL) DISTINTOS CONTROLES PARA LOS JUGADORES
X	(SOLO PARA VERTICAL) EL MISMO CONTROL PARA LOS JUGADORES
	INVERSION DE LA IMAGEN
X	NIVEL DEL JUEGO NORMAL
	NIVEL DEL JUEGO DIFICIL
X	SIN SONIDO DE REPOSO
	CON SONIDO DE REPOSO
X	COMANDO EXTRA A LOS 10.000 y CADA 50.000 PUNTOS
	" " " " 10.000 y CADA 60.000 "
	" " " " 20.000 y CADA 60.000 "
	" " " " 20.000 y CADA 70.000 "
	" " " " 30.000 y CADA 70.000 "
	" " " " 30.000 y CADA 80.000 "
	" " " " 40.000 y CADA 100.000 "
	SIN COMANDOS EXTRA

SITUACION DE BLOQUES INTERRUPTORES

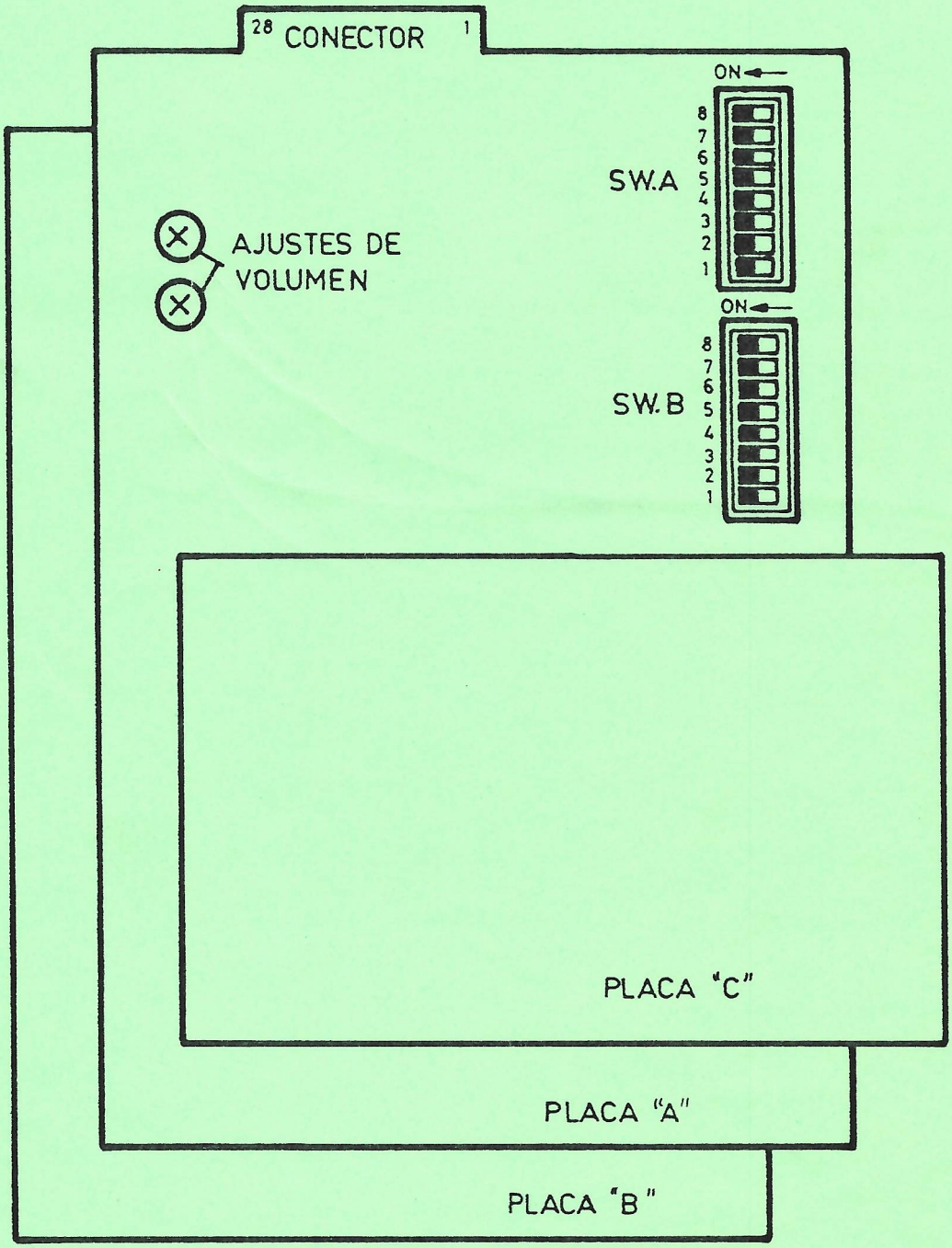

MONITOR HANTAREX

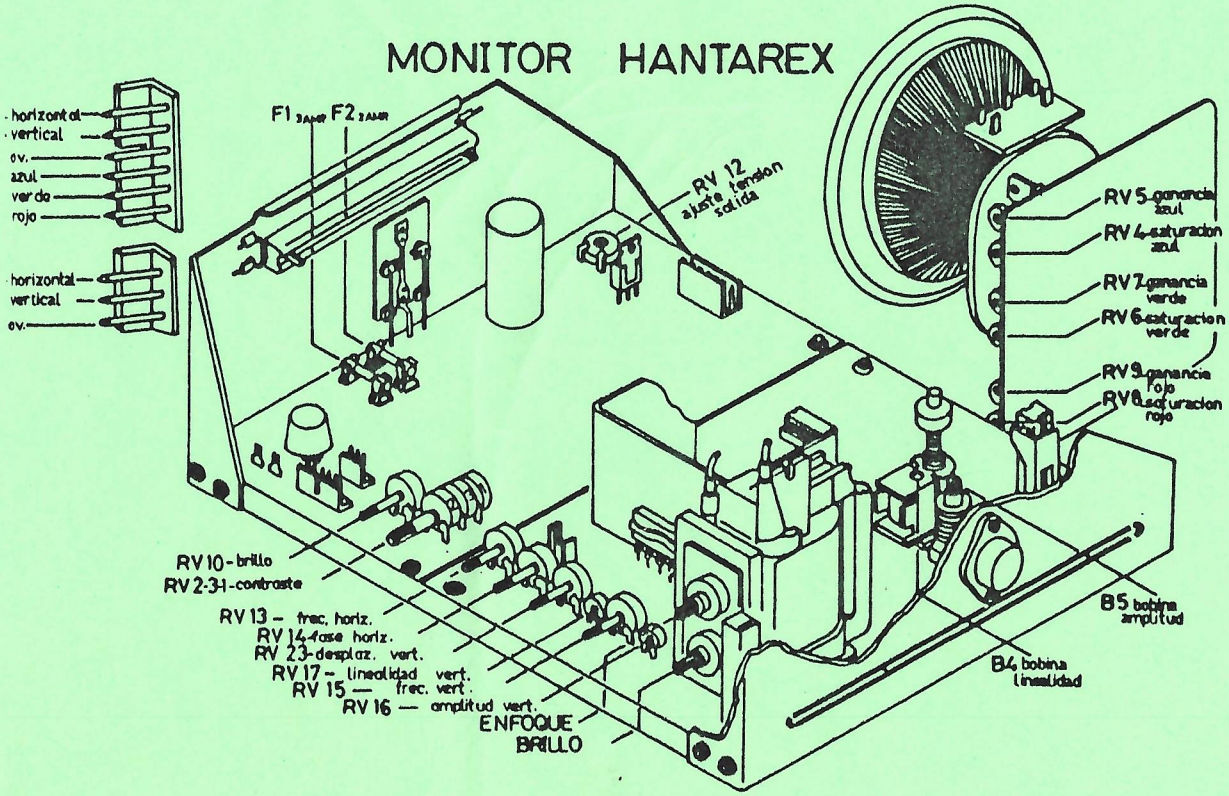

FUENTE DE ALIMENTACION

SONIC

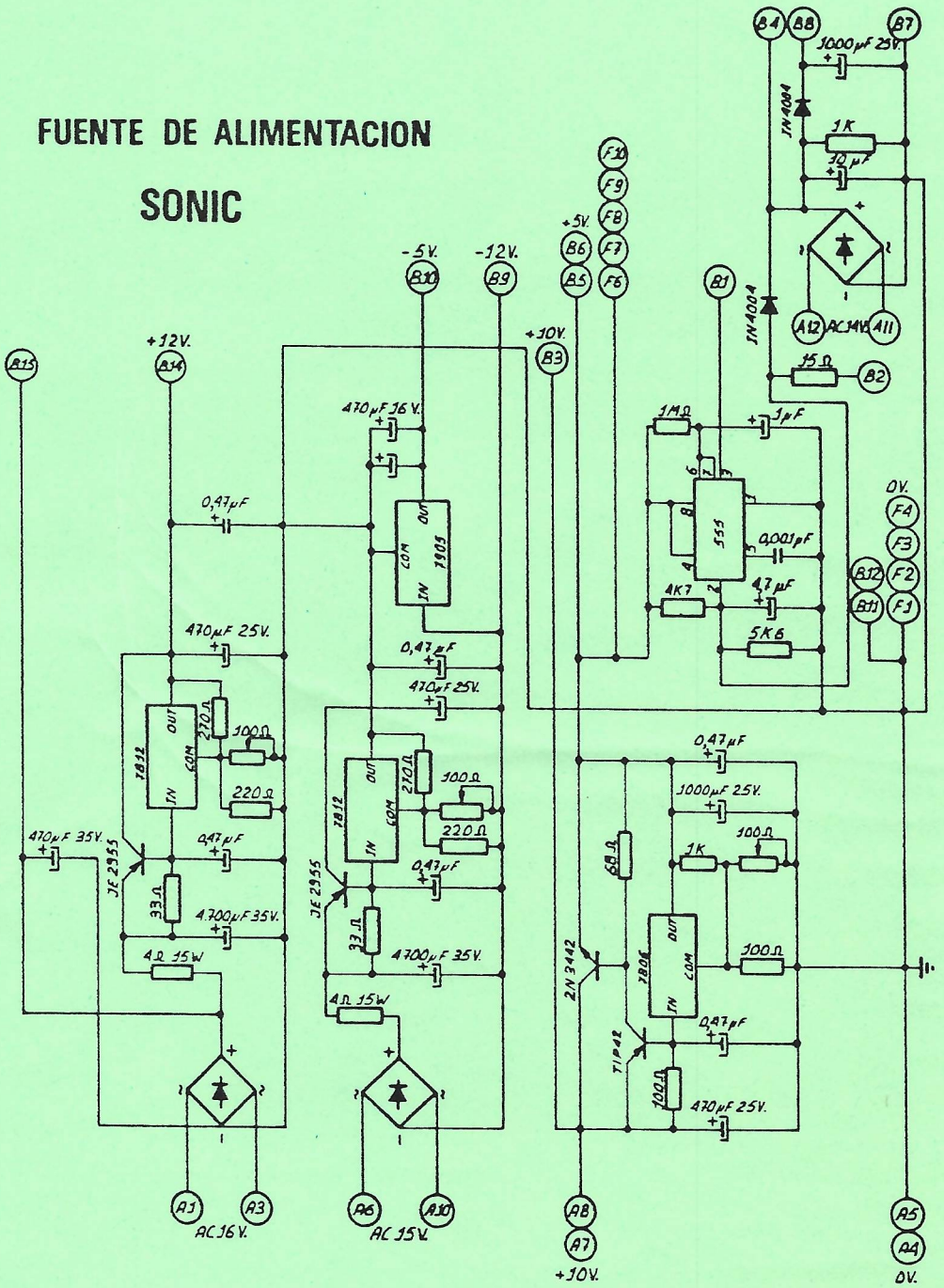

S.V.S.
COMMANDO
SONIC

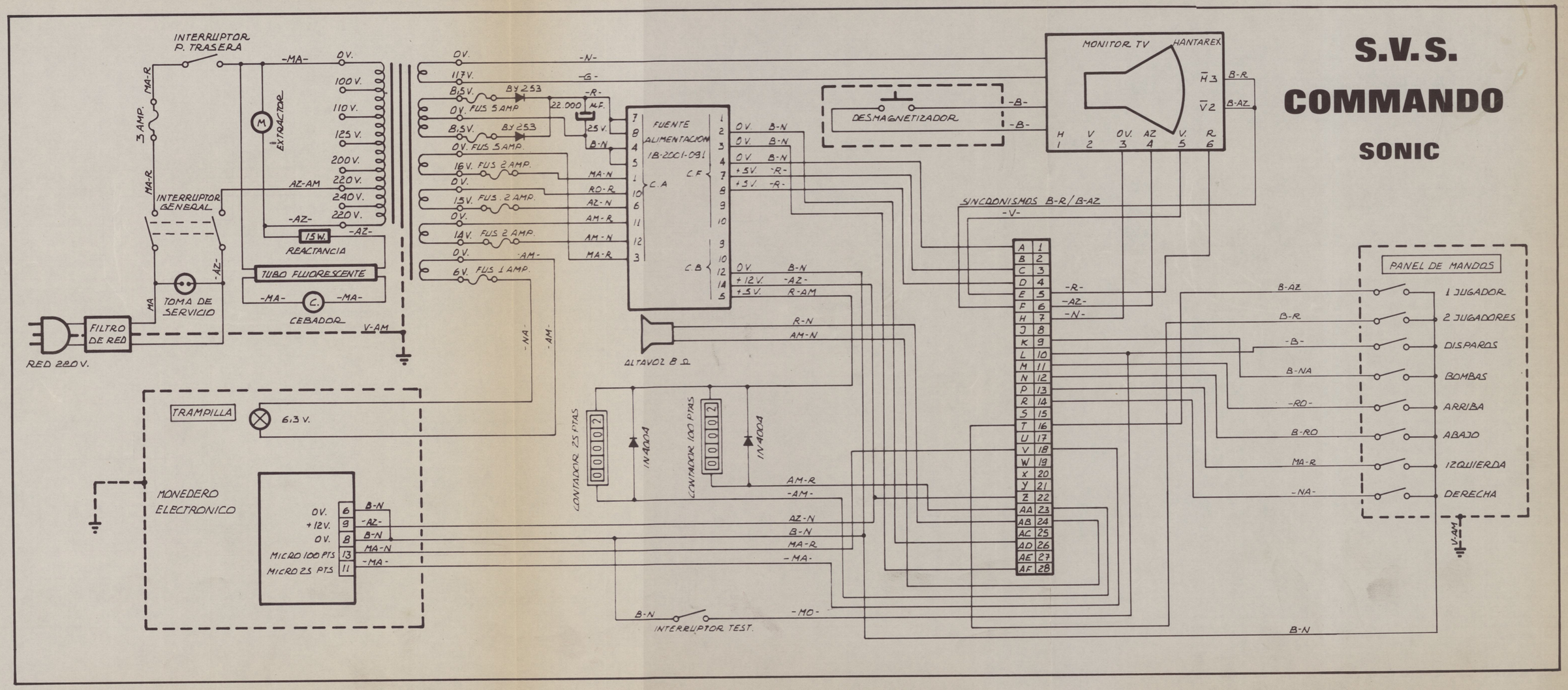

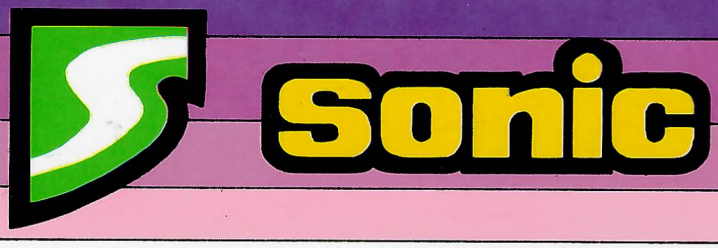

Sega, S.A. - Sonic

SIEMPRE EN VANGUARDIA

Fábrica
Ctra. MADRID-TOLEDO, Km. 22,900
28980 PARLA-MADRID (ESPAÑA)
Telf: *699 04 43 - Fax: 699 80 55
Cable: SEGASTAR - Télex: 44070 GAME-E

Dirección Postal:
Apartado de Correos: 16.117
28080 MADRID (ESPAÑA)

•

División Comercial:
C/ Espronceda, 38
28003 MADRID (ESPAÑA)
Telf: *442 60 88 - Fax: 442 15 59

C/ Sepúlveda, 66
08015 BARCELONA (ESPAÑA)
Telf: 423 24 66 - 7 - Fax: 423 98 54