STREET FIGHTER

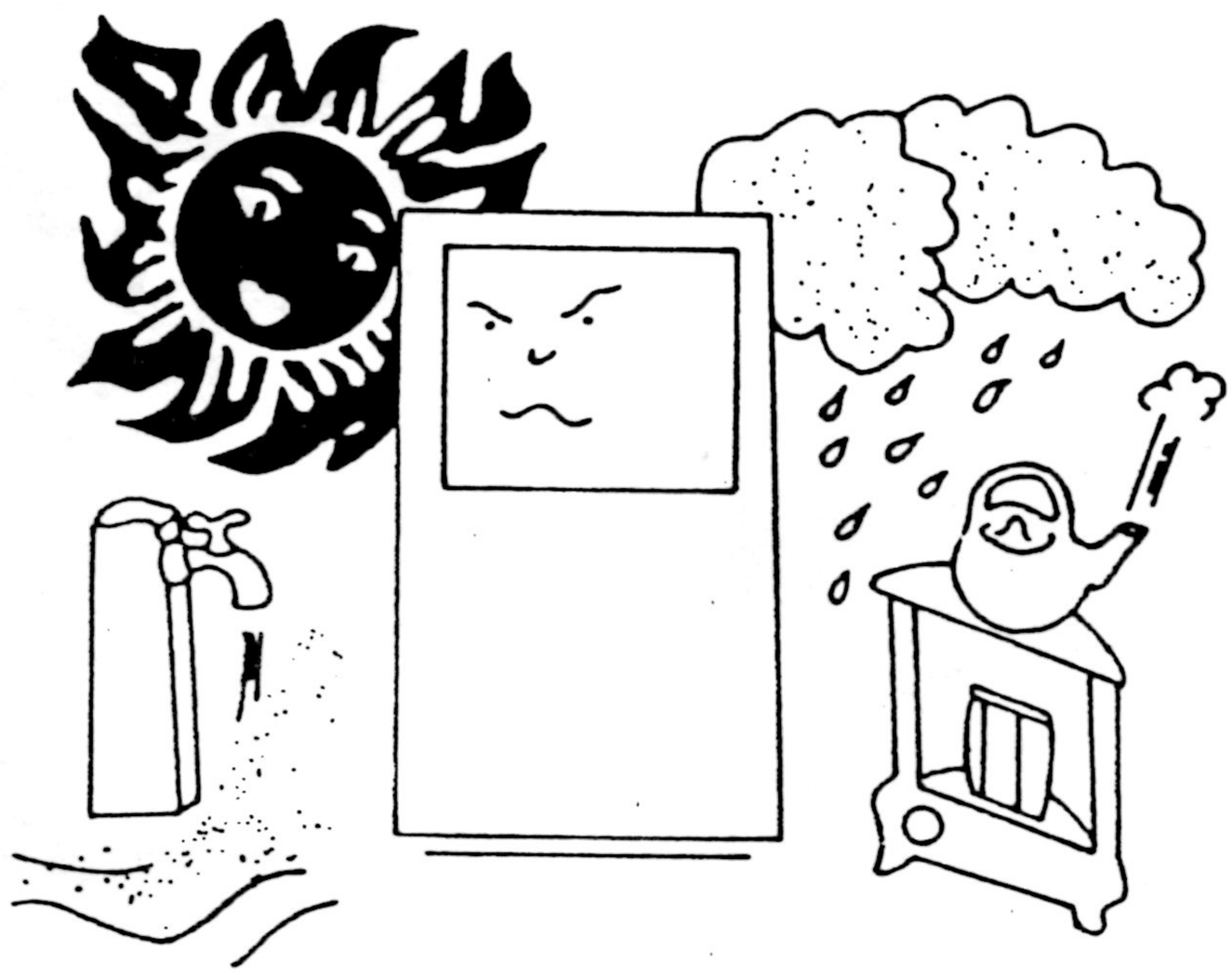

NO SOMETA LA MAQUINA A TEMPERATURAS EXTREMAS,EVITE LOS RAYOS DEL SOL A TRAVES DE CRISTALES. EVITE SITUAR LA MAQUINA FRENTE O MUY CERCA DE UN ACONDICIONADOR DE AIRE.

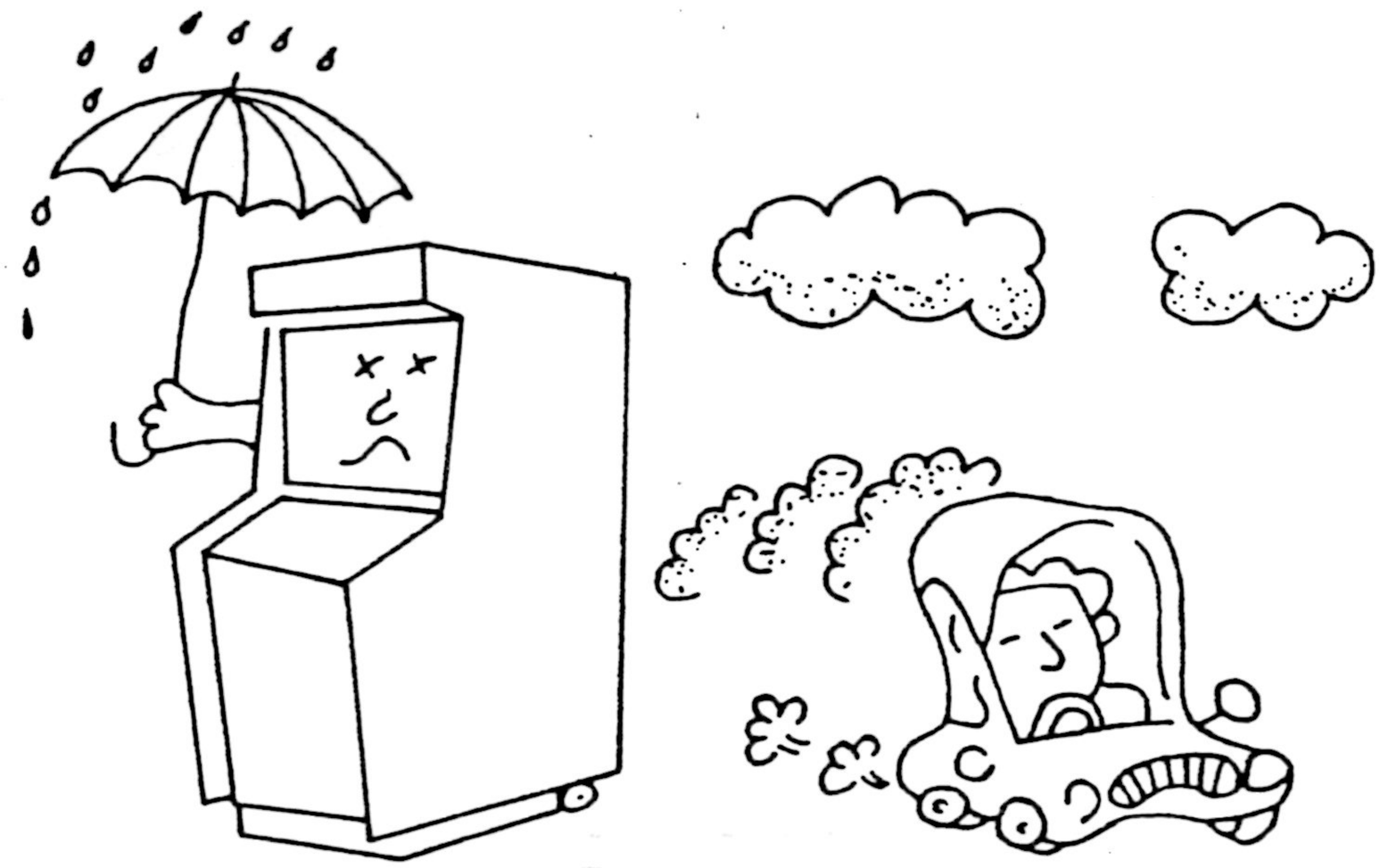

NO DEBE SER INSTALADA EN EXTERIORES.

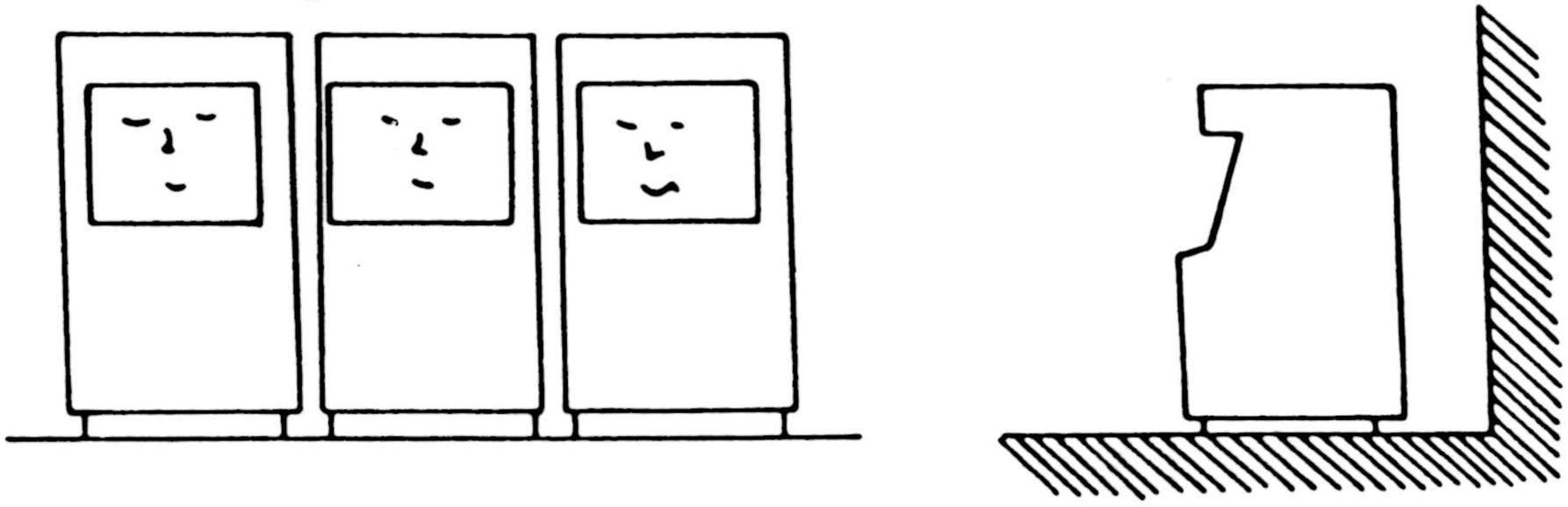

FACILITE LA LIBRE CIRCULACION DEL AIRE TANTO POR LOS COSTADOS COMO POR LA ZONA POSTERIOR DEJANDO UN PEQUEÑO ESPACIO ENTRE PAREDES Y-MAQUINAS.

UNA ADECUADA INSTALACION DE LA MAQUINA LE PERMITIRA UNA MAYOR RENTABILIDAD Y UN MAYOR TIEMPO DE SERVICIO, CON UN MENOR GASTO DE MANTENIMIENTO.

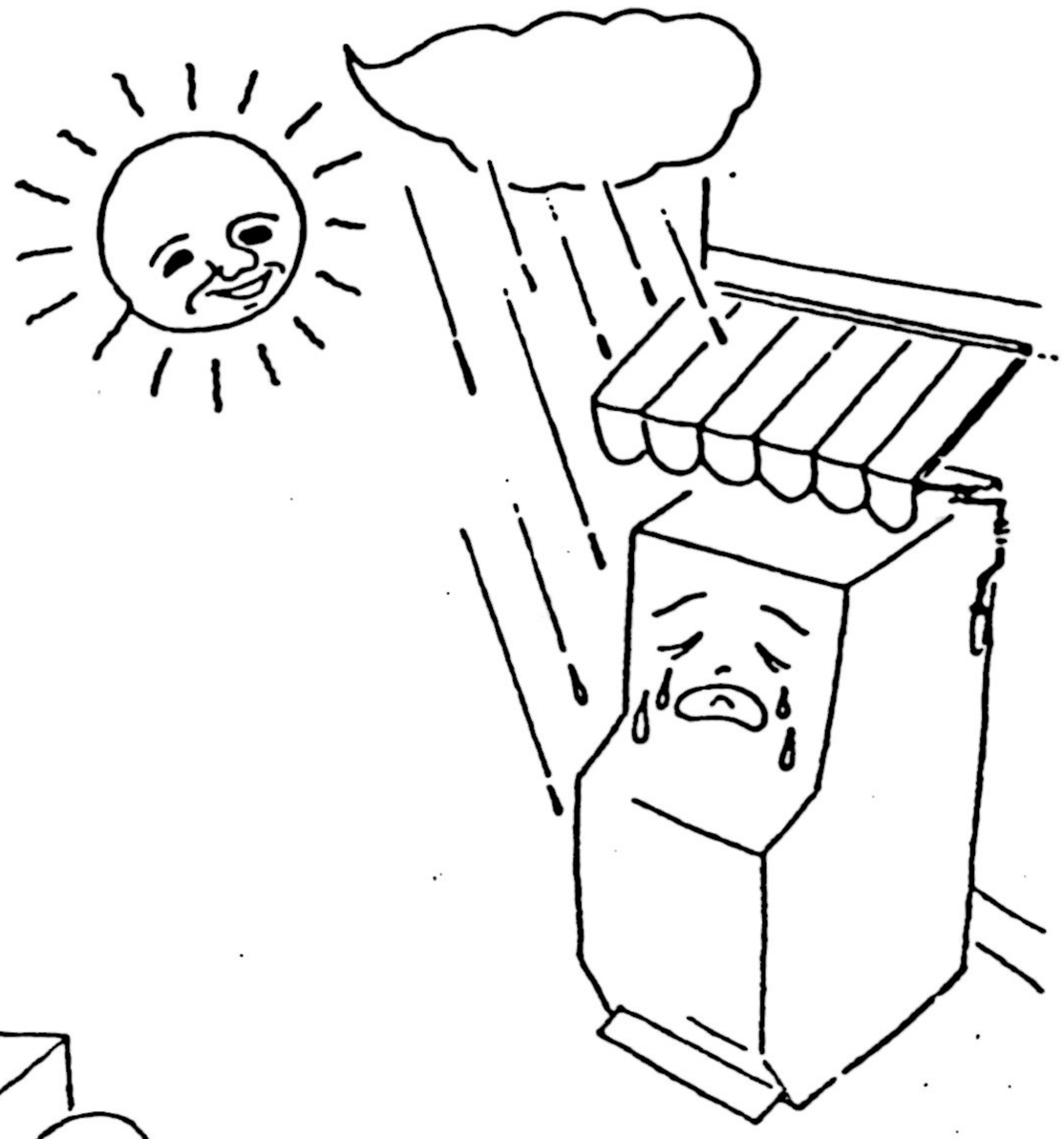

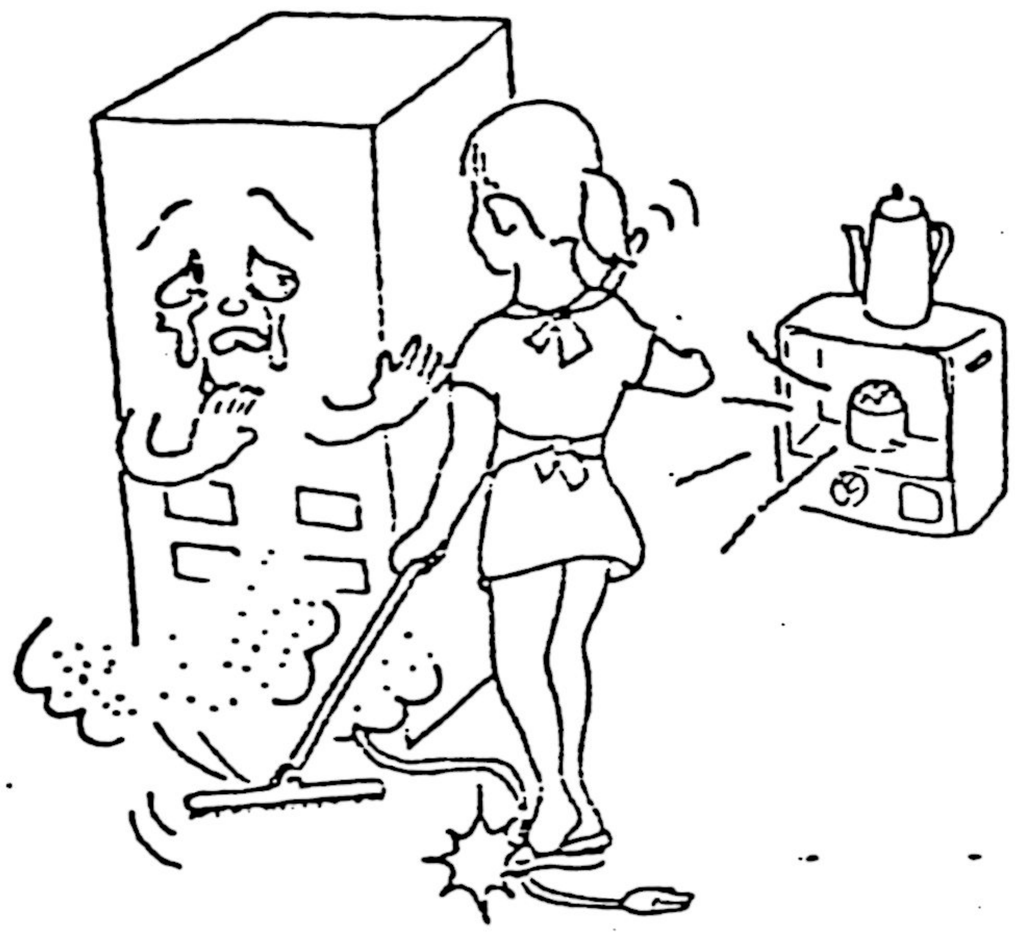

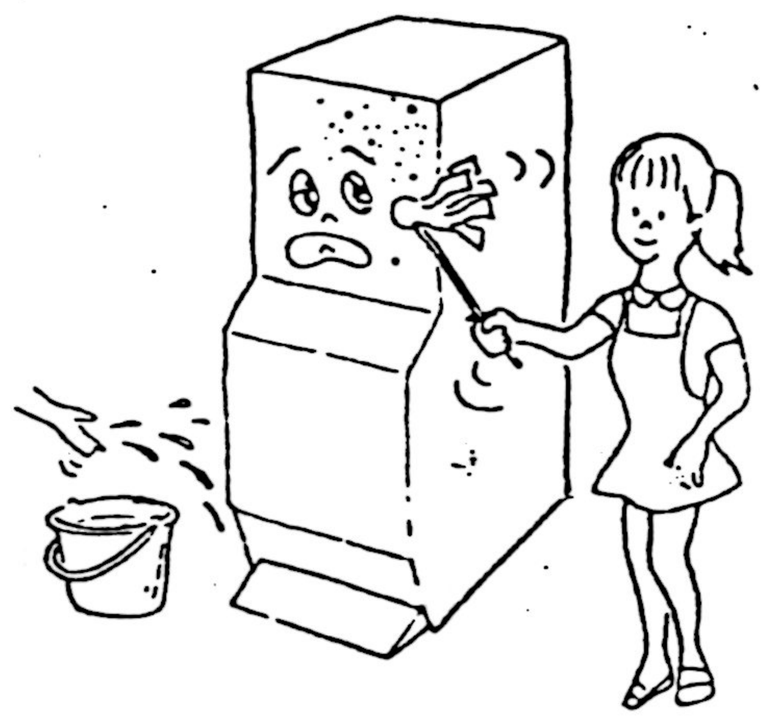

RECUERDE QUE PERIODICAMENTE ES NECESARIA LA LIMPIEZA DEL FILTRO PLASTICO QUE HAY JUNTO A LA PANTALLA, DEBIDO A LA ESTATICA PROPIA DE LOS PLASTICOS Y LA MUY ALTA TENSION DE LA PANTALLA, ESTE FILTRO ACUMULA GRAN CANTIDAD DE POLVO Y CENIZA LLEGANDO EN OCASIONES A IMPEDIR LA VISIBILIDAD DEL JUEGO.

AJUSTES DE COLOR

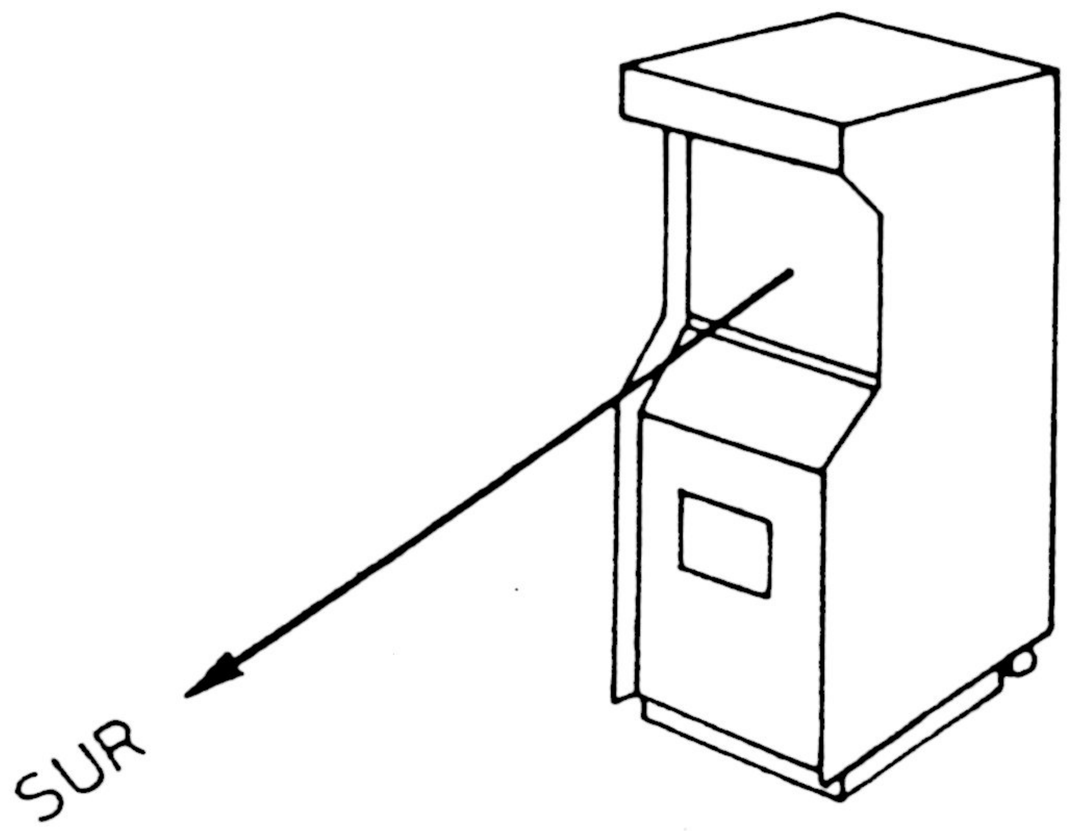

Antes de realizar algún tipo de ajuste de color en el monitor de TV,es recomendable comprobar que el frontal de la máquina esta orientado al punto SUR ya que es donde se consigue el mejor rendimiento de colores de su máquina,no obstante, en algunas zonas y bajo determinadas condiciones puede variar el sentido de orientación,ello es debido a que el eje magnético terrestre,modifica los propios campos magnéticos del televisor,variando de esta forma los tonos e intensidad de los colores del monitor de TV.

Estas diferencias de color se hacen presentes,generalmente al cambiar la máquina de emplazamiento,cuando ésto le ocurra,basta girar la máquina hasta conseguir el mejor resultado de color.

Si con estas pruebas preliminares,no consigue el resultado apetecido,proceda entonces a reajustar los colores.

Cuando sea necesario corregir el magnetizado de la pantalla haga uso del pulsador desmagnetizador.

SW. A DIP.1 STREET FIGHTER

1	2	3	4	5	6	7	8		FUNCIONES
OFF	OFF	OFF							1 MONEDA DE 25 PTAS. 1 PARTIDA
ON	OFF	OFF							1 MONEDA DE 25 PTAS. 2 PARTIDAS
OFF	ON	OFF							1 MONEDA DE 25 PTAS. 3 PARTIDAS
ON	ON	OFF							1 MONEDA DE 25 PTAS. 4 PARTIDAS
OFF	OFF	ON							1 MONEDA DE 25 PTAS. 6 PARTIDAS
ON	OFF	ON						X	2 MONEDAS DE 25 PTAS. 1 PARTIDA
OFF	ON	ON							3 MONEDAS DE 25 PTAS. 1 PARTIDA
ON	ON	ON							4 MONEDAS DE 25 PTAS. 1 PARTIDA
			OFF	OFF	OFF				1 MONEDA DE 100 PTAS. 1 PARTIDA
			ON	OFF	OFF				1 MONEDA DE 100 PTAS. 2 PARTIDAS
			OFF	ON	OFF			X	1 MONEDA DE 100 PTAS. 3 PARTIDAS
			ON	ON	OFF				1 MONEDA DE 100 PTAS. 4 PARTIDAS
			OFF	OFF	ON				1 MONEDA DE 100 PTAS. 6 PARTIDAS
			ON	OFF	ON				2 MONEDAS de 100 PTAS. 1 PARTIDA
			OFF	ON	ON				3 MONEDAS DE 100 PTAS. 1 PARTIDA
			ON	ON	ON				4 MONEDAS DE 100 PTAS. 1 PARTIDA
						OFF	OFF	X	SIN FUNCIOM

X AJUSTADO DE FABRICA

SW A DIP 2

STREET FIGHTER

1	2	3	4	5	6	7	8
+							
	OFF						
	ON						
		OFF	OFF				
				OFF			
				ON			
					OFF		
					ON		
						OFF	
						ON	
							OFF
							ON

	FUNCIONES
	INVERSION DE IMAGEN
X	MUSICA DURANTE EL JUEGO
	SIN MUSICA DURANTE EL JUEGO
	SIN FUNCION
X	JUEGO NORMAL
	VELOCIDAD DE JUEGO LENTA
	SIN SONIDO EN REPOSO
X	CON SONIDO EN REPOSO
X	JUEGO NORMAL
	PARO DE IMAGEN
X	JUEGO NORMAL
	TEST (igual al interruptor situado en la zona de contadores).

SW. B DIP 3

STREET FIGHTER

1	2	3	4	5	6	7	8		FUNCIONES
OFF	OFF	OFF						X	CONTINUACION DE JUEGO EN LOS 5 PAISES
ON	OFF	OFF							CONTINUACION DE JUEGO EN 4 PAISES
OFF	ON	OFF							CONTINUACION DE JUEGO EN 3 PAISES
ON	ON	OFF							CONTINUACION DE JUEGO EN 2 PAISES
OFF	OFF	ON							CONTINUACION DE JUEGO EN 1 PAIS
OFF	ON	ON							SIN CONTINUACION DE JUEGO
			OFF	OFF				X	TIEMPO DE CADA ROUND =100
			ON	OFF					TIEMPO DE CADA ROUND = 150
			ON	ON					TIEMPO DE CADA ROUND = 250
					OFF	OFF			NIVEL DE JUEGO NORMAL
					ON	OFF		X	NIVEL DE JUEGO FACIL
					OFF	ON			NIVEL DE JUEGO DIFICIL
					ON	ON			NIVEL DE JUEGO MUY DIFICIL
							+		VER TABLA DIP 4

SW. B DIP 4

STREET FIGHTER

DIP 3

1	2	3	4	5	6	7	8		FUNCIONES
OFF	OFF						OFF		
OFF	OFF						ON		
ON	OFF						OFF		
ON	OFF						ON		
OFF	ON						OFF		
ON	ON						OFF		
		OFF						X	SELECCION DEL INICIO DE PARTIDA CON 2 PAISES
		ON							SELECCION DE INICIO DE PARTIDA CON 4 PAISES
			OFF	OFF	OFF	OFF			SIN FUNCION

AJUSTADO DE FABRICA

SITUACION DE LOS BLOQUES INTERRUPTORES

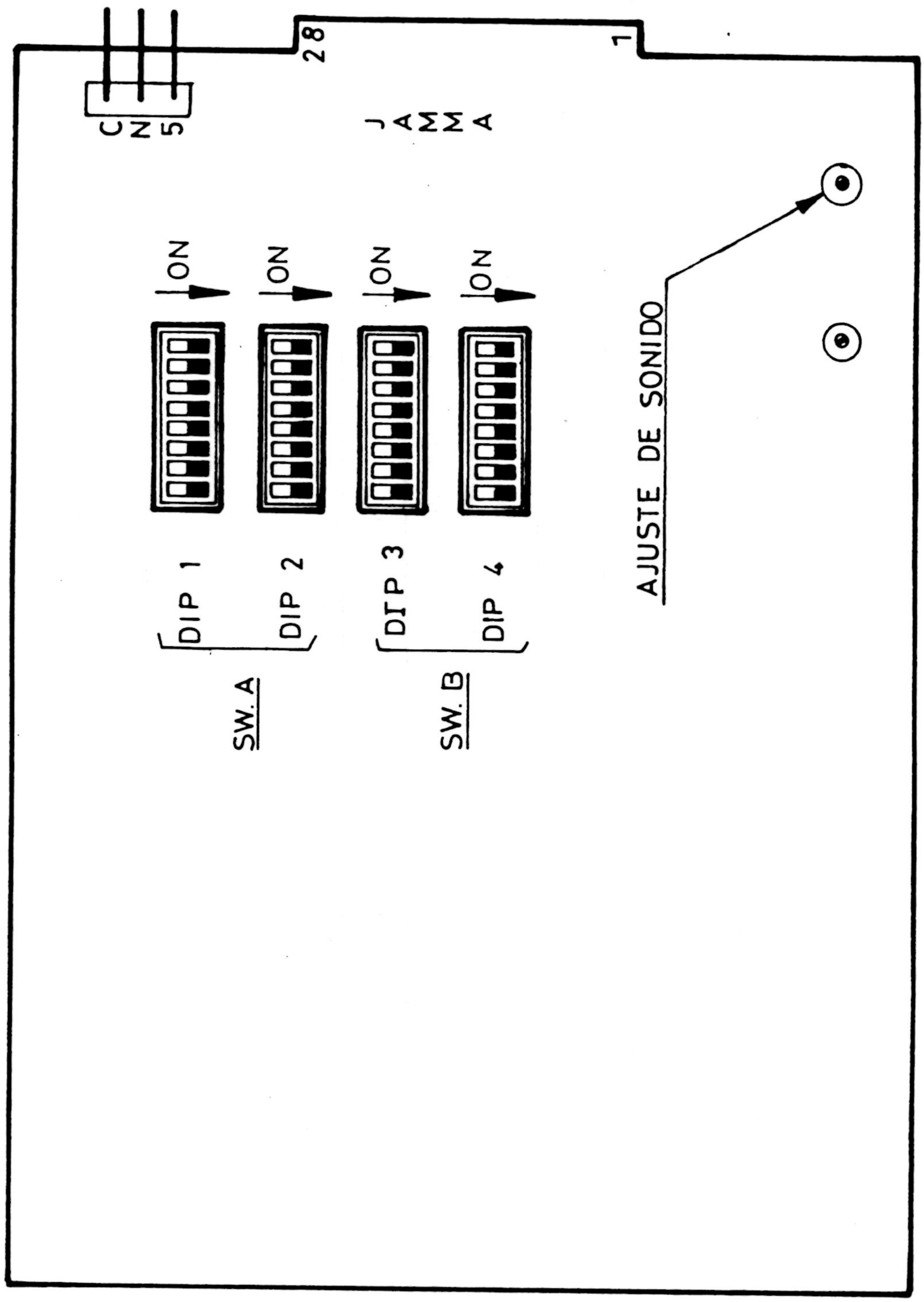

MONITOR HANTAREX

MOD : 9.000

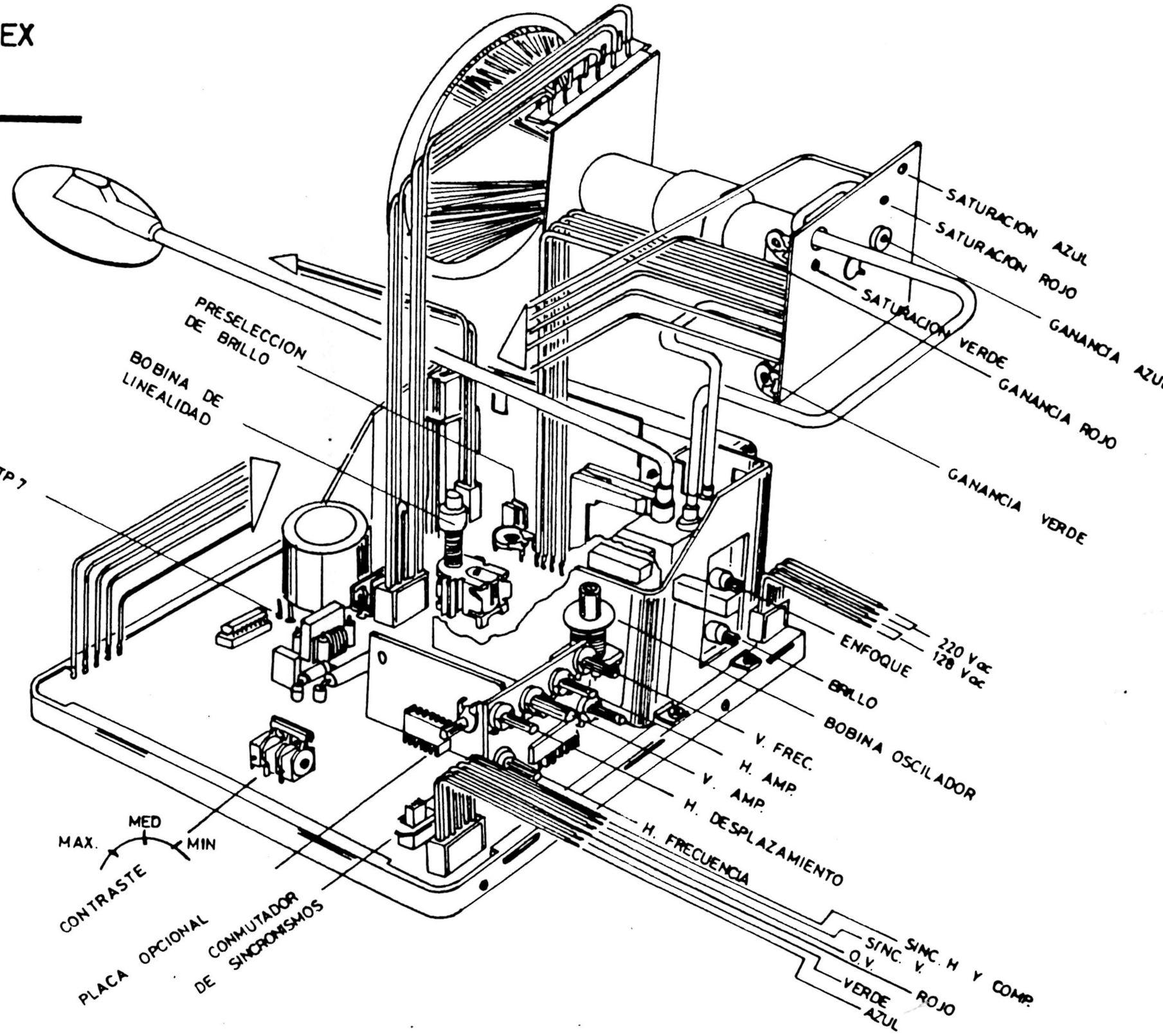

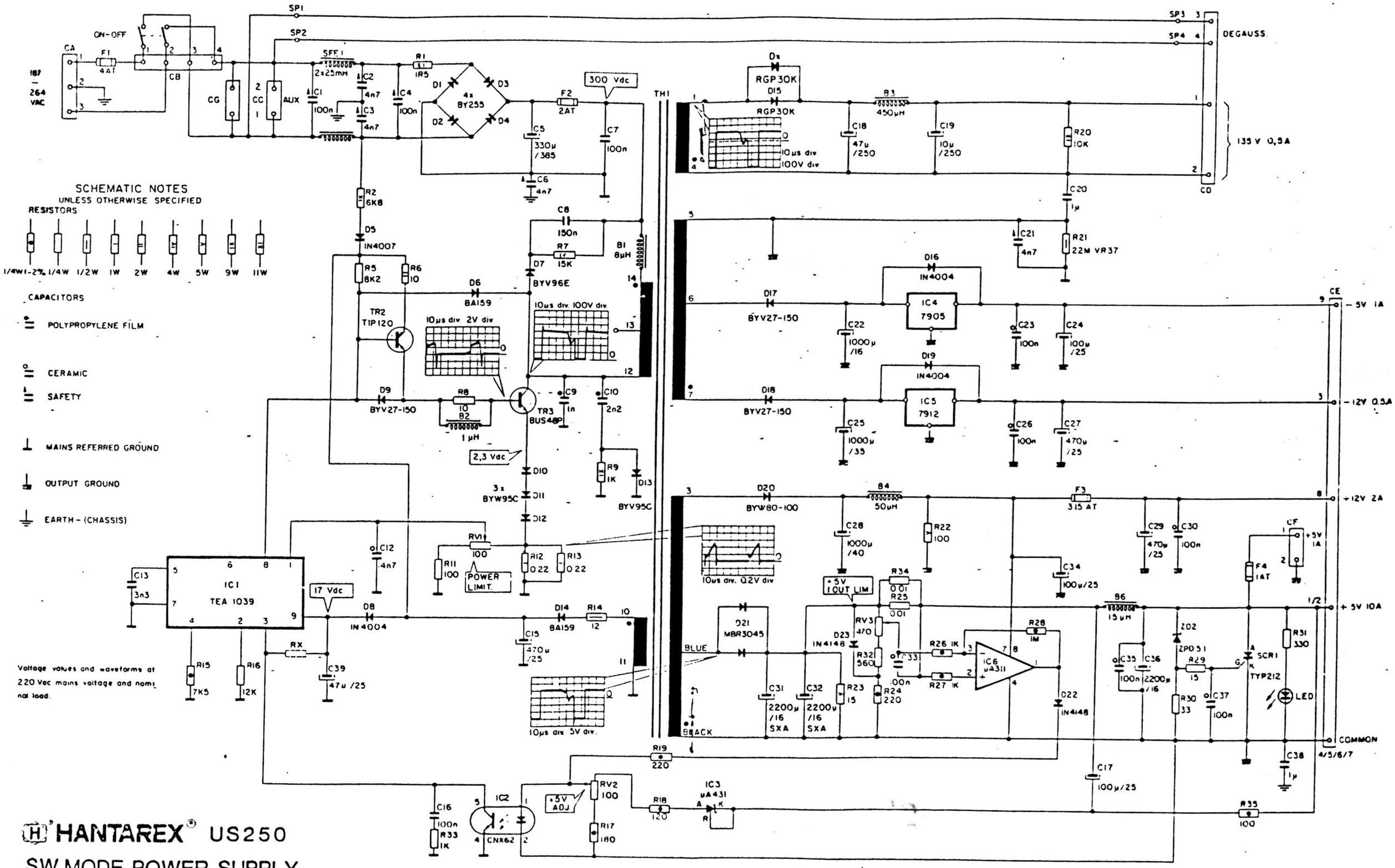

HANTAREX® US250

SW.MODE POWER SUPPLY

SCHEMATIC DIAGRAM 28/10/86

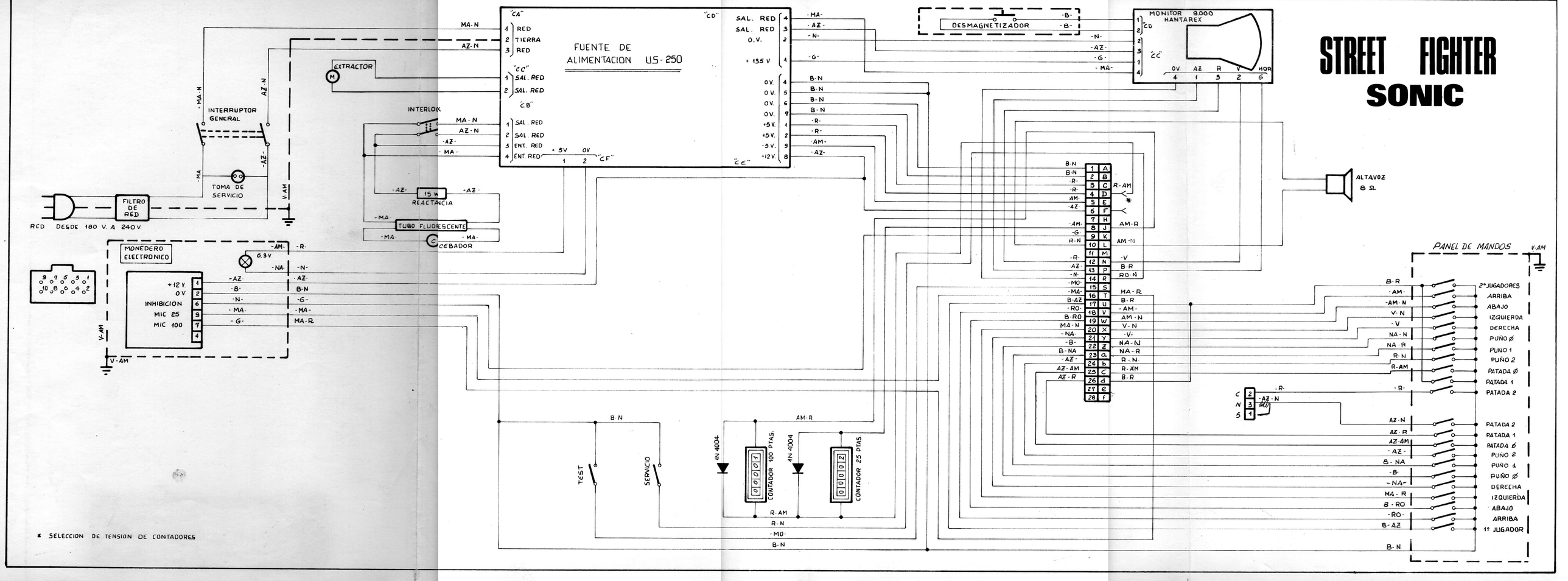
STREET FIGHTER
SONIC
FUENTE DE ALIMENTACION US-250
"CA"
1 RED
2 TIERRA
3 RED
"CC"
1 SAL. RED
2 SAL. RED
"CB"
1 SAL. RED
2 SAL. RED
3 ENT. RED
4 ENT. RED
+5V 0V
1 2
"CF"
"CD"
SAL. RED 4
SAL. RED 3
0.V. 2
+13.5 V 1
0.V. 4
0.V. 5
0.V. 6
0.V. 9
+5V. 1
+5V. 2
-5V. 3
+12V. 8
"CE"
MA-N
AZ-N
-MA-
-AZ-
-N-
-G-
B-N
-R-
-AM-
EXTRACTOR
INTERRUPTOR GENERAL
INTERLOK
TOMA DE SERVICIO
FILTRO DE RED
RED DESDE 180 V. A 240 V.
V-AM
15 W
REACTANCIA
TUBO FLUORESCENTE
CEBADOR
MONEDERO ELECTRONICO
6.3 V
+12 V.
0 V.
INHIBICION
MIC 25
MIC 100
-NA-
-B-
-MA-
MA-R
DESMAGNETIZADOR
MONITOR 9.000
HANTAREX
"CD"
"CC"
0V. AZ R V HOR
4 1 3 2 6
ALTAVOZ
8 Ω
R-AM
AM-R
AM-N
-V
B-R
RO-N
MA-R
NA-N
NA-R
R-N
R-AM
B-R
PANEL DE MANDOS
2º JUGADORES
ARRIBA
ABAJO
IZQUIERDA
DERECHA
PUÑO Ø
PUÑO 1
PUÑO 2
PATADA Ø
PATADA 1
PATADA 2
1º JUGADOR
C
N
S
TEST
SERVICIO
1N 4004
CONTADOR 100 PTAS.
CONTADOR 25 PTAS.
AM-R
R-N
-MO-
B-N
* SELECCION DE TENSION DE CONTADORES