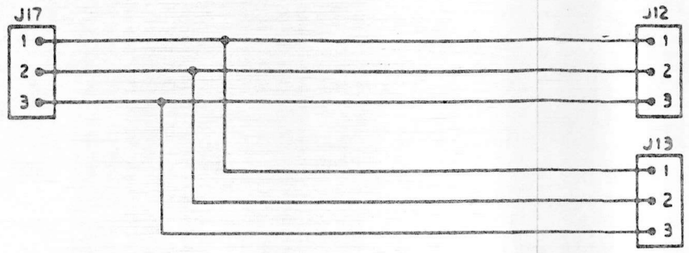

M051-00C47

		008 - 8006 - 01-03			MAIBESA
			8/23/84		
REV.	FICHA MOD		FECHA	FIRMA	CODIGO / REV.
Dibujado L PERCIVAL		BALLY - SENTE			AC SENSE / B
Comprobado L-FORTE					
Sust.a					HOJA
Sust.por		ESCALA	Copias a:		1/1

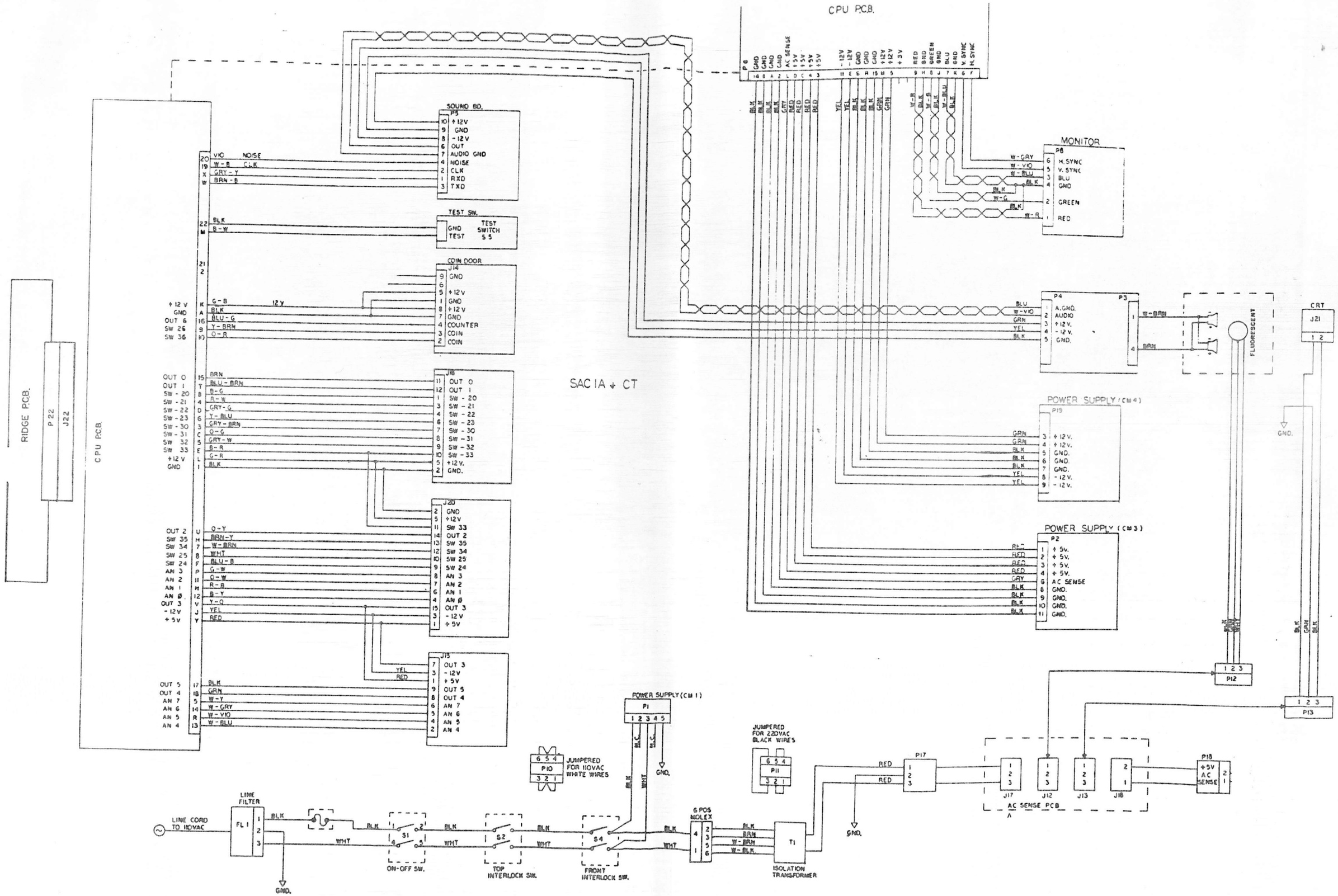
CPU P.C.B.
SOUND BD.
TEST SW.
COIN DOOR
MONITOR
RIDGE P.C.B.
CPU P.C.B.
SAC IA + CT
POWER SUPPLY (CM 4)
POWER SUPPLY (CM 3)
POWER SUPPLY (CM 1)
CRT
FLUORESCENT
JUMPERED FOR 110VAC WHITE WIRES
JUMPERED FOR 220VAC BLACK WIRES
LINE CORD TO 110VAC
LINE FILTER
ON-OFF SW.
TOP INTERLOCK SW.
FRONT INTERLOCK SW.
6 POS MOLEX
ISOLATION TRANSFORMER
AC SENSE PCB
GND.

FUENTE DE ALIMENTACION M051-00C52-B017

SIMBOLO	Nº PARTE	DESCRIPCION
D5-D18-D20-D25	021310	Diodo MR501 100V/3A
D1-D4	021337	Diodo 16A
D19	021510	Diodo IN752A 5,6V/20mA Zenev
Q1-Q2	057045	Transistor 2N3055
SC-R1	021278	Puente C122F1 50V/8A
V4-V6	003169	CI TDA 2002
V2	003574	CI Regulador Mc7912
V3	004050	CI " Mc7812
V5	044055	CI " Mc7815
V1	003165	CI " McH723
C6,7,12,13,15, 17,20,23,25	004804	0,1mf/50V Rad-Cer
C24,26	004755	0,022mf/50V Rad-Cer
C9	006210	100pf/500V Rad-Mic
C14,16,18,22	005550	10mf/50V Rad-Elect
C19,21	005673	470mf/16V Rad-Elect
CIA,CIB,CIC, CID	005753	10.000mf/16V Rad-Elect
C3,4,10,11	005755	6800mf/25V Rad-Elect
C2,5,8,27	005696	1000mf/50V Rad-Elect
R8,16	046172	100 Ohm 1/4W
R1,2	046020	1 Ohm 1/4W
R7,11	046067	10 Ohm 1/4W
R13,10	046333	1k5 Ohm 1/4W
R15	046222	220 Ohm 1/4W
R19,23	046040	2,2 Ohm 1/4W
R17	046362	2k7 Ohm 1/4W
R9	046263	390 Ohm 1/4W
R6,14	046385	4k7 Ohm 1/4W
R21,25	046135	47 Ohm 1/4W
R12	038099	Res.Var 1k Ohm
R4	038014	Res.Var 100 Ohm
R20,22,24	046223	220 Ohm 1/2W
R18	046000	0,05 Ohm 5W 10%
J3	010054	CON 4p p-3,96
J4	016455	CON Sp p-2,54
J2	016661	CON 11p p-3,96
J19	016861	CON 11p p-5,08
F1-F5	114416	Pinza fusible
F2-F5	114013	Fusible 250V/3A Rápido 6 x 32

FUENTE DE ALIMENTACION M051-00 52-B017

SIMBOLO	Nº PARTE	DESCRIPCION
F1	114027	Fusible 250V/3A lento 6 x 32
V2,V3	203011	Aislante TO-220
Q1,Q2	203010	Aislante TO-3
D1,D4	022031	Disipador MV TO-220

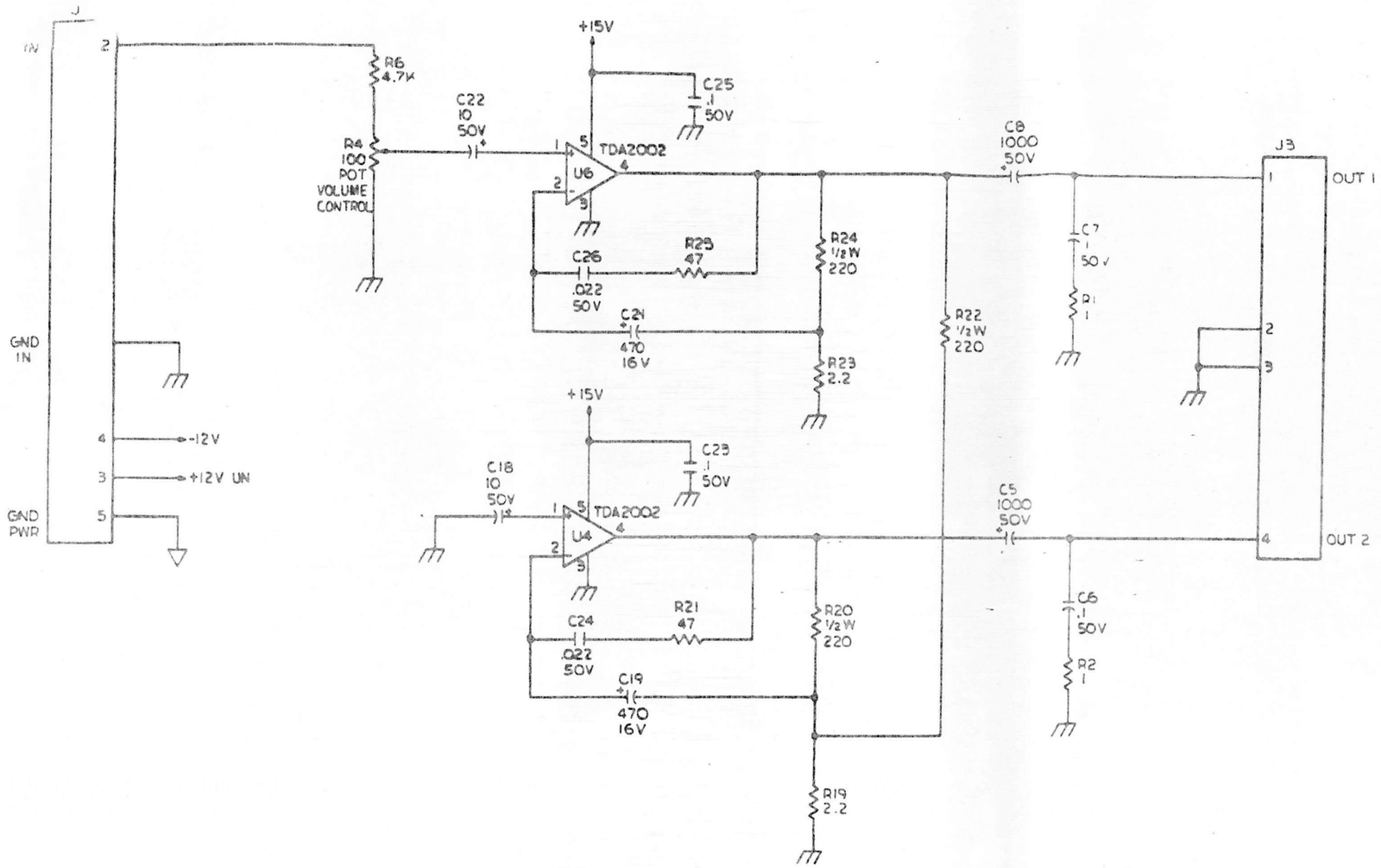

M051-00C52-B018

		008-8009-10-08			MAIBESA
			2/22/84		
REV.	FICHA MOD		FECHA	FIRMA	CODIGO / REV.
Dibujado L. PERCIVAL		BALLY-SENTE			FUENTE, A. / B
Comprobado L. FORTE					
Sust.a					HOJA
Sust.por		ESCALA	Copias a:		2/2

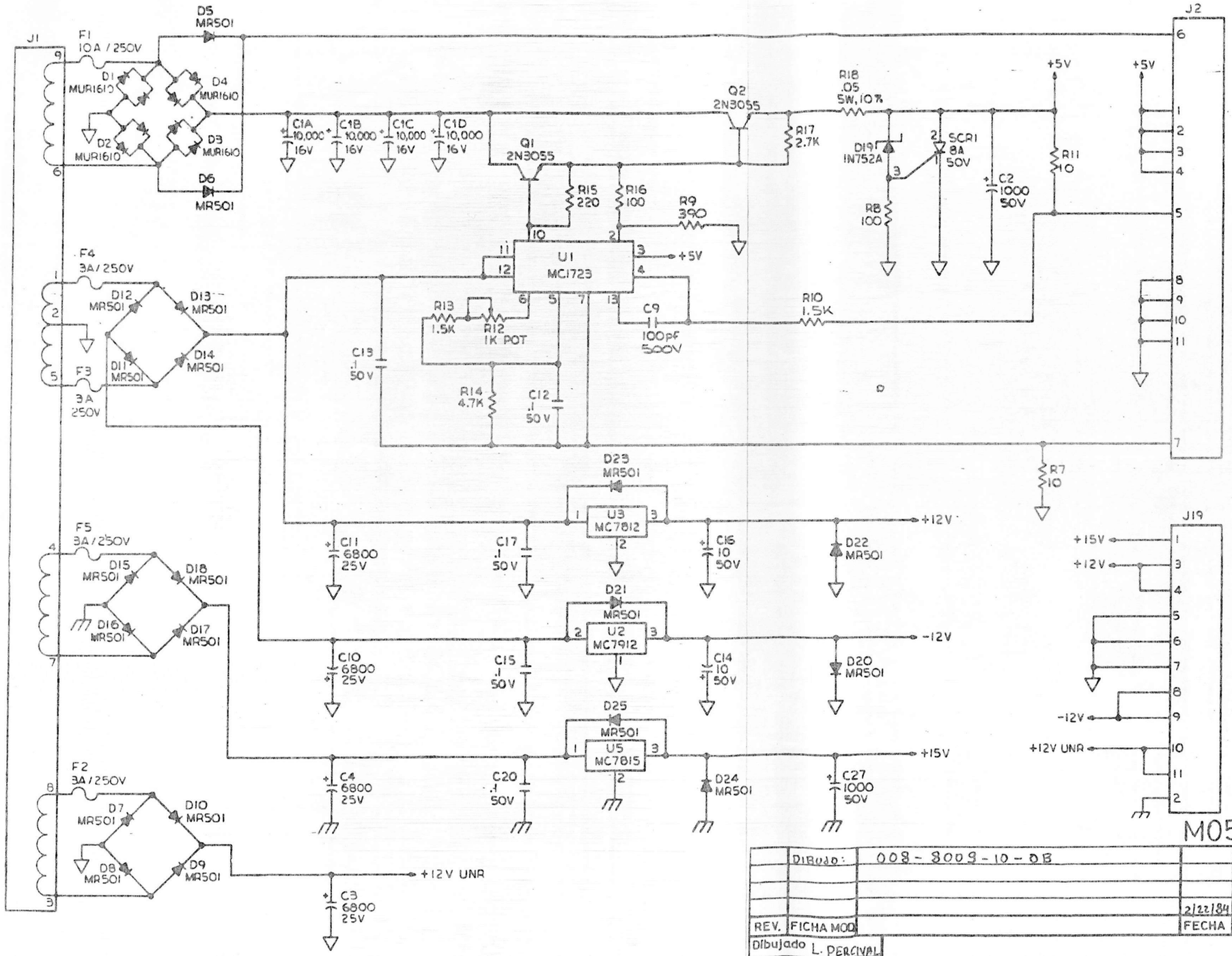

M051-00C52-B018

	DIBUJO:	008-8009-10-08			MAIBESA
			2/22/84		
REV.	FICHA MOD.		FECHA	FIRMA	CODIGO / REV.
Dibujado L. PERCIVAL		BALLY-SENTE			FUENTE, A. / B
Comprobado J. FORTE					
Sust.a					HOJA
Sust.por		ESCALA	Copias a:		1/2

TARJETA AUDIO 00 - 78002 - 10 - 0A

SIMBOLO	Nº PARTE	DESCRIPCION
R52	046237	270 Ohm 1/4W
H5-2	022030	Disipador THM-6071

TARJETA AUDIO 00 - 78002 - 10 - 0A

SIMBOLO	Nº PARTE	DESCRIPCION
R1,44	046312	1k Ohm 1/4W
R3	046515	68k Ohm 1/4W
R4,5,42,45,51	046537	100k Ohm 1/4W
R6,7,12,13	046650	1M Ohm 1/4W
R3,9,11	046255	330 Ohm 1/4W
R15,16,17,20, 22,50	046346	2k2 Ohm 1/4W
R25,41,46	046385	4k7 Ohm 1/4W
,49	046491	47k Ohm 1/4W
43	046109	33 Ohm 1/4W
R47	046701	10M Ohm 1/4W
R2,10,14,21,26 29	046970	301k Ohm 1/4W 1% (metal)
R40	046897	19k6 Ohm 1/4W 1% (metal)
R30	046898	20k Ohm 1/4W 1% (metal)
R31	046875	4,02k Ohm 1/4W 1% (metal)
R32	046850	1k Ohm 1/4W 1% (metal)
R35	046800	121 Ohm 1/4W 1% (metal)
R36	046840	499 Ohm 1/4W 1% (metal)
R39	046895	10k Ohm 1/4W 1% (metal)
C14,18,34,38,53 57,71,75,89,93 119,121	006255	0,001mf/100V RAD Ply
C1,15,35,54,72 90	006257	2k2/100V AXL Papel
C2,5,6,7,9,16, 23,25,26,27,28,29 30,36,43,45,46 47,48,49,50,55 62,64,65,66,67 68,69,73,80, 82-87,91,98,100 -105,126,129, 130	006285	0,01mf/100V RAD Ply
C20-22,40-42, 59-61,77-79, 95-97,113,114, 123-125	006303	0,033mf/100V RD Ply
C112,116,134	004540	33pf/50V RAD - Cer
C19,31,39,58, 76,94,122	004637	080pf/50V RAD - Cer
C3,4,10,12,17, 24,32,37,44,51 56,63,74,81,92 99,106,107,109 110,111,115, 117,128,133	004804	0,1mf/50V RAD - Cer

TARJETA AUDIO 00 - 78002 - 10 - 0A

SIMBOLO	Nº PARTE	DESCRIPCION
C127,131,132	008525	1mf/25V RAD - Tan
C8,11,108	005001	2,2mf/63V AXL - Elect.
C13,33,52,70, 88,118	005017	10mf/35V AXL - Elect.
U1,6,11,16,21, 31	003288	CI 3394
U24,25,27,28, 30	003707	CI CMOS 4174
U3,7,12,17,22, 32	003343	CI CMOS 4051
U36	003340	CI CMOS 4049
U34	003035	CI TL 084
U35	003566	CI DAC 7541
U37	003059	CI LM 311 N
U33	003017	CI JFET TL 081
U29	003354	CI CMOS 4503B
U2	003373	CI MM5837
U18	003416	CI 74LS00
U8,19	003424	CI 74LS04
U14	003486	CI 74LS32
U23	003521	CI 74LS74
U9	003545	CI 7493
U13	003770	CI 74LS139
U4	003021	CI cpu Z-80A
U10,15	003375	CI RAM 6116
U20	003603	CI TIMER 8253
U26	003015	CI ACIA 68B50
U38	003070	CI Regulador 3375
U40	0044028	CI Regulador 78M05
U39	044040	CI Regulador 7805
D1,2,3,4	021310	Diodo IN4148 50mA
J5	01666	Conector 10p p-3,96 180º
U10,15,20,26	061075	Zócalo 24p
U5	061087	Zócalo 28p
U4	061087	Zócalo 40p
D5	021320	Diodo IN4148 10mA
XTAL	020037	CRISTAL 8,000 Mhz
HS-1	022029	Disipador THM-6070 (LM341)
C120	008603	47mf/15V RAD - Elect.
R33,34	046590	270k Ohm 1/4 W

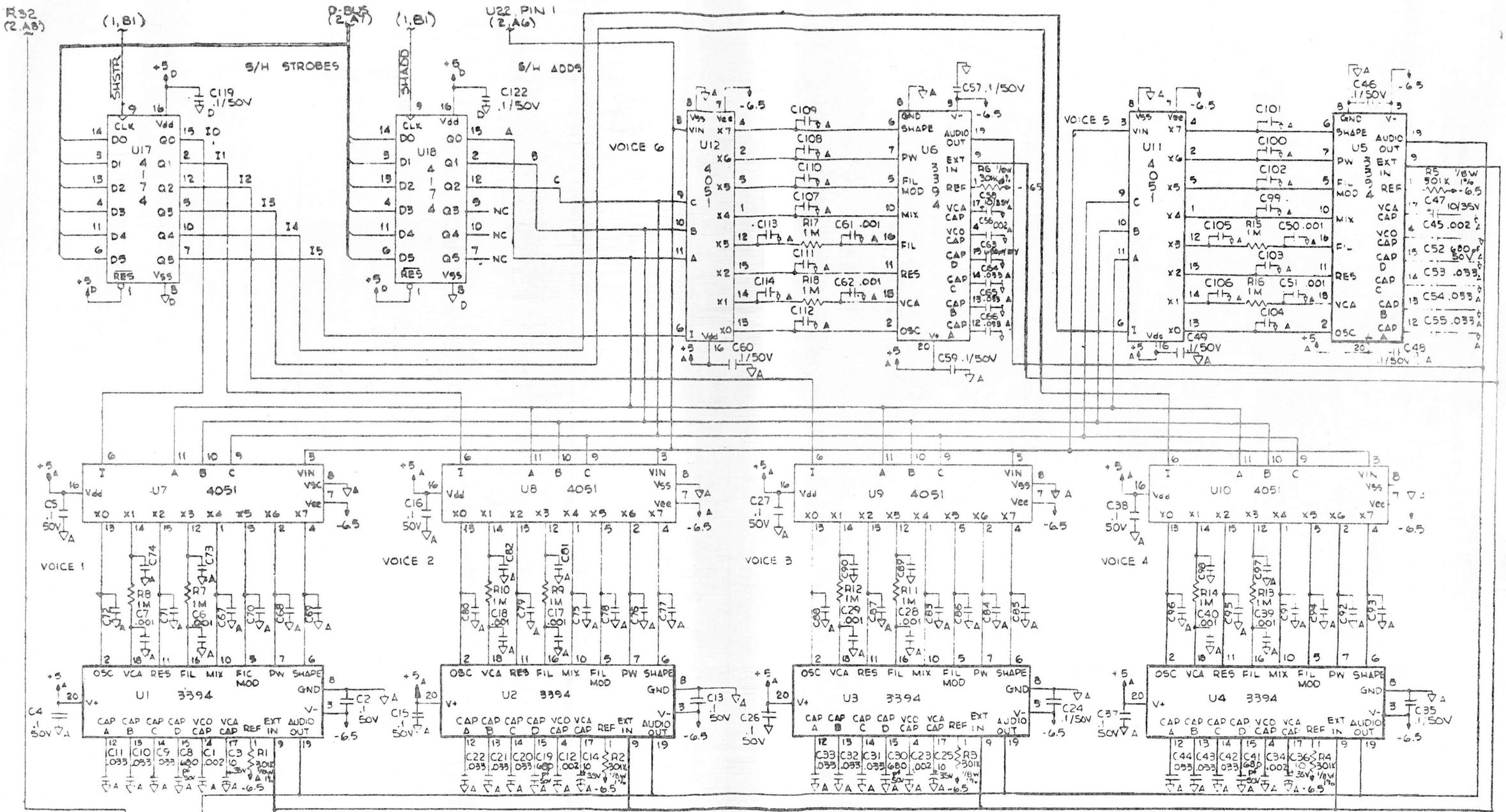
S/H STROBES
S/H ADDS
VOICE 6
VOICE 5
VOICE 1
VOICE 2
VOICE 3
VOICE 4
U17 4017
U18 4017
U12 4051
U11 4051
U6 3394
U5 3394
U7 4051
U8 4051
U9 4051
U10 4051
U1 3394
U2 3394
U3 3394
U4 3394
U22 084
U13 5837
U14 5437
ALTERNATE NOISE
EXT NOISE
J5
M051-00C52-B016
008-8002-10-08
MAIBESA
BALLY-SENTE
AUDIO, 6VB
REV. B1
HOJA 3/3

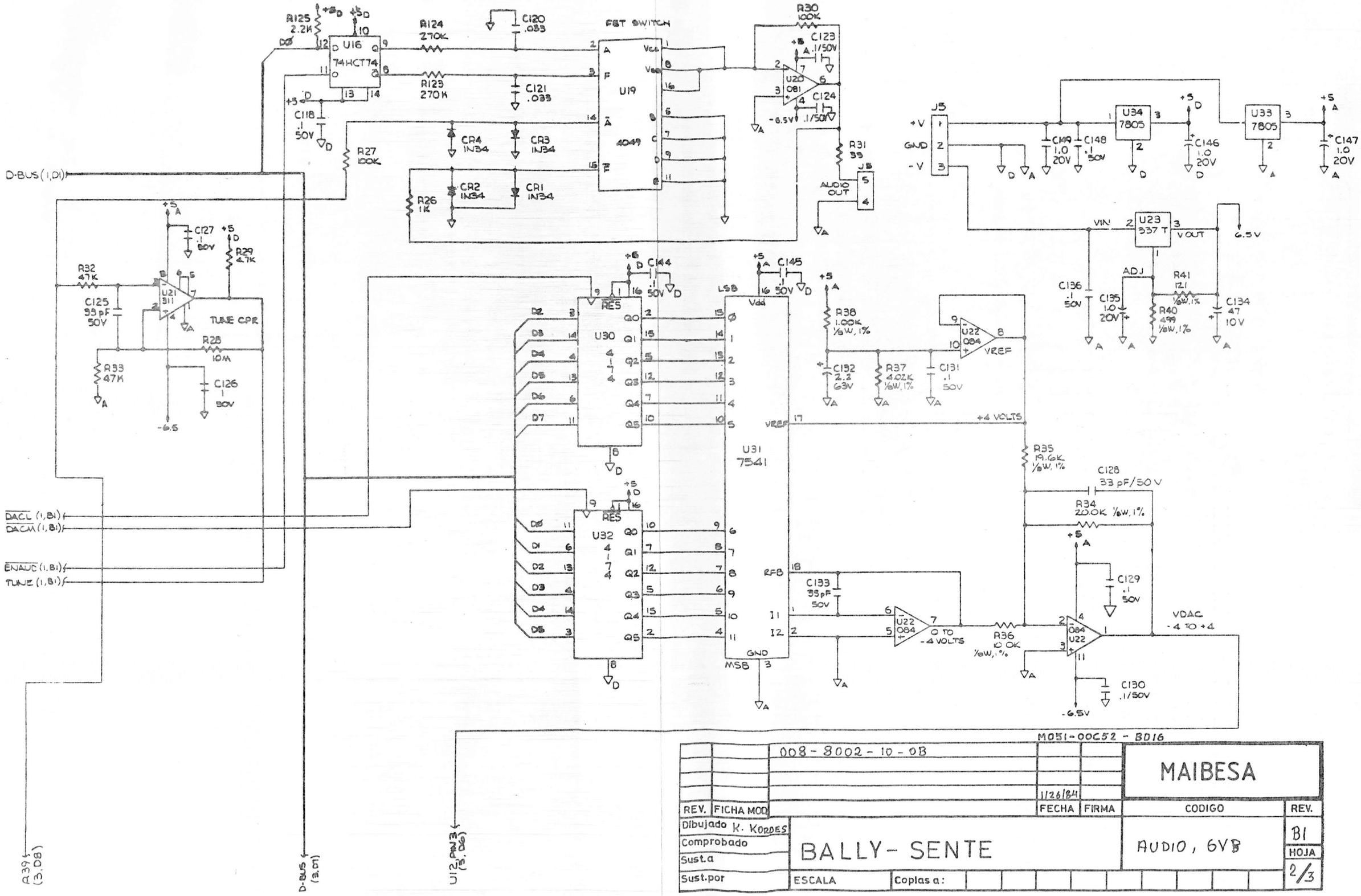
D-BUS (1,D1)
DACL (1,B1)
DACM (1,B1)
ENAUD (1,B1)
TUNE (1,B1)
A39 (3,D8)
D-BUS (3,D1)
U12 PIN 3 (3,D6)
U16 74HCT74
R125 2.2K
R124 270K
R123 270K
C120 .033
C121 .033
C118 .1 50V
R27 100K
FET SWITCH
U19 4049
CR4 1N34
CR3 1N34
CR2 1N34
CR1 1N34
R26 1K
R30 100K
C123 .1/50V
C124 .1/50V
U20 081
-6.5V
R31 33
AUDIO OUT
J5
J6
J5
+V
GND
-V
C149 1.0 20V
C148 .1 50V
U34 7805
C146 1.0 20V
U33 7805
C147 1.0 20V
U23 337 T
VIN
VOUT
ADJ
6.5V
C136 .1 50V
C135 1.0 20V
R41 121 1/8W,1%
R40 499 1/8W,1%
C134 47 10V
C127 .1 50V
R29 4.7K
R32 47K
U21 311
C125 33 pF 50V
TUNE CPR
R28 10M
R33 47K
C126 .1 50V
-6.5
C144 .1 50V
RES
U30 4174
D2
D3
D4
D5
D6
D7
Q0
Q1
Q2
Q3
Q4
Q5
U32 4174
D0
D1
D2
D3
D4
D5
LSB
MSB
U31 7541
Vdd
VREF
RFB
I1
I2
GND
C145 .1 50V
R38 1.00K 1/8W,1%
C132 2.2 63V
R37 4.02K 1/8W,1%
C131 .1 50V
U22 084
VREF
+4 VOLTS
R35 19.6K 1/8W,1%
C128 33 pF/50V
R34 20.0K 1/8W,1%
C129 .1 50V
C133 33pF 50V
U22 084
0 TO -4 VOLTS
R36 10.0K 1/8W,1%
VDAC -4 TO +4
C130 .1/50V
-6.5V
M051-00C52 - BD16
008-8002-10-0B
1/26/84
REV.
FICHA MOD
FECHA
FIRMA
CODIGO
REV.
MAIBESA
Dibujado K. KORDES
Comprobado
Sust.a
Sust.por
BALLY-SENTE
AUDIO, 6VB
B1
HOJA
2/3
ESCALA
Copias a:

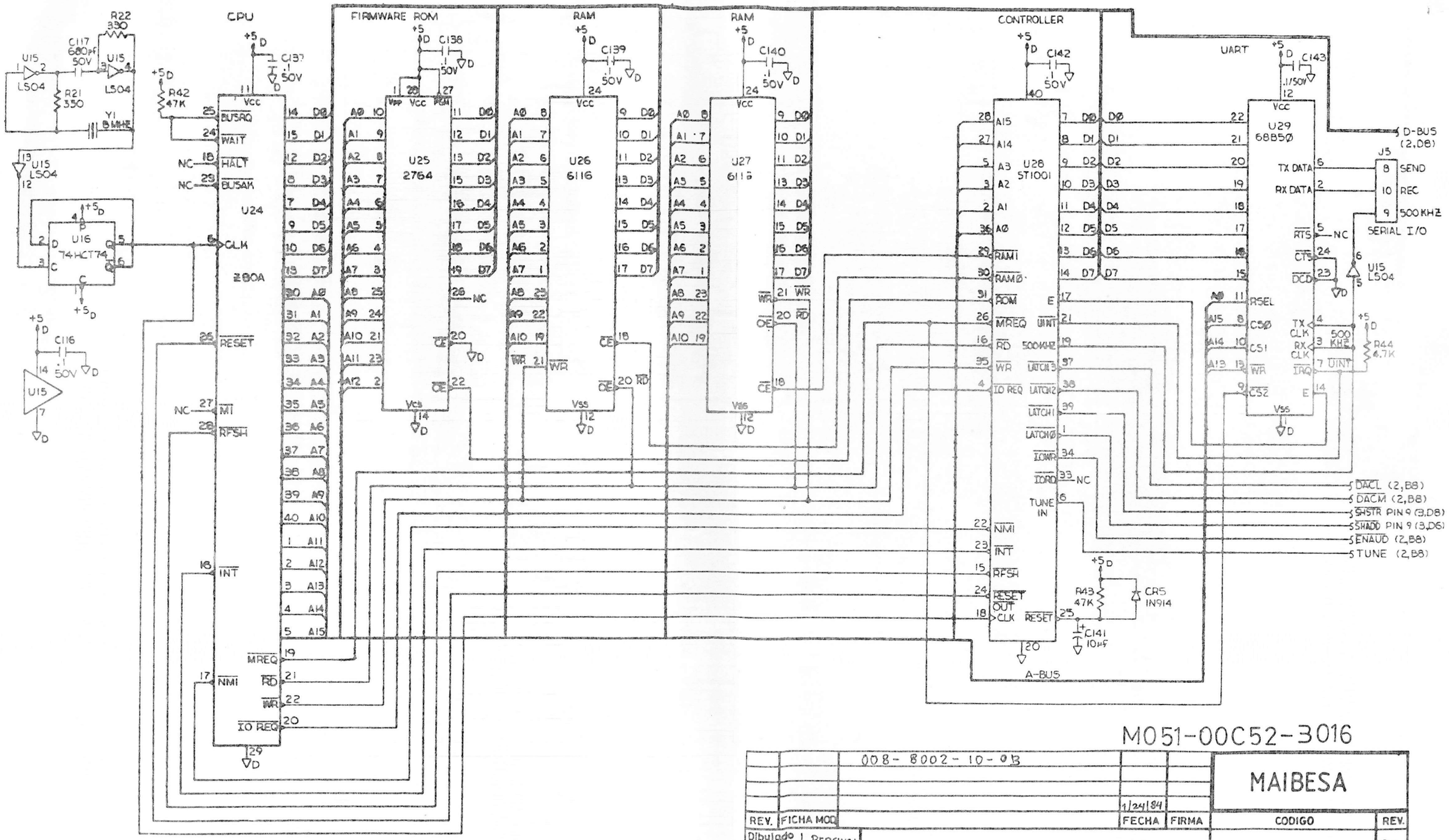

M051-00C52-3016

		008-8002-10-013			MAIBESA
			1/24/84		
REV.	FICHA MOD		FECHA	FIRMA	CODIGO / REV.
Dibujado L. PERCIVAL		BALLY - SENTE			AUDIO, 6VB / 81
Comprobado L. FORTE					HOJA
Sust.a					1/3
Sust.por		ESCALA	Copias a:		

TARJETA CPU 006 - 8001 - 01 - 06

SIMBOLO	Nº PARTE	DESCRIPCION
R10	046237	270 Ohm 1/4W
U16	061075	Zócalo 24p
U16	061087	Zócalo 28p
U17C	061101	Zócalo 40p
P22	013700	Con.Amp 1-102589-7
L1	001308	Choque 100mh
SR1	021320	Diodo IN4148 10mA
Q1,2,3,4	057065	Transistor BC547
VR1	044060	Regulador 7905
Y1	020061	Cristal 20.000 Mhz
	021071	Led rojo
16,1H	031040	Dip switch 8p
7F,U16B	003819	CI 74F175
J7E,U9B	003941	CI 74S374

TARJETA CPU 006 - 8001 - 01 - 06

SIMBOLO	Nº PARTE	DESCRIPCION
U11F,14D,14C	003416	CI 74LS00
U14E,15B	003421	CI 74LS02
U16C	003427	CI 74LS04
U13E	003463	CI 74LS20
U8F,9F,14B	003486	CI 74LS32
U17B	003521	CI 74LS74
U10H	003535	CI 74LS86
U16D	003551	CI 74LS96
U13,14F	003741	CI 74LS109
U19F	003753	CI 74LS125
U17D,U20E	003768	CI 74LS138
U12C,13C	003802	CI 74LS163
U11H	003805	CI 74LS164
U10B,11B,15C 176,186	003555	CI 74LS174
U19A,15D,19E	003819	CI 74LS175
U18B,20B,12E, 18E,17E,16E,15F	003851	CI 74LS244
U19B	003855	CI 74LS245
U11D,11C,26,36 46,56	003858	CI 74LS253
U12A	003867	CI 74LS257
U9 H	003873	CI 74LS259
U11A	003885	CI 74LS273
U116	003910	CI 74LS299
U10C,10D,9D,9C 11E	003941	CI 74LS374
U17A,15A	003416	CI 74S00
U16A	003421	CI 74LS02
U126,18A	003427	CI 74S04
U10F	003439	CI 74LS08
U10E	003486	CI 74S32
U12F	003521	CF 74S74
U2E-6E,1F,2F	003737	CI 74151
U12B,13B,13A	003784	CI 74S157
U3F,4F,5F,6F, 13D,12D	003802	CI 74S163
U9E,14A,10A	003555	CI 74S174
U20A,U166	003535	CI 74S86
U18D	003340	CI CM05 4049

TARJETA CPU 006 - 8001 -01 - 06

SIMBOLO	Nº PARTE	DESCRIPCION
U15E	003208	CI RAM 2212
U18F,17F,16F	003206	CI RAM 2148 70n
U1A-BA,1B-8B 1C-8C,1D-8D	003353	CI RAM 4116 150n
U8H	003170	ULN 2003
U20F	003010	PAL SAC-1
U96	003015	ACIA 68B50
U17C	003014	CI Cpv 68A09
U66	003123	ADC0809
C157	006200	47pf-500V RAD MIC
C158	006210	100pf-500V RAD MIC
C1,3,5,7,9,11, 13,15,17-95,97 98,100,102,103 105,106,108,109 111,112,114,115 117,118,120,121 -156,159-185, 190-195	004160	0,1mf-50V AXL Cev
C96,186	005000	1mf/63V AXL Elec.
C187,C138,	005073	100mf/16V AXL Elec.
C189	005141	470mf/6,3V AXL Elec.
C2,6,10,14,101 107,113,119	008535	4,7mf/10V AXL Elect.
C4,8,12,16,99, 104,110,116	008544	4,7mf/20V AXL TANT
Rp11,Rp13,Rp15 Rp16	042190	Red SIL 4x33 Ohm 8pin
Rp12,Rp14	042191	Red SIL 5 x 33Ohm 10 pin
R63	046190	150 Ohm 1/4W
R29	046222	220 Ohm 1/4W
R32-34	046270	470 Ohm 1/4W
R7,8,9,11,14, 15,18-21,27,28 35-57,62,64	046312	1k Ohm 1/4W
R12	046362	2k7 Ohm 1/4W
R13,31,58-61	046385	4k7 Ohm 1/4W
R26,30	046425	10k Ohm 1/4W
R16,17	046537	100k Ohm 1/4W
Rp4-8	042055	Red DIL 8x2k2 16pin
Rp9,10	042203	Red SIL 9x470 Ohm 10 pin
Rp3	042221	Red SIL 7x1k 8 pin
Rp1,2	042293	Red SIL 9x10k 10 pin

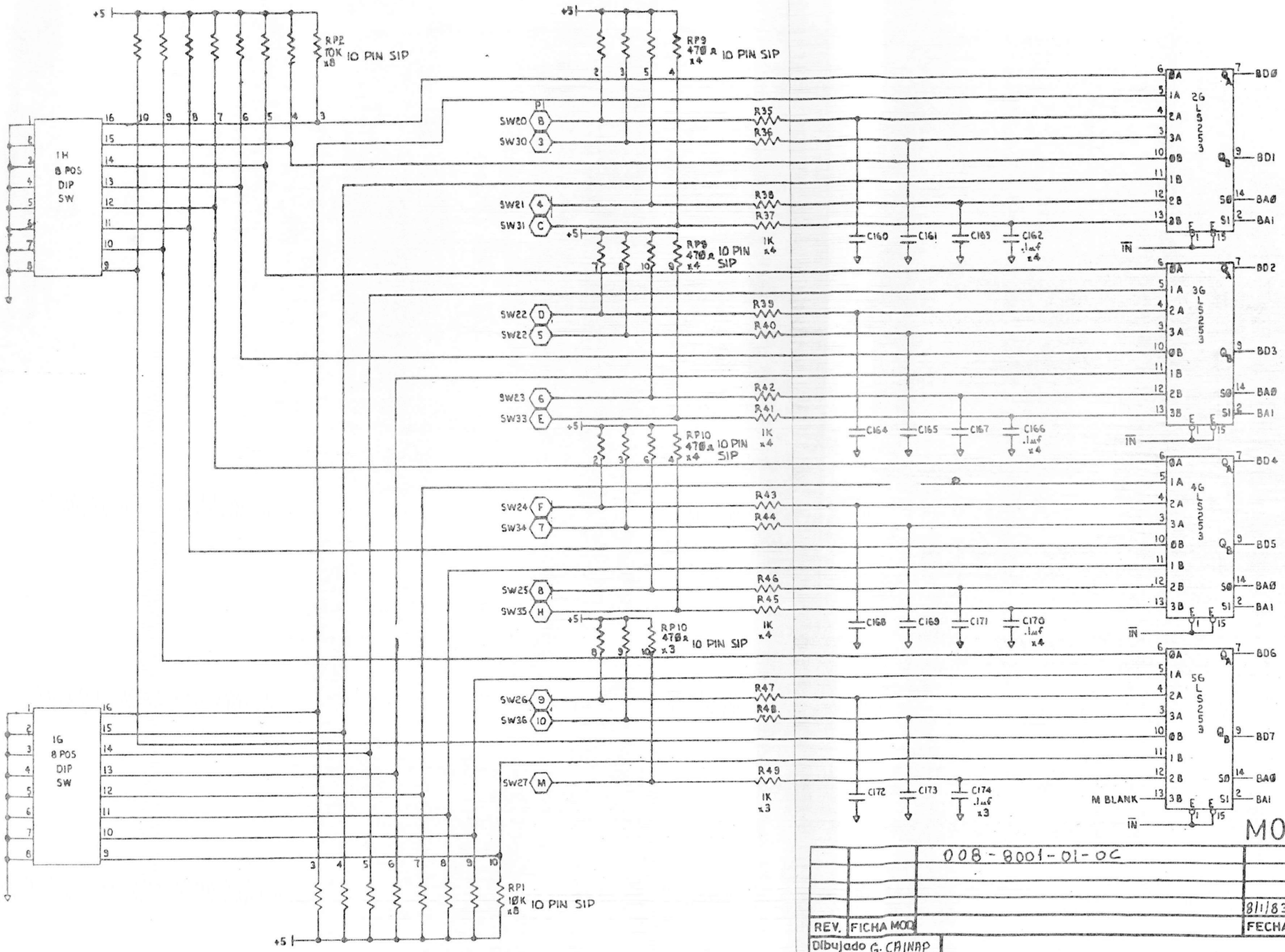

M051-00C52-C014

		008-8001-01-0C			MAIBESA	
			8/1/83			
REV.	FICHA MOD		FECHA	FIRMA	CODIGO	REV.
Dibujado G. CHINAP		BALLY - SENTE			CPU, SAC-I	C1
Comprobado						HOJA
Sust.a						10/10
Sust.por		ESCALA	Copias a:			

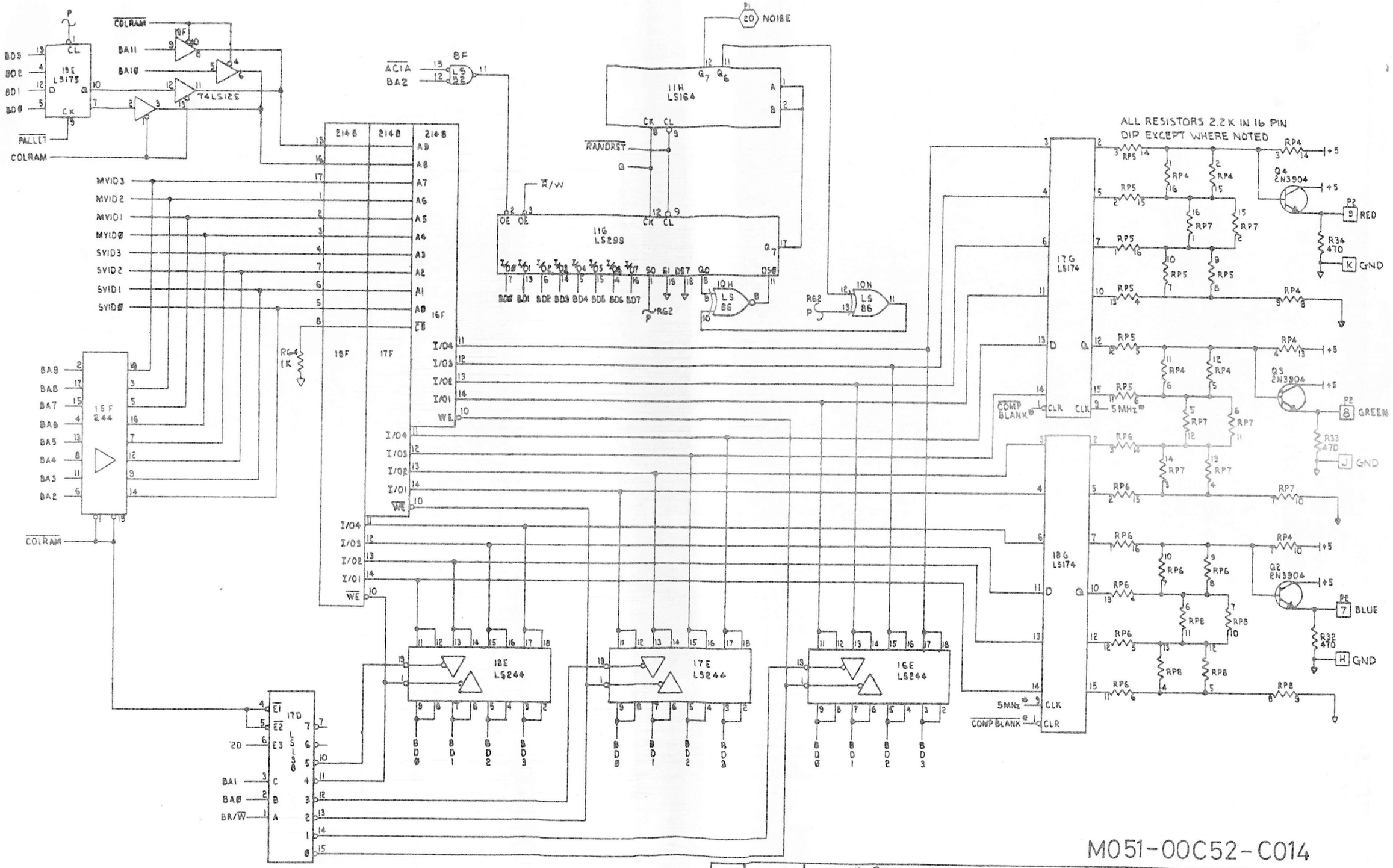

M051-00C52-C014

		008-8001-01-0C			MAIBESA
			8/1/83		
REV.	FICHA MOD		FECHA	FIRMA	CODIGO / REV.
Dibujado G.CAINAP		BALLY - SENTE			CPU, SAC-I / C1
Comprobado					
Sust.a					HOJA 9/10
Sust.por		ESCALA	Copias a:		

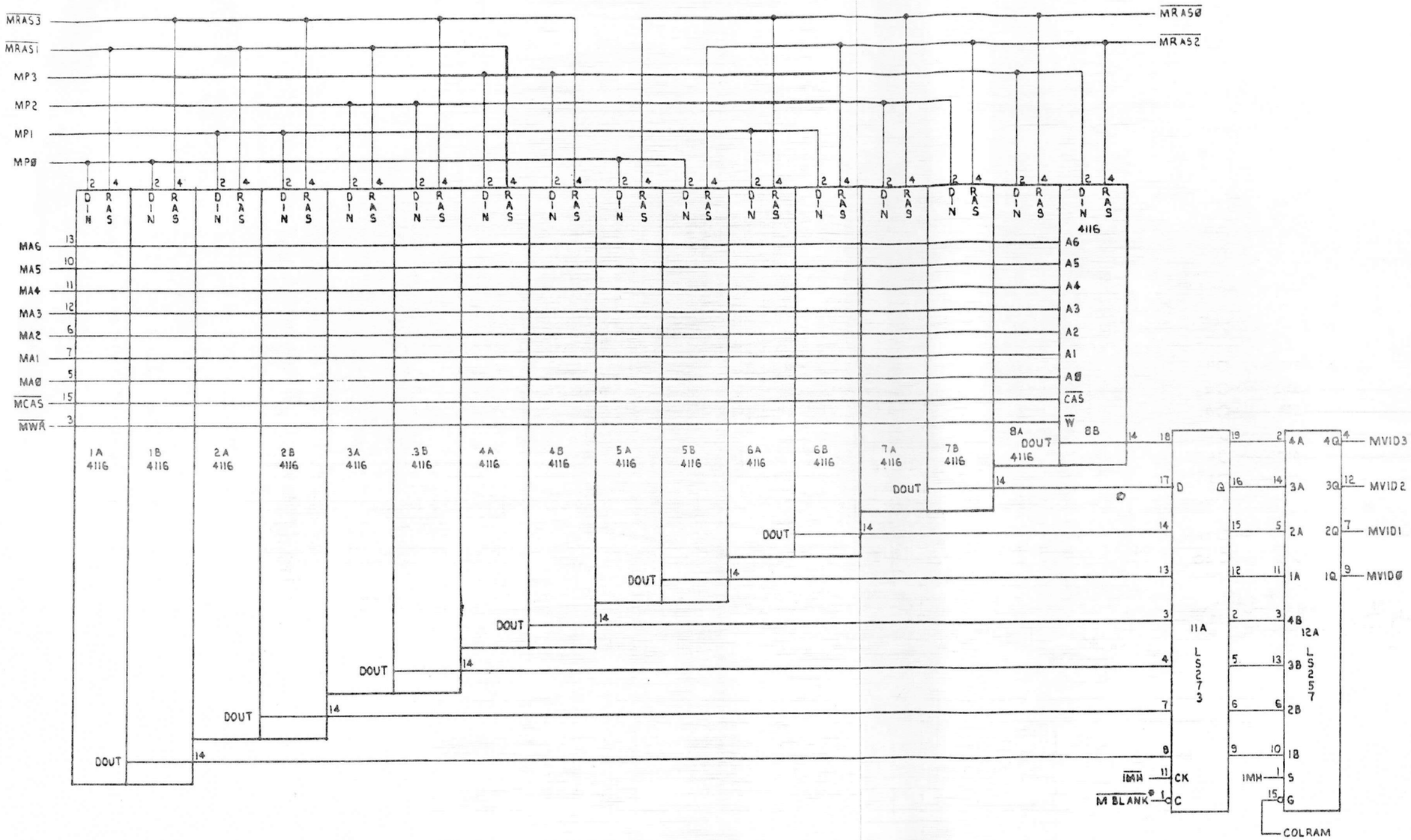

M051-00C52-C014

		008-B001-01-0C			MAIBESA
			8/1183		
REV.	FICHA MOD		FECHA	FIRMA	CODIGO / REV.
Dibujado G. CAINAP		BALLY - SENTE			CPU, SAC-I / C1
Comprobado					HOJA
Sust.a					8/10
Sust.por		ESCALA	Copias a:		

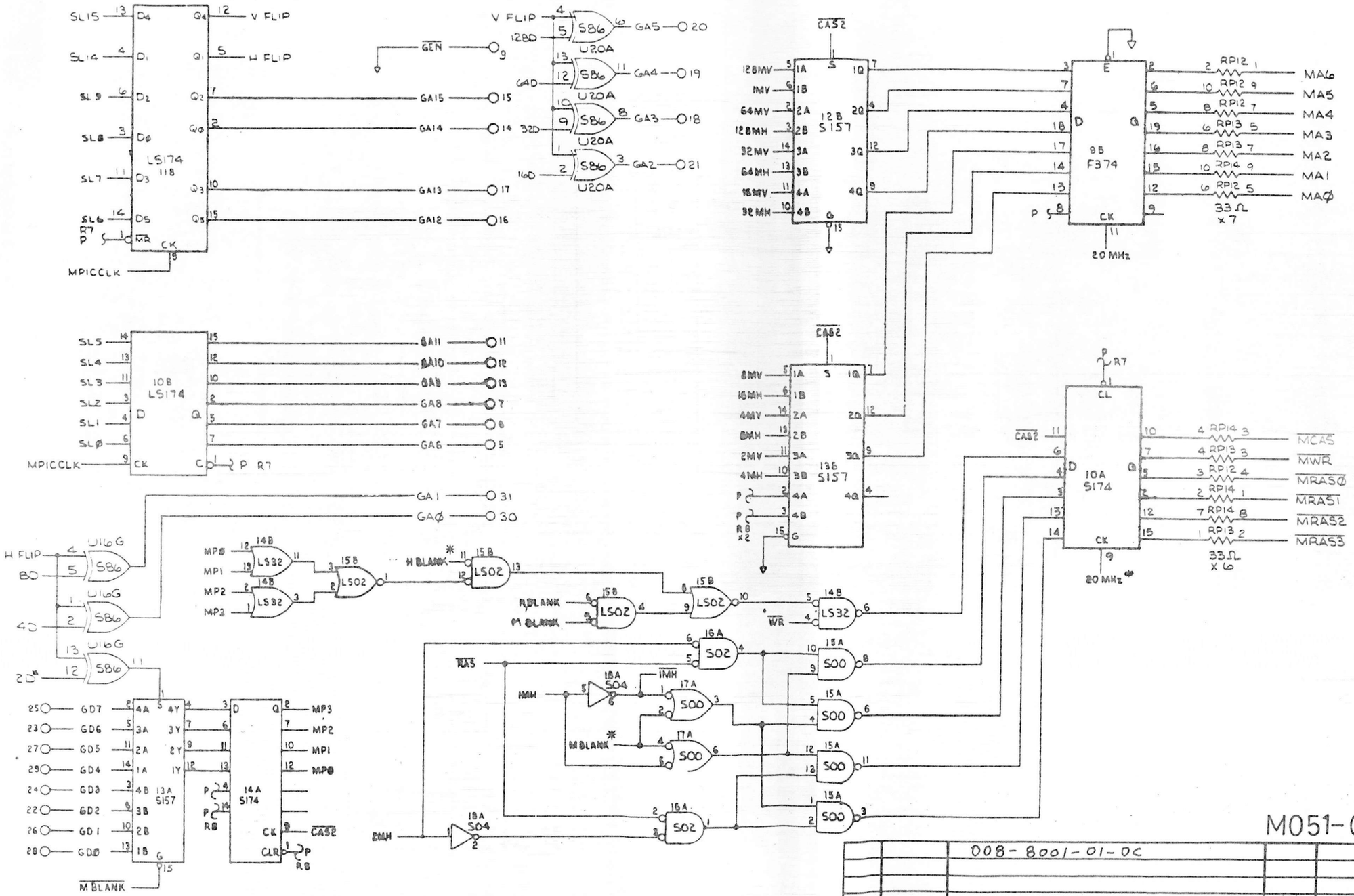

M051-00C52-C014

		008-8001-01-0C			MAIBESA
			7/7/83		
REV.	FICHA MOD		FECHA	FIRMA	CODIGO / REV.
Dibujado G.CAINAP		BALLY-SENTE			CPU, SAC-I / C1
Comprobado					HOJA
Sust.a					7/10
Sust.por		ESCALA	Copias a:		

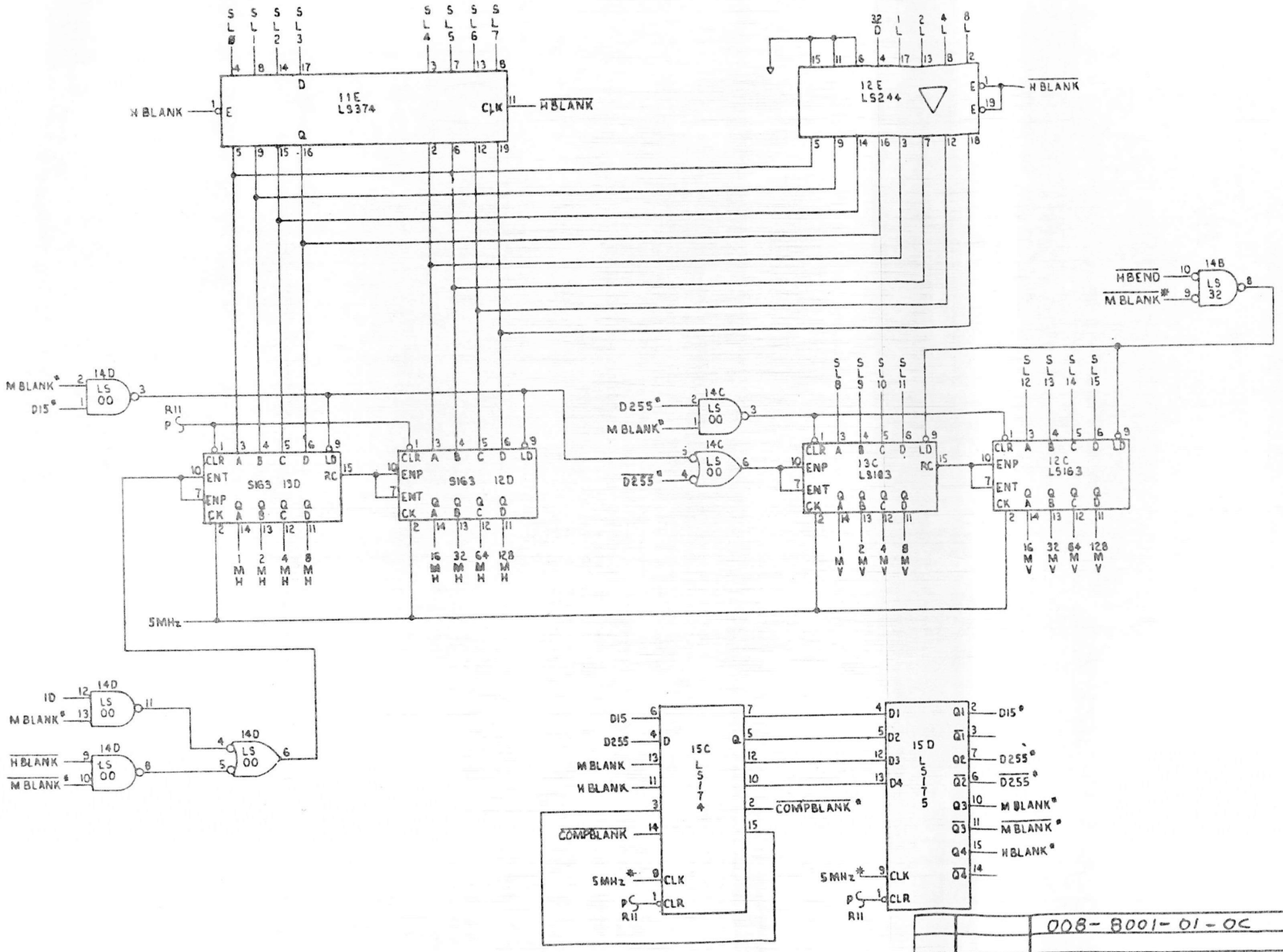

M051-00C52-C014

		008-8001-01-0C			MAIBESA
			7-29-83		
REV.	FICHA MOD		FECHA	FIRMA	CODIGO / REV.
Dibujado 6. CAINAP		BALLY-SENTE			CPU, SAC-I / C1
Comprobado					HOJA
Sust.a					6/10
Sust.por		ESCALA	Copias a:		

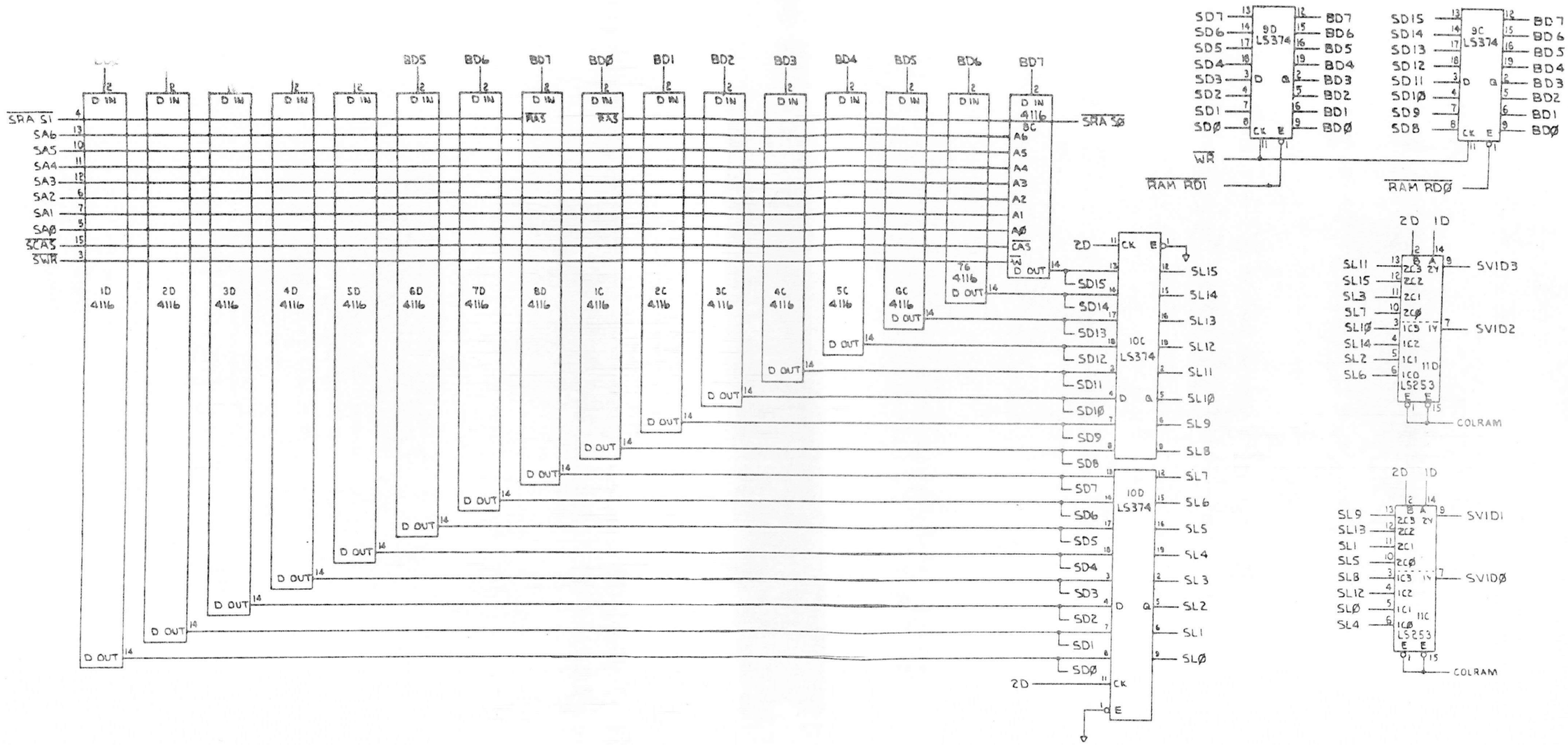

M051-00C52-C014

		008-8001-01-0C			MAIBESA
			7/29/83		
REV.	FICHA MOD		FECHA	FIRMA	CODIGO / REV.
Dibujado 6.CAINAP		BALLY - SENTE			CPU, SAC-I / C1
Comprobado					
Sust.a					HOJA
Sust.por		ESCALA	Copias a:		5/10

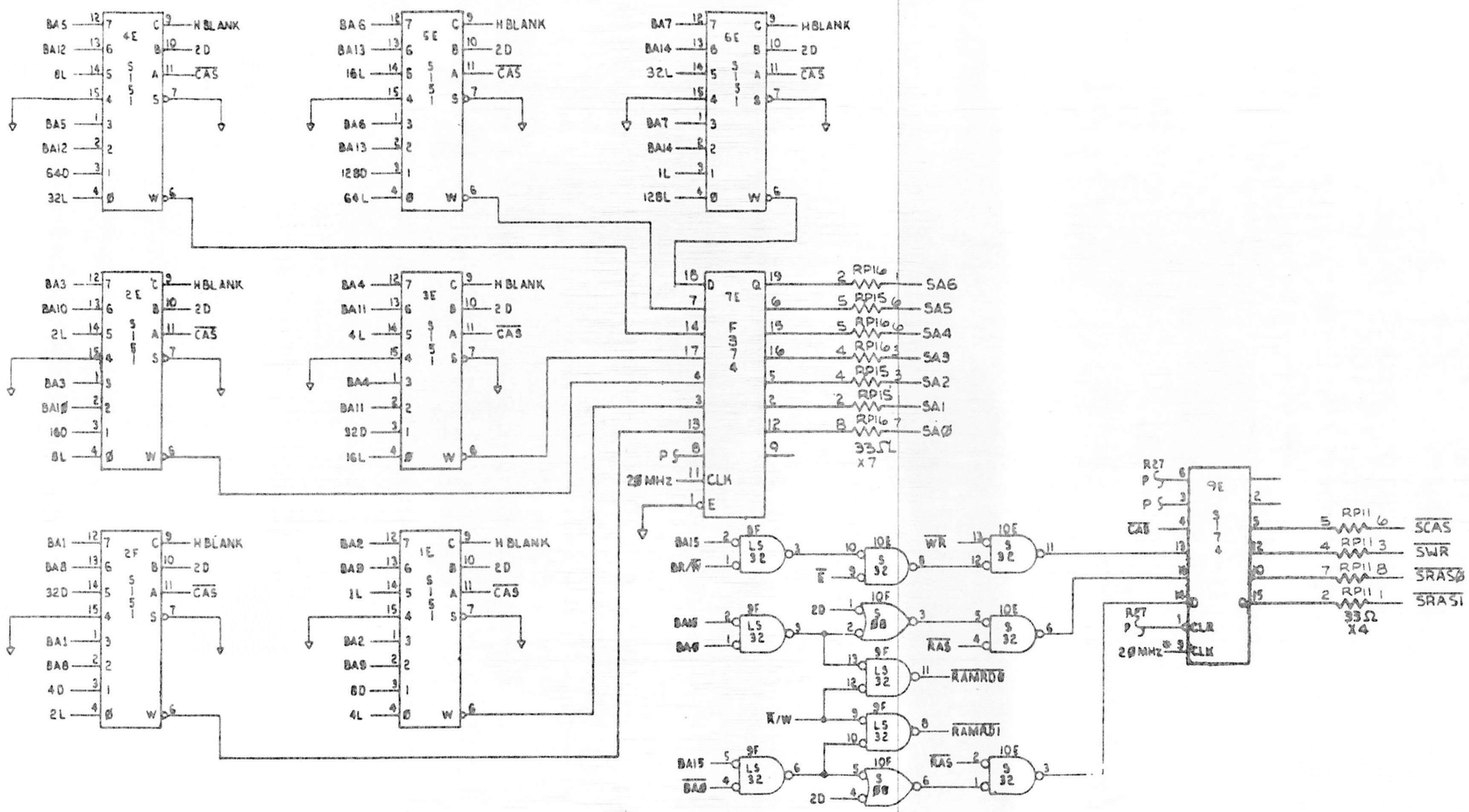

M051-00C52-C014

		008-8001-01-0C			MAIBESA
			7/29/83		
REV.	FICHA MOD		FECHA	FIRMA	CODIGO / REV.
Dibujado G·CAINAD		BALLY-SENTE			CPU, SAC-I / C1
Comprobado					HOJA
Sust.a					4/10
Sust.por		ESCALA	Copias a:		

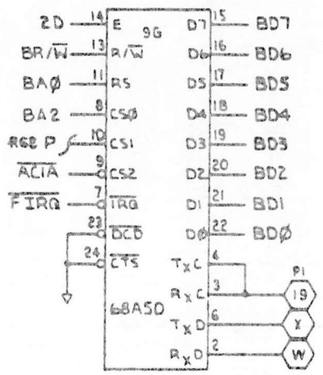

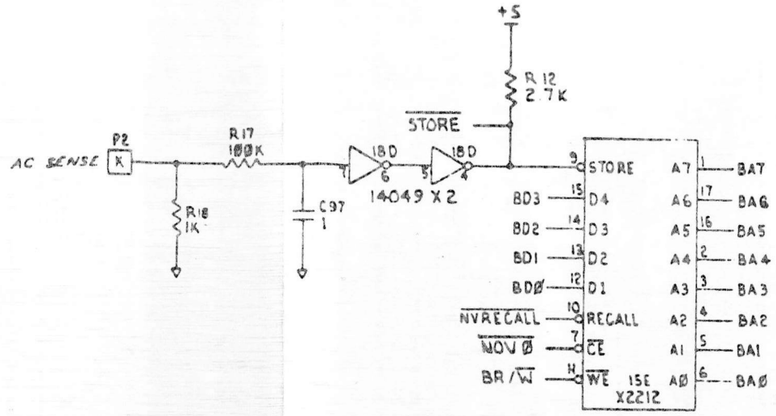

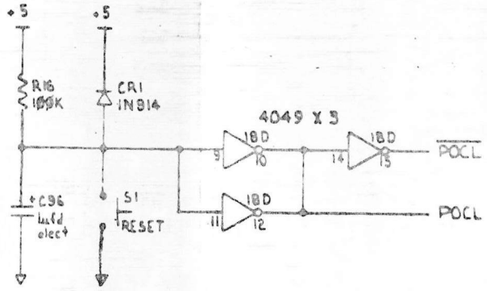

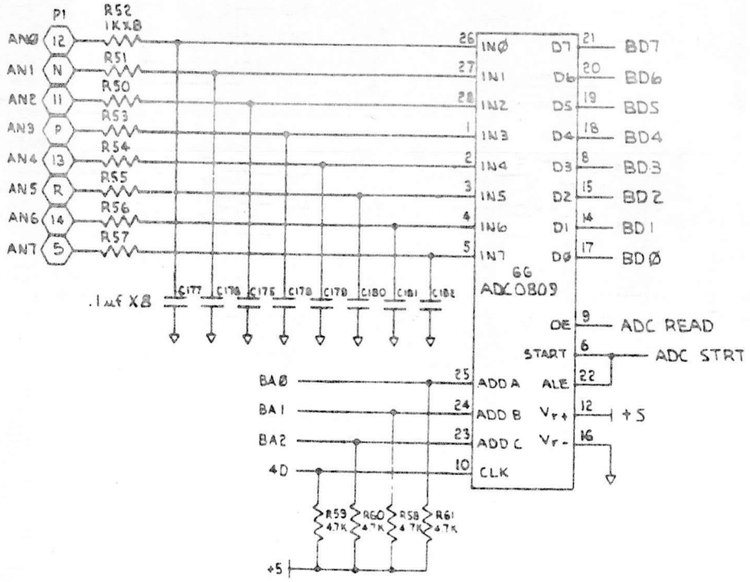

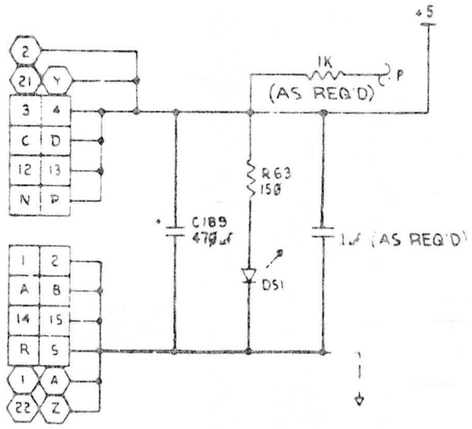

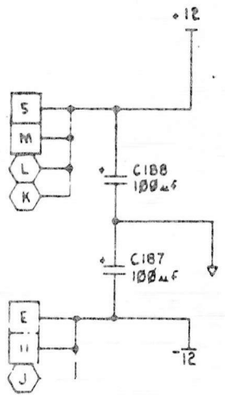

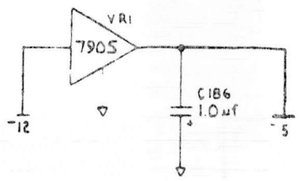

M051-00C52-C014

		008-8001-01-0C			MAIBESA
			7/29/83		
REV.	FICHA MOD		FECHA	FIRMA	CODIGO / REV.
Dibujado G. CHINAP		BALLY-SENTE			CPU, SAC-I / C1
Comprobado					HOJA
Sust.a					3/10
Sust.por		ESCALA	Coplas a:		

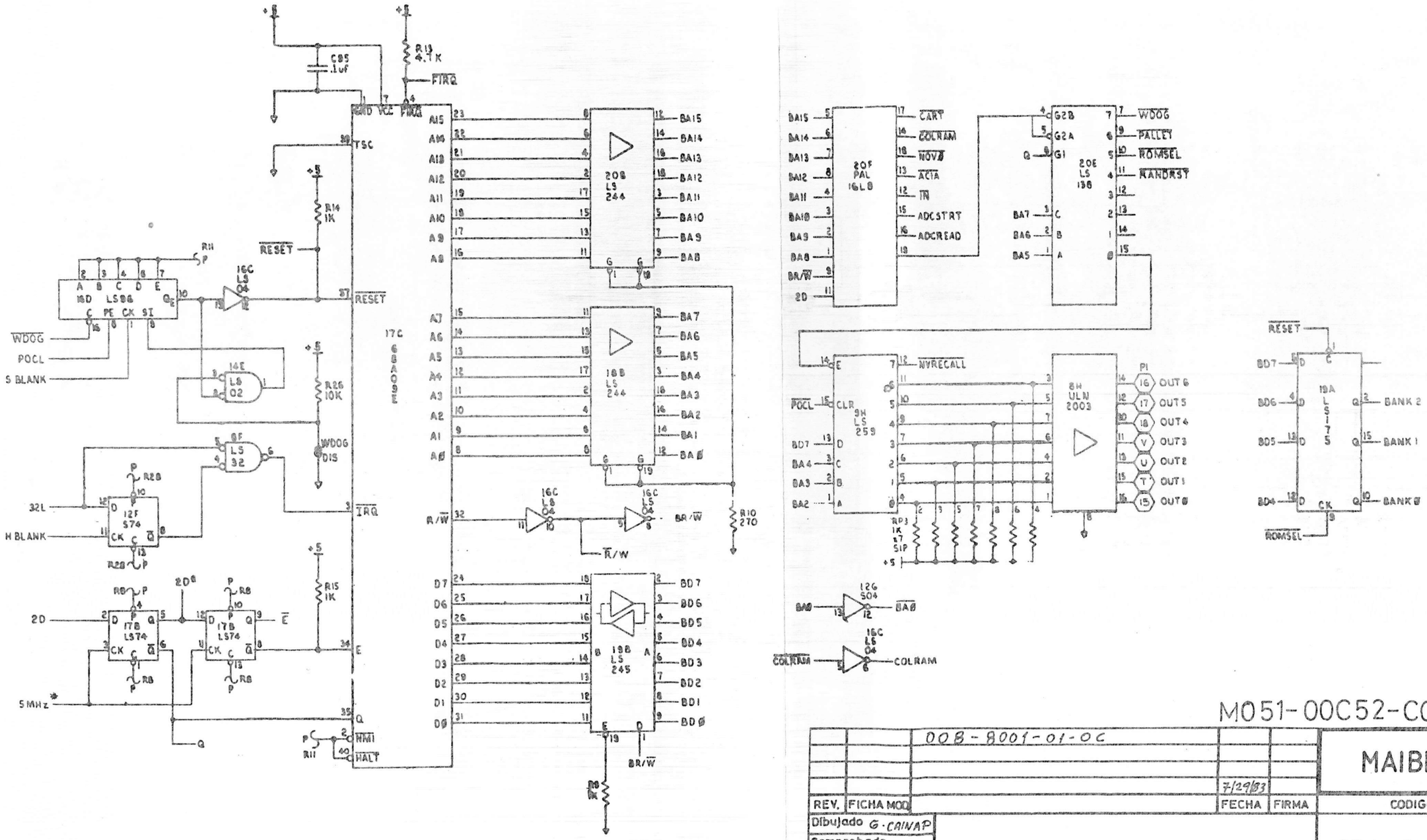

M051-00C52-C014

		008-8001-01-0C			MAIBESA	
			7/29/83			
REV.	FICHA MOD.		FECHA	FIRMA	CODIGO	REV.
Dibujado G. CAINAP		BALLY - SENTE			CPU, SAC-I	C1
Comprobado						HOJA
Sust.a						2/10
Sust.por		ESCALA	Copias a:			

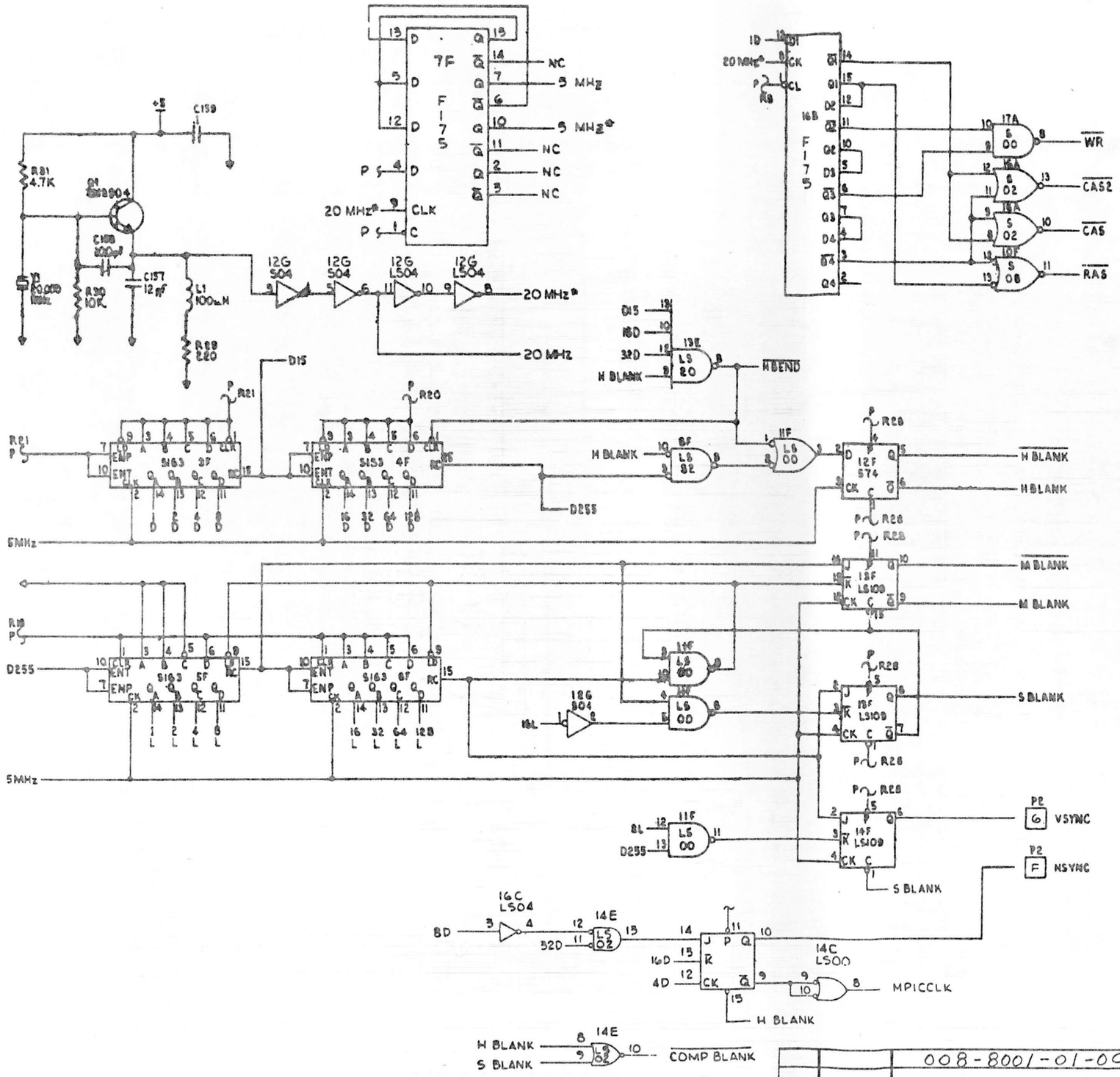

M051-00C52-C014

		008-8001-01-0C			MAIBESA
			7/1/83		
REV.	FICHA MOD		FECHA	FIRMA	CODIGO / REV.
Dibujado G. CAINAP		BALLY-SENTE			CPU - SAC I / C1
Comprobado					HOJA
Sust.a					1/10
Sust.por		ESCALA	Copias a:		