MANUAL DE INSTRUCCIONES
INSTRUCTIONS MANUAL
PARTS CATALOG

Sonic

S.v.S
PLAY CHOICE 10

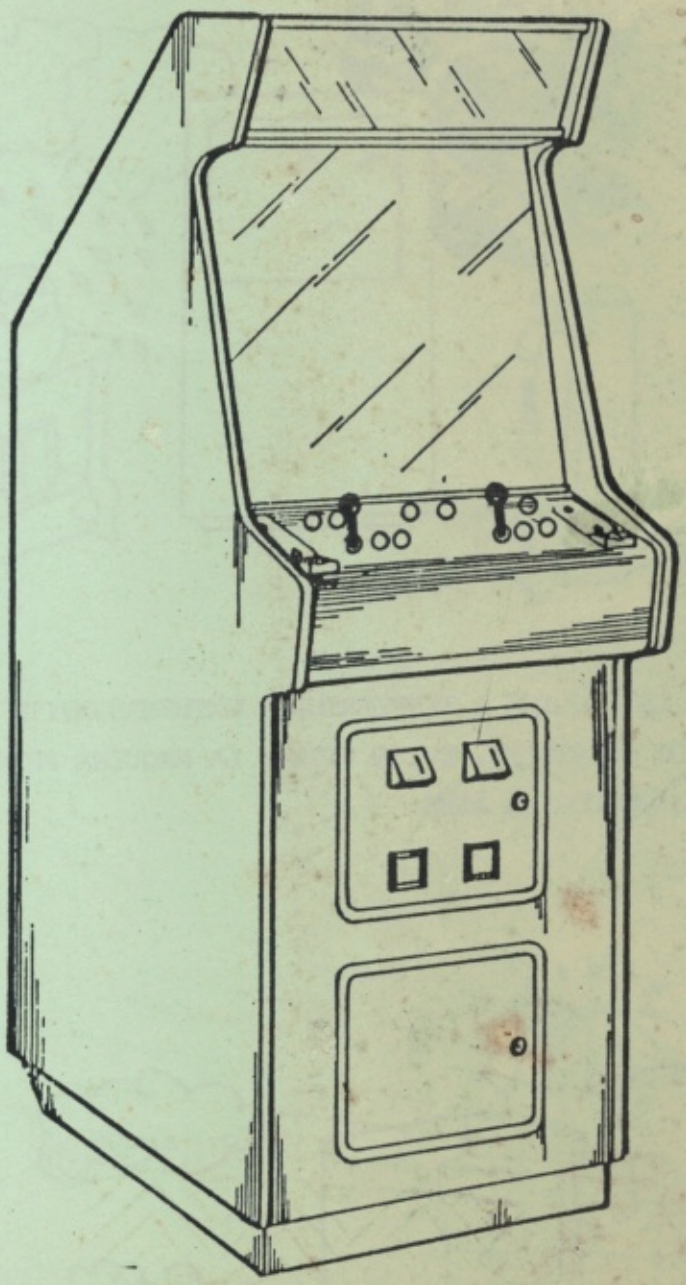

S.v.S

PLAY CHOICE 10

INSTALACION

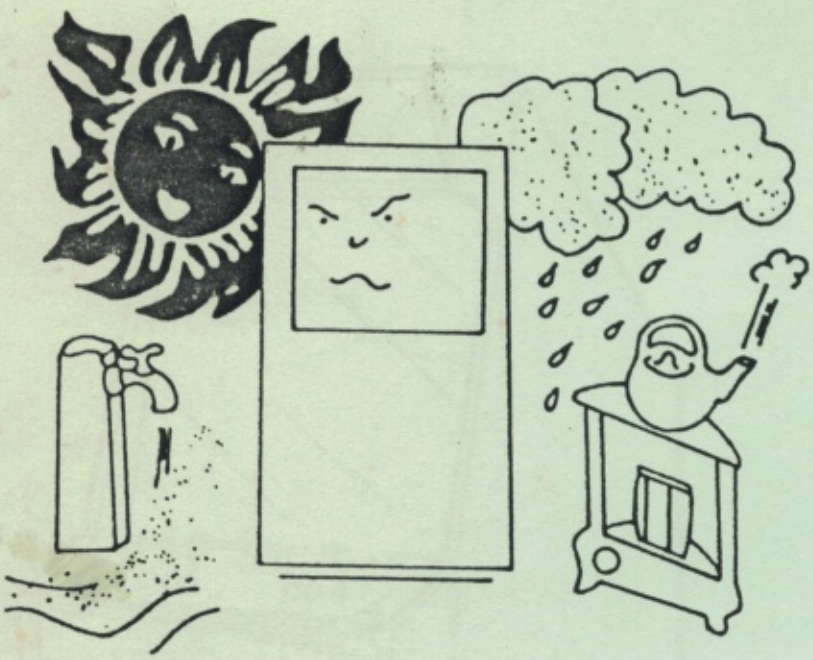

NO SOMETA LA MAQUINA A TEMPERATURAS EXTREMAS,EVITE LOS RAYOS DEL SOL A TRAVES DE CRISTALES. EVITE SITUAR LA MAQUINA FRENTE O MUY CERCA DE UN ACONDICIONADOR DE AIRE.

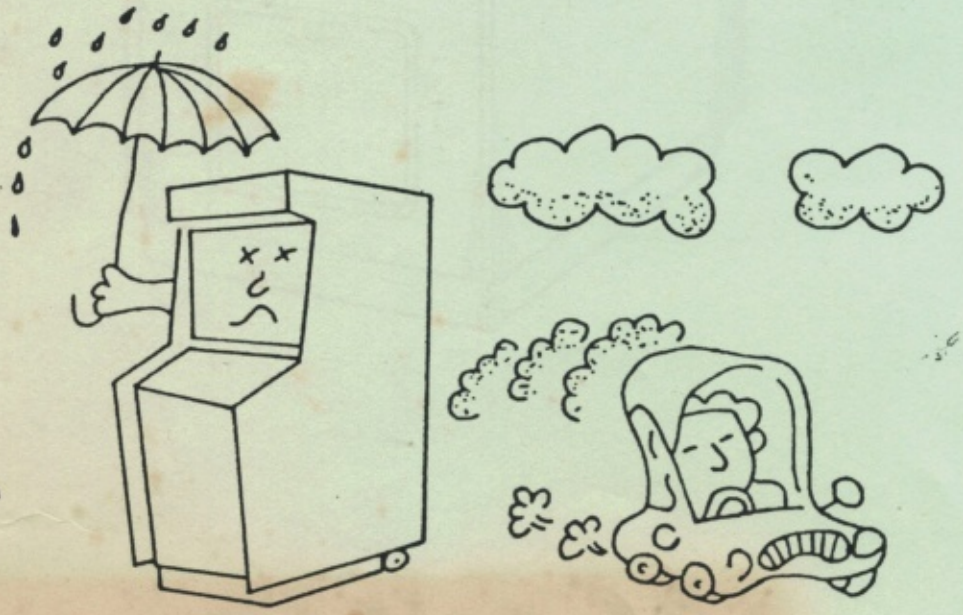

NO DEBE SER INSTALADA EN EXTERIORES.

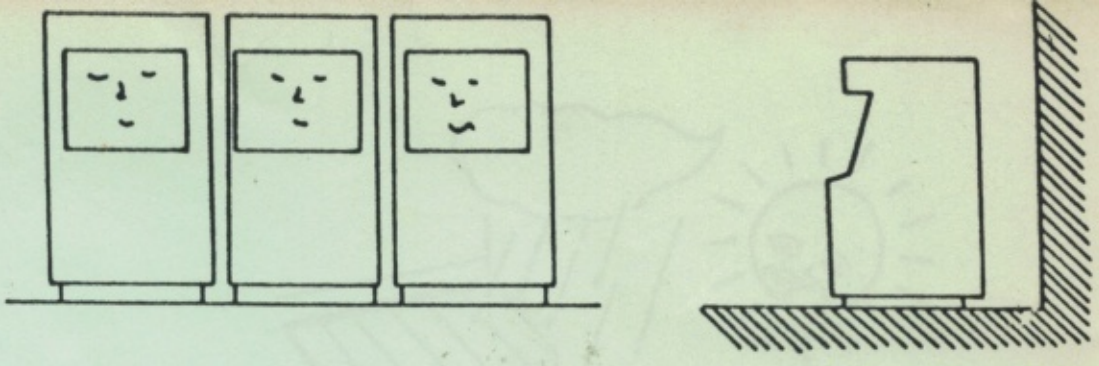

FACILITE LA LIBRE CIRCULACION DEL AIRE TANTO POR LOS COSTADOS COMO POR LA ZONA POSTERIOR DEJANDO UN PEQUEÑO ESPACIO ENTRE PAREDES Y-MAQUINAS..

UNA ADECUADA INSTALACION DE LA MAQUINA LE PERMITIRA UNA MAYOR RENTABILIDAD Y UN MAYOR TIEMPO DE SERVICIO, CON UN MENOR GASTO DE MANTENIMIENTO.

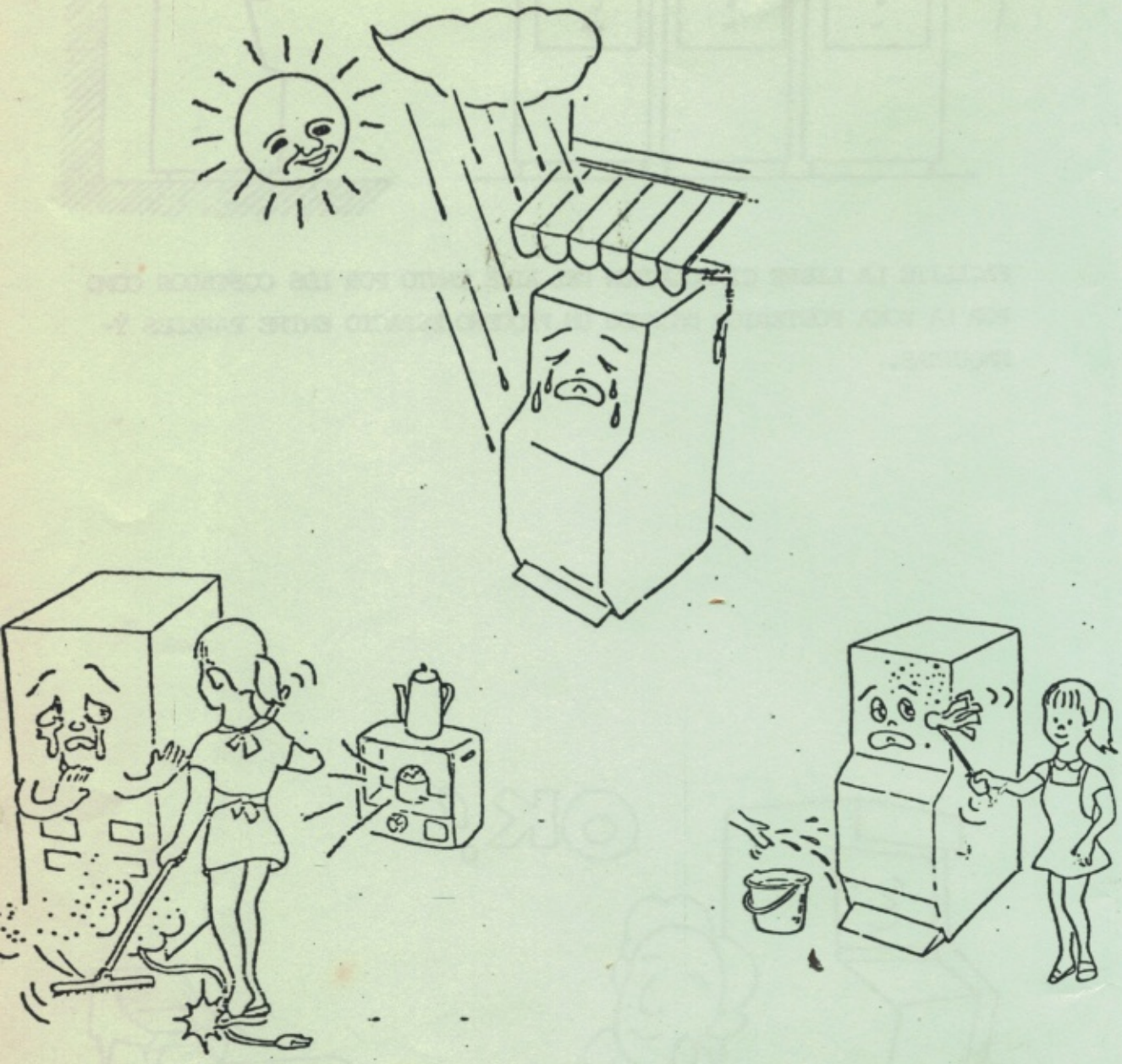

RECUERDE QUE PERIODICAMENTE ES NECESARIA LA LIMPIEZA DEL FILTRO PLASTICO QUE HAY JUNTO A LA PANTALLA, DEBIDO A LA ESTATICA PROPIA DE LOS PLASTICOS Y LA MUY ALTA TENSION DE LA PANTALLA, ESTE FILTRO ACUMULA GRAN CANTIDAD DE POLVO Y CENIZA LLEGANDO EN OCASIONES A IMPEDIR LA VISIBILIDAD DEL JUEGO.

AJUSTES DE COLOR

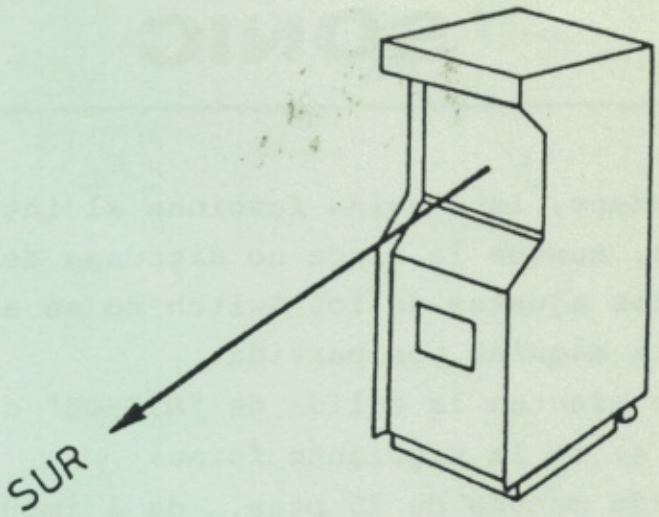

Antes de realizar algún tipo de ajuste de color en el monitor de TV,es recomendable comprobar que el frontal de la máquina esta orientado al punto SUR ya que es donde se consigue el mejor rendimiento de colores de su máquina,no obstante, en algunas zonas y bajo determinadas condiciones puede variar el sentido de orientación,ello es debido a que el eje magnético terrestre,modifica los propios campos magnéticos del televisor,variando de esta forma los tonos e intensidad de los colores del monitor de TV.

Estas diferencias de color se hacen presentes,generalmente al cambiar la máquina de emplazamiento,cuando ésto le ocurra,basta girar la máquina hasta conseguir el mejor resultado de color.

Si con estas pruebas preliminares,no consigue el resultado apetecido,proceda entonces a reajustar los colores.

Cuando sea necesario corregir el magnetizado de la pantalla haga uso del pulsador desmagnetizador.

MONEDERO MULTIPLE
"A Z K O Y E N"

Con este monedero, la máquina funciona al introducir monedas de 25, 100 y 200 ptas. Aunque la Placa no disponga de suficientes entradas de Monederos y/o los ajustes de los Switch no se adapten al precio que se desea ajustar la máquina por partida.

Este Monedero efectua la salida de "MICROS" de 25, 100 y 200 ptas. por la patilla nº 4, de la siguiente forma:

- Por cada moneda de 25 ptas., da 1 impulso a la placa.
- Por cada moneda de 100 ptas., da 4 impulsos a la placa.
- Por cada moneda de 200 ptas., da 8 impulsos a la placa.

Ajustando los Switch de la placa de juego, a 1 Moneda 1 Partida ó 2 Monedas 1 Partida, ya está lista la máquina para funcionar con los tres tipos de moneda. No se pueden efectuar los ajustes en los que se obtenga bonificación :

EJEMPLO: 1 Moneda de 25 ptas. = 1 Partida y 1 Moneda de 100 ptas. = 5 P

Para efectuar esta bonificación es preciso cambiar el Monedero por uno de salidas independientes sea Electrónico o Mecánico(el conexionado de la Trampilla, admite el Monedero "AZKOYEN" de salidas independientes.) Para que funcione con este sistema de monedero, es necesario cambiar en el conector de la placa, el cable de color MARRON por el de color MARRON-AMARILLO (ver esquema) y soldar un CONTADOR, para esta segunda entrada; en los hilos que hay al lado del contador ya instalado en la zona de Trampilla, de esta forma el monedero solo trabajaría con dos tipos de moneda, 25 y 100 ptas.

Los Monederos Múltiples (41005871-0 y -1), disponen en su interior de un bloque de 4 Switch, que permiten la inhibición o no de cada tipo de moneda, y son:

Nº 1.- Moneda de 50 ptas.(no utilizada)
Nº 2.- Moneda de 25 ptas.
Nº 3.- Moneda de 100 ptas.
Nº 4.- Moneda de 200 ptas.

1	2	3	4	5	6	7	8
OFF	OFF	OFF	OFF	OFF	OFF		
						OFF	
						ON	
							OFF
							ON

	FUNCIONES
X	Juego normal
	Sin musica en reposo
X	Con musica en reposo
X	Juego normal
	Test

X Ajustado de fabrica

1	2	3	4	5	6	7	8		FUNCIONES
OFF	OFF	OFF	OFF	OFF	OFF	OFF	ON		Juego libre
OFF	OFF	ON	ON	ON	OFF	ON	ON		300 unidades de tiempo= 2 minutos
OFF	ON	ON	ON	ON	OFF	ON	ON		" " " " = 2 minutos 10'
OFF	OFF	OFF	OFF	OFF	ON	ON	ON		" " " " = 2 minutos 20'
OFF	ON	OFF	OFF	OFF	ON	ON	ON		" " " " = 2 minutos 30'
OFF	OFF	ON	OFF	OFF	ON	ON	ON		" " " " = 2 minutos 40'
OFF	ON	ON	OFF	OFF	ON	ON	ON		" " " " = 2 minutos 50'
OFF	OFF	OFF	ON	OFF	ON	ON	ON	X	" " " " = 3 minutos
OFF	ON	OFF	ON	OFF	ON	ON	ON		" " " " = 3 minutos 10'
OFF	OFF	ON	ON	OFF	ON	ON	ON		" " " " = 3 minutos 20'
OFF	ON	ON	ON	OFF	ON	ON	ON		" " " " = 3 minutos 30'
OFF	OFF	OFF	OFF	ON	ON	ON	ON		" " " " = 3 minutos 40'
OFF	ON	OFF	OFF	ON	ON	ON	ON		" " " " = 3 minutos 50'
OFF	OFF	ON	OFF	ON	ON	ON	ON		" " " " = 4 minutos
OFF	ON	ON	OFF	ON	ON	ON	ON		" " " " = 4 minutos 10'
OFF	OFF	OFF	ON	ON	ON	ON	ON		" " " " = 4 minutos 20'
OFF	ON	OFF	ON	ON	ON	ON	ON		" " " " = 4 minutos 30'

X Ajustado de fabrica

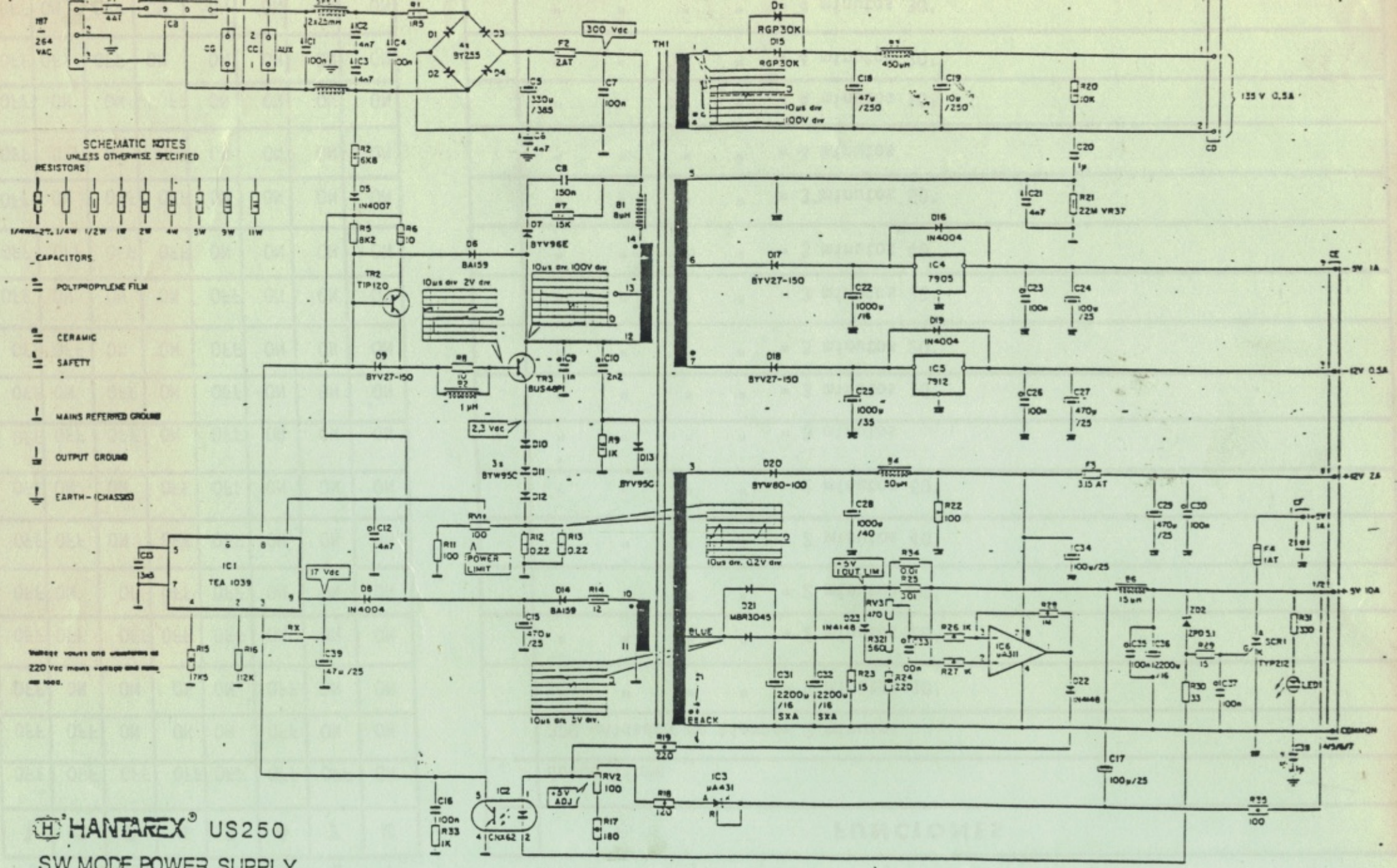

HANTAREX® US250

SW.MODE POWER SUPPLY

SCHEMATIC DIAGRAM 28/10/86

MONITOR HANTAREX

MOD : 9.000

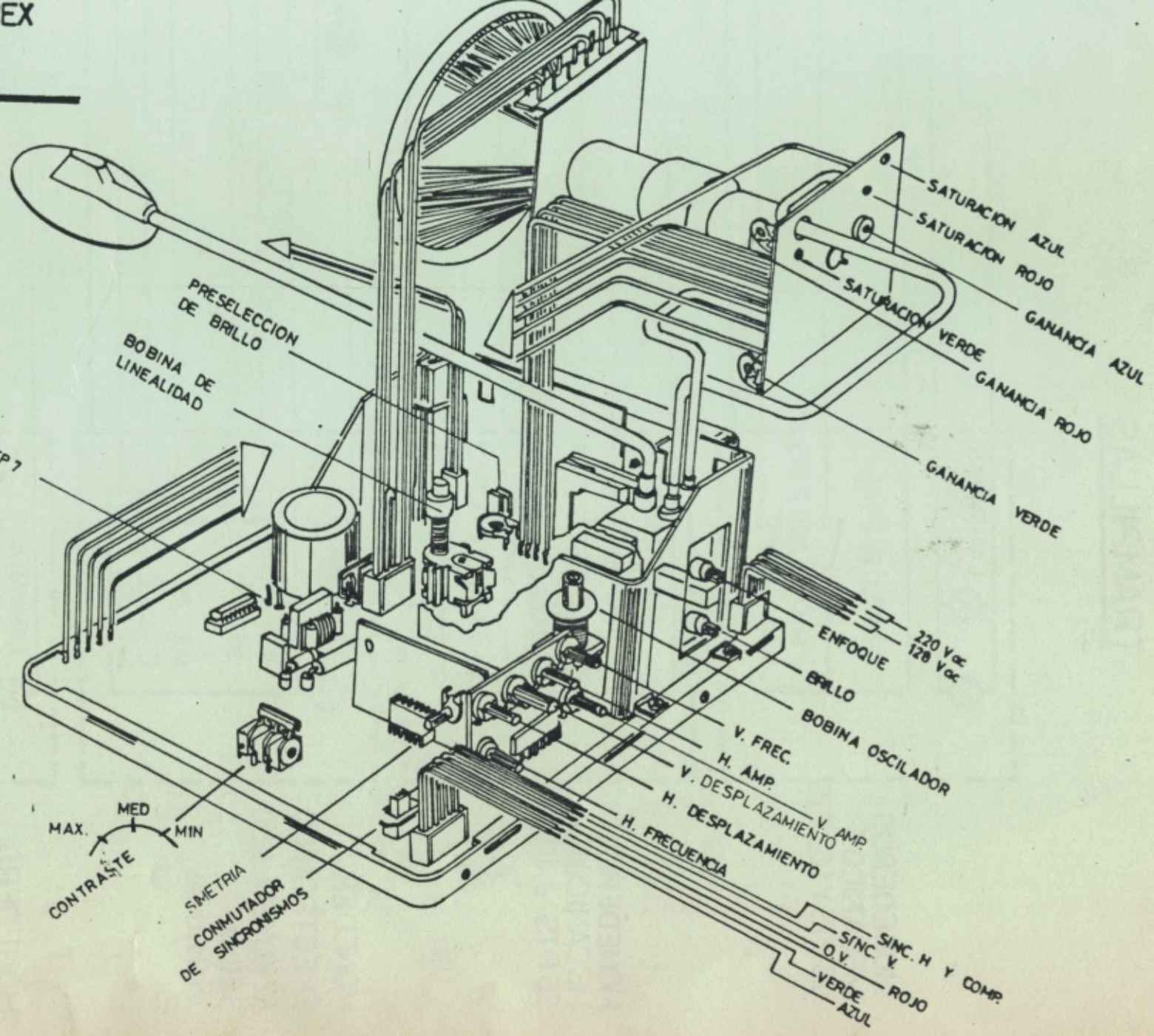

TRAMPILLAS

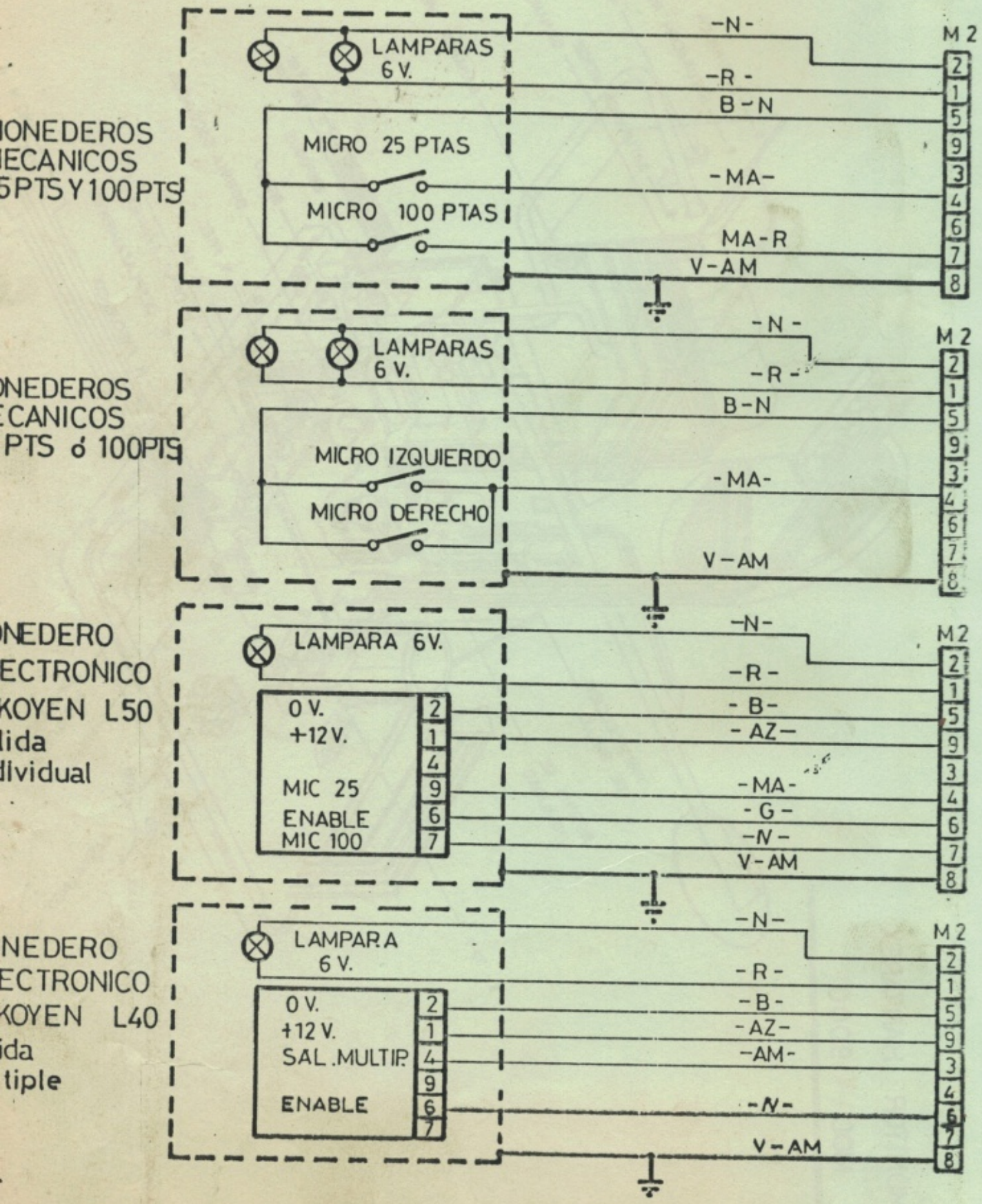
IONEDEROS
IECANICOS
5PTS Y 100PTS
LAMPARAS
6 V.
MICRO 25 PTAS
MICRO 100 PTAS
-N-
-R-
B-N
-MA-
MA-R
V-AM
M 2
ONEDEROS
ECANICOS
PTS ó 100PTS
LAMPARAS
6 V.
MICRO IZQUIERDO
MICRO DERECHO
-N-
-R-
B-N
-MA-
V-AM
M 2
NEDERO
ECTRONICO
KOYEN L50
lida
dividual
LAMPARA 6V.
0 V.
+12 V.
MIC 25
ENABLE
MIC 100
-N-
-R-
-B-
-AZ-
-MA-
-G-
-N-
V-AM
M 2
NEDERO
ECTRONICO
KOYEN L40
ida
tiple
LAMPARA
6 V.
0 V.
+12 V.
SAL. MULTIP.
ENABLE
-N-
-R-
-B-
-AZ-
-AM-
-N-
V-AM
M 2

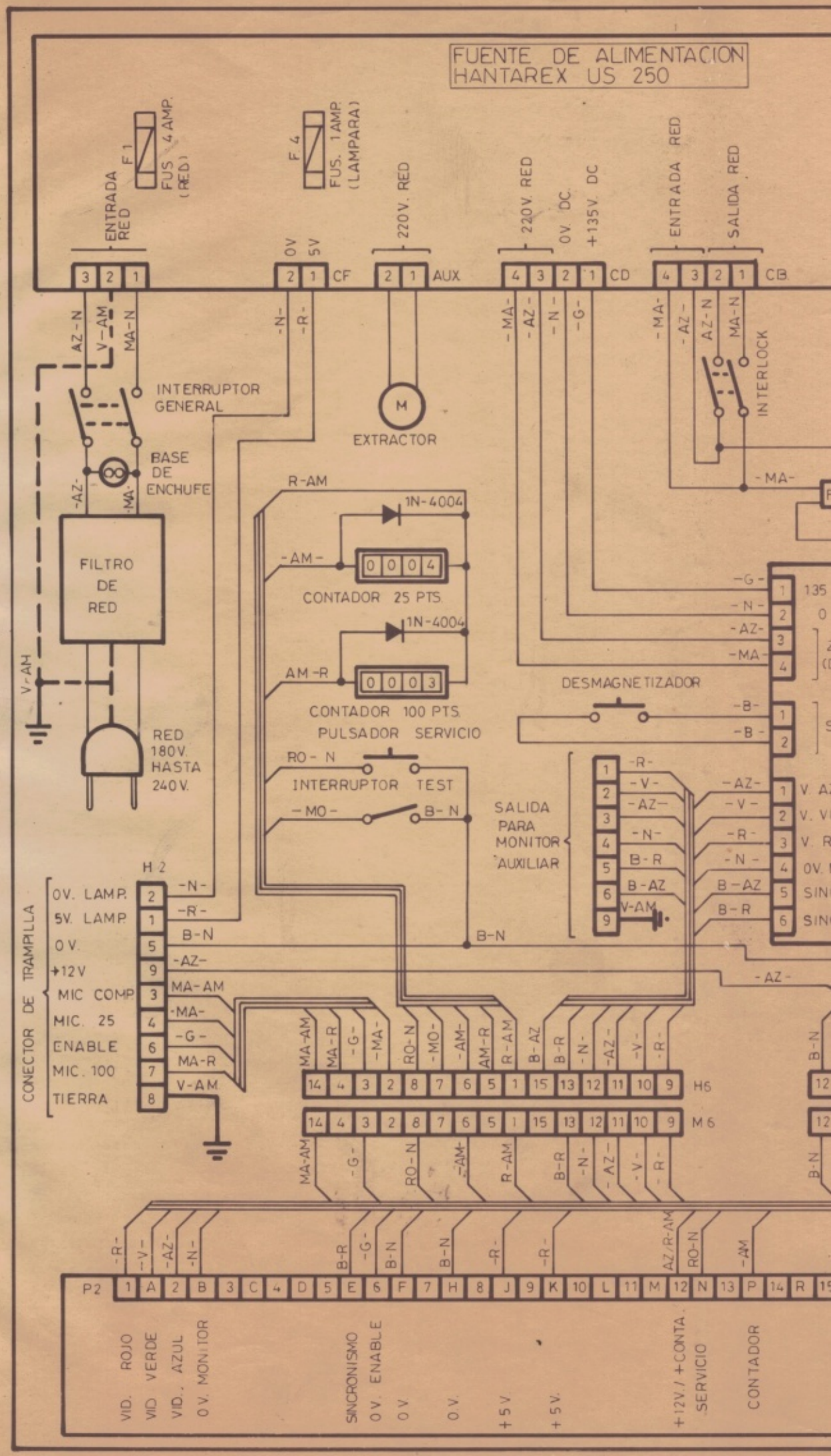
FUENTE DE ALIMENTACION
HANTAREX US 250
F 1
FUS. 4 AMP.
(RED)
F 4
FUS. 1 AMP.
(LAMPARA)
ENTRADA RED
0V
5V
220V. RED
220V. RED
0V. DC.
+135V. DC
ENTRADA RED
SALIDA RED
CF
AUX.
CD
CB.
INTERRUPTOR GENERAL
BASE DE ENCHUFE
EXTRACTOR
INTERLOCK
FILTRO DE RED
RED 180V. HASTA 240V.
1N-4004
CONTADOR 25 PTS.
CONTADOR 100 PTS.
PULSADOR SERVICIO
INTERRUPTOR TEST
DESMAGNETIZADOR
SALIDA PARA MONITOR AUXILIAR
CONECTOR DE TRAMPILLA
OV. LAMP.
5V. LAMP.
0 V.
+12V
MIC COMP.
MIC. 25
ENABLE
MIC. 100
TIERRA
H 2
H6
M6
P2
VID. ROJO
VID VERDE
VID. AZUL
0 V. MONITOR
SINCRONISMO
0 V. ENABLE
0 V.
0 V.
+5 V
+5 V.
+12V./+CONTA. SERVICIO
CONTADOR

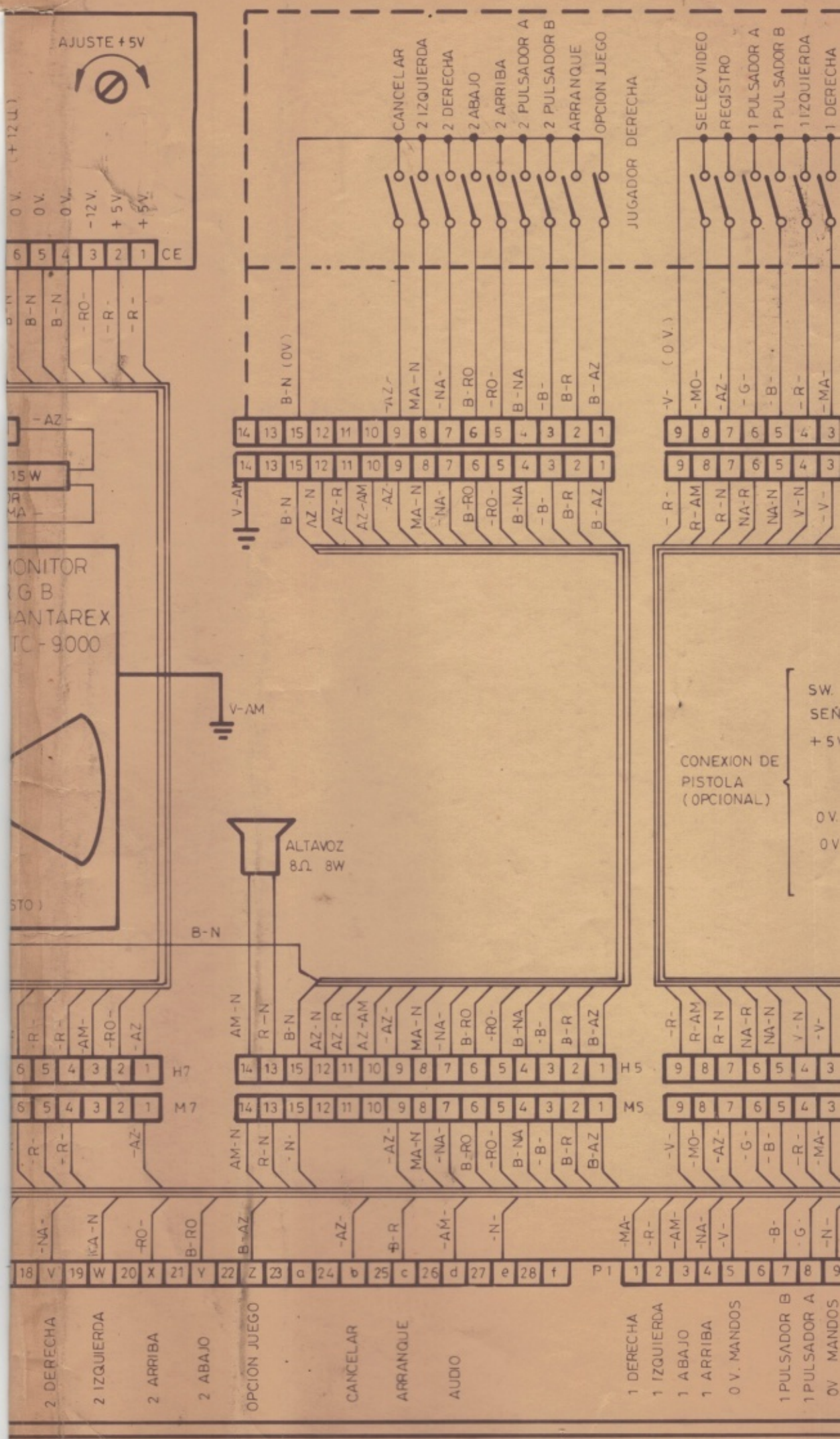
AJUSTE +5V
0 V.
0 V.
0 V.
-12 V.
+5 V.
+5 V.
CE
CANCELAR
2 IZQUIERDA
2 DERECHA
2 ABAJO
2 ARRIBA
2 PULSADOR A
2 PULSADOR B
ARRANQUE
OPCION JUEGO
JUGADOR DERECHA
SELEC/VIDEO
REGISTRO
1 PULSADOR A
1 PULSADOR B
1 IZQUIERDA
1 DERECHA
MONITOR
RGB
SANTAREX
TC-9000
V-AM
ALTAVOZ
8Ω 8W
B-N
CONEXION DE
PISTOLA
(OPCIONAL)
H7
M7
H5
M5
P1
2 DERECHA
2 IZQUIERDA
2 ARRIBA
2 ABAJO
OPCION JUEGO
CANCELAR
ARRANQUE
AUDIO
1 DERECHA
1 IZQUIERDA
1 ABAJO
1 ARRIBA
0 V. MANDOS
1 PULSADOR B
1 PULSADOR A
0V MANDOS

PLAY CHOICE 10 – S.V.S.
(1 MONITOR)
SONIC

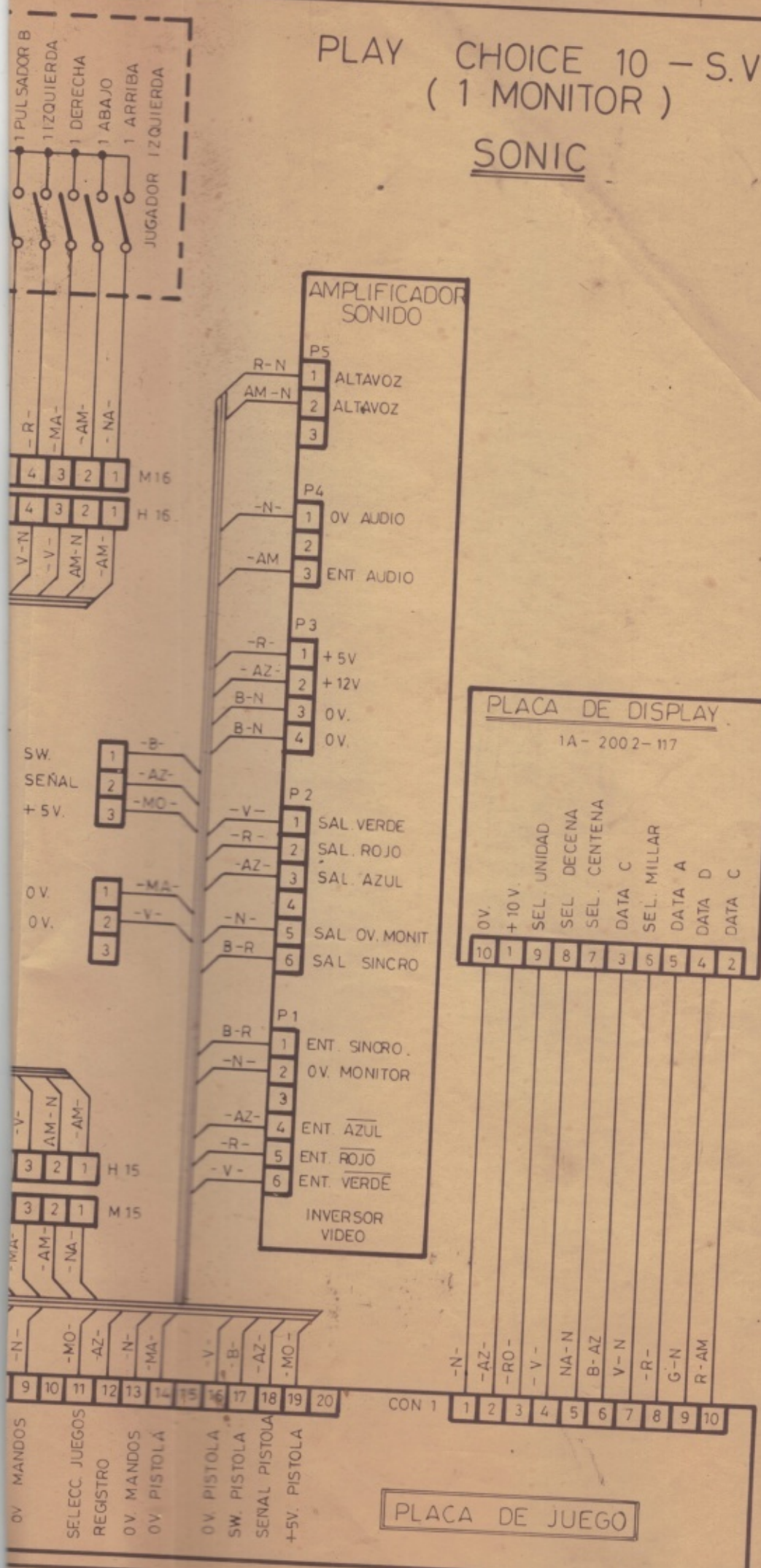

Sega, S.A. - Sonic

SIEMPRE EN VANGUARDIA

Fábrica
Ctra. MADRID-TOLEDO, Km. 22,900
28980 PARLA-MADRID (ESPAÑA)
Telf: *699 04 43 - Fax: 699 80 55
Cable: SEGASTAR - Télex: 44070 GAME-E

Dirección Postal:
Apartado de Correos: 16.117
28080 MADRID (ESPAÑA)

•

División Comercial:
C/ Espronceda, 38
28003 MADRID (ESPAÑA)
Telf: *442 60 88 - Fax: 442 15 59

C/ Sepúlveda, 66
08015 BARCELONA (ESPAÑA)
Telf: 423 24 66 - 7 - Fax: 423 98 54